Чертеж полевого обследования земельного участка

Адрес: Северо-Казахстанская область, Тайыншинский район, Чкаловский сельский округ, село Чкалово
Площадь: 0,0500 га

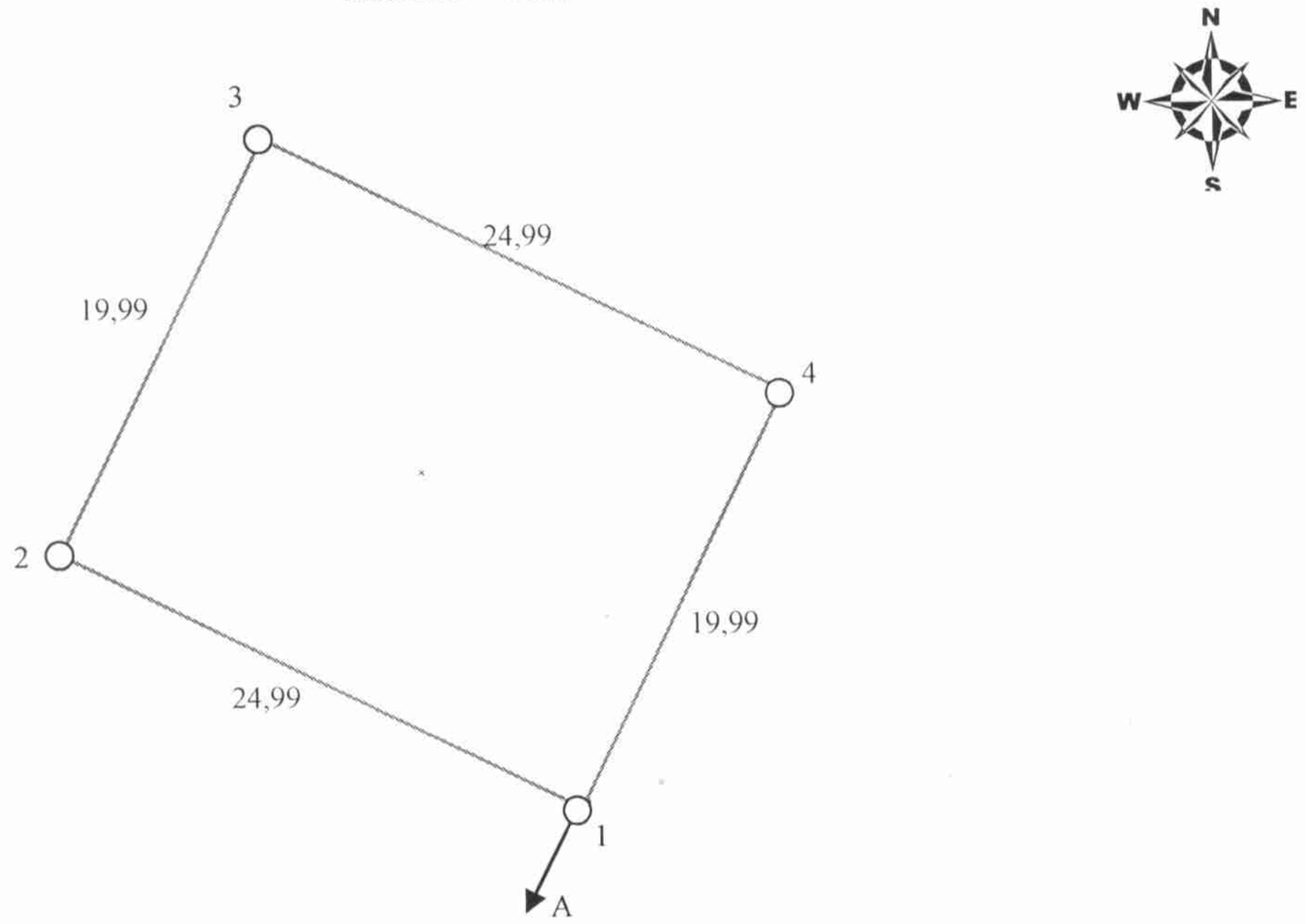

Условные обозначения:

19,99	граница проектируемого земельного участка меры линий, метры

Исполнитель проекта:
ТОО «KAZGEOPROEKT-2018» _____ «01» 12 2023 г. Магзумов К.С.
подпись Ф.И.О.

Заказчик/представитель
КГУ "Отдел земельных отношений акимата Тайыншинского района Северо-Казахстанской области" _____ «01» 12 2023 г. _____
подпись Ф.И.О.