

Жер учаскесінің жер – кадастрлық жоспары

Земельно – кадастровый план земельного участка

№0000348

Жер учаскесінің жер-кадастрлық жоспары
Земельно-кадастровый план земельного участка

Жер учаскесінің кадастрлық нөмірі: **14-205-055-074**
Кадастровый номер земельного участка: **14-205-055-074**
Мекенжайы (мекенжайдың тіркеу коды): **Павлодар облысы, Баянауыл ауданы, Ақсақ ауылдық округі, Қаражар ауылы**
Адрес (регистрационный код адреса): **Павлодарская область, Баянаульский район, Аксанский сельский округ, село Каражар**
Жер санаты: **Елді мекендердің (қалалар, поселкелер және ауылдық елді мекендер) жерлері**
Категория земель: **Земли населенных пунктов (городов, поселков и сельских населенных пунктов)**
Жер учаскесінің алаңы (гектар): **0.1000 га**
Площадь земельного участка (гектар): **0.1000 га**
Жер учаскесінің нысаналы мақсаты: **жол бойындағы сервистің құрылысы мен қызмет көрсету үшін**
Целевое назначение земельного участка: **для строительство и обслуживания придорожного сервиса**
Құқық түрі: **Жер учаскесіне уақытша өтеусіз жер пайдалану құқығы 3 жыл мерзімге**
Вид права: **Право временного безвозмездного землепользования на земельный участок сроком на 3 года**
Жер учаскесін пайдаланудағы шектеулер мен ауыртпалықтар: **сервитут белгіленген**
Ограничения в использовании и обременения земельного участка: **установлен сервитут**
Жер учаскесінің бөлінуі: **бөлінбейді**
Делимость земельного участка: **неделимый**
Жер учаскесінің кадастрлық (бағалау) құны немесе жер пайдалану құқығының құны (заңнамада көзделген жағдайларда, қажет болғанда): **жоқ**
Кадастровая (оценочная) стоимость земельного участка или стоимость права землепользования (при необходимости, в случаях предусмотренных законодательством): **нет**

Жоспар шекарасындағы жат жер учаскелері
Посторонние земельные участки в границах плана

Жоспардағы № № на плане	Жоспар шекарасындағы жат жер учаскелерінің кадастрлық нөмірлері Кадастровые номера посторонних земельных участков в границах плана	Алаңы (гектар, ш.м) Площадь, (гектар, кв.м.)
	нет	

Ескертпе:
Жер-кадастрлық жоспар жергілікті атқарушы органның жер учаскесіне құқық беру туралы қаулысының ажырамас бөлігі болып табылады.
Шектесулерді сипаттау осы жоспарды дайындаған сәтте жарамды.
Примечания:
Земельно-кадастровый план является неотъемлемой частью постановления местного исполнительного органа о предоставлении права на земельный участок
Описание смежеств действительно на момент изготовления настоящего плана.

№0000348

Жер учаскесінің жоспары
План земельного участка

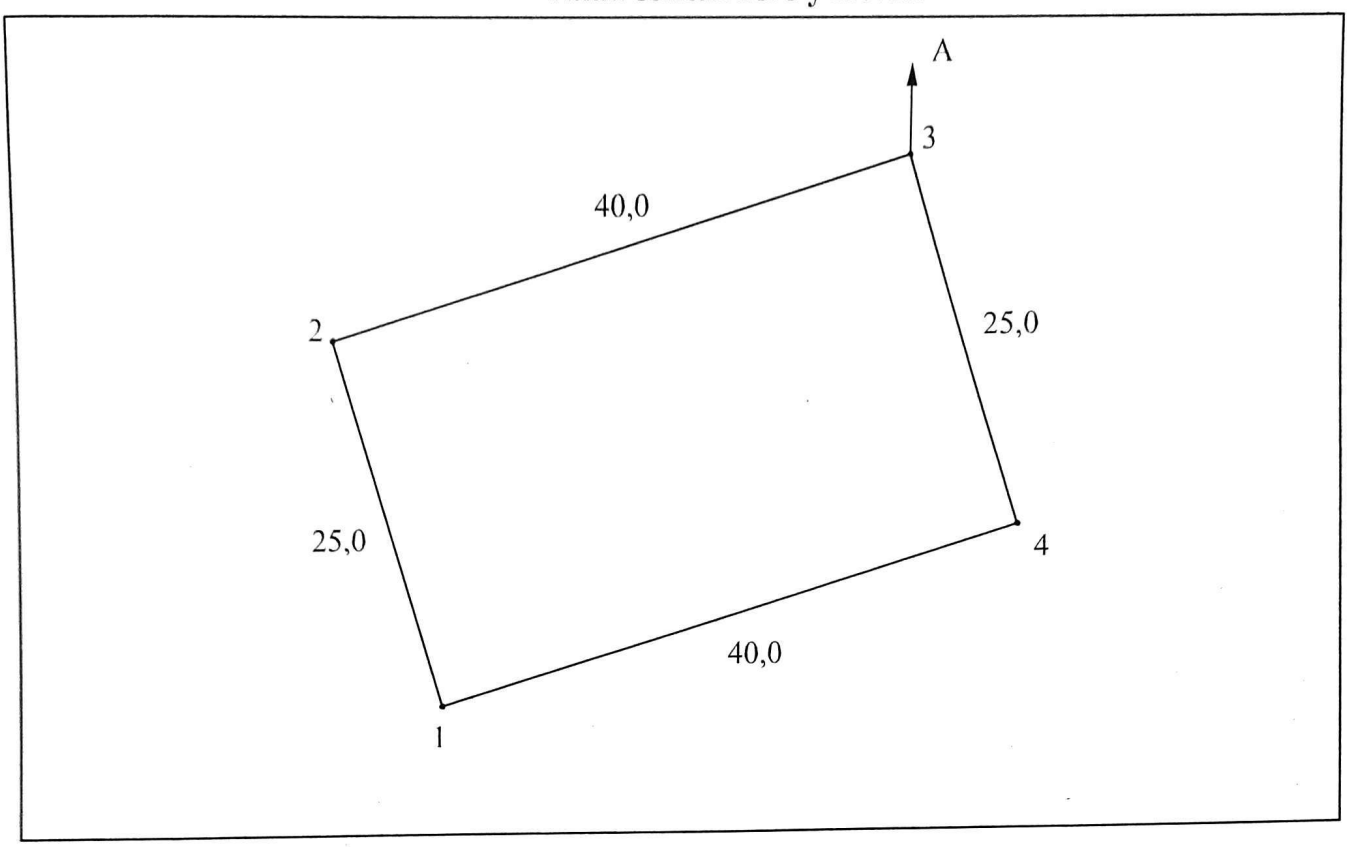

Масштаб 1: 500

Шектесу учаскелерінің кадастрлық нөмірлері (жер санаттары)*:
А-дан А-ға дейін: Елді мекен жерлері

Кадастровые номера (категории земель) смежных участков*:
От А до А: Земли населенного пункта

№0000348

Жер-кадастрлық жоспары "Азаматтарға арналған үкімет" мемлекеттік корпорациясы коммерциялық емес акционерлік қоғамының Павлодар облысы бойынша филиалы – Баянауыл аудандық тіркеу және жер кадастыры бөлімімен жасалды

Земельно-кадастровый план изготовлен Баянаульским районным отделом регистрации и земельного кадастра –филиал Некоммерческого акционерного общества Государственная корпорация "Правительство для граждан" по Павлодарской области;

(жер кадастрын жүргізетін кәсіпорынның атауы/наименование предприятия, ведущего земельный кадастр)

М.О.

М.П. _____ Каримов Е. Т. « » 20 год

(қолы/подпись) (Т.А.Ж./Ф.И.О.)

"Баянауыл аудандық жер қатынастары бөлімі" мемлекеттік мекемесінің басшысы

Руководитель Государственного учреждения "Отдел земельных отношений Баянаульского района"

(жер қатынастары жөніндегі уәкілетті органның атауы/наименование уполномоченного органа по земельным отношениям)

М.О.

М.П. _____ Арыстанбеков Е. Т. « 08 » 12 2022 год

(қолы/подпись) (Т.А.Ж./Ф.И.О.)

Осы жоспарды беру туралы жазба жер учаскесіне уақытша жер пайдалану құқығын беретін жоспарлар жазылатын Кітапта № 10 болып жазылды.

Запись о выдаче настоящего Плана произведена в Книге записей Планов на право временного землепользования на земельный участок за № 10.

Шектесулерді сипаттау жөніндегі ақпарат жер учаскесінің жоспраын дайындаған сәтте күшінде.
Описание смежеств действительно на момент изготовления плана на земельный участок.