Жер учаскесін таңдау актісіне
қосымша
Приложение к акту
обследования земельного участка

Жер учаскесінің
Жоспары (Сызба)
План (Схема)
земельного участка

Жер учаскесінің иесі (жер пайдаланушы): «Солтүстік Қазақстан облысы Уәлиханов ауданы әкімдігінің жер қатынастары бөлімі» коммуналдық мемлекеттік мекемесі
Собственник земельного участка (землепользователь): Коммунальное государственное учреждение «Отдел земельных отношений акимата Уалихановского района Северо-Казахстанской области»
Учаскенің орналасқан жері: Солтүстік Қазақстан облысы, Уәлиханов ауданы, Кішкенекөл ауылдық округі, Кішкенекөл ауылы, Абылайхан көшесі
Местоположение земельного участка: Северо-Казахстанская область, Уалихановский район, Кишкенекольский сельский округ, село Кишкенеколь, улица Абылайхана

масштаб 1: 1000

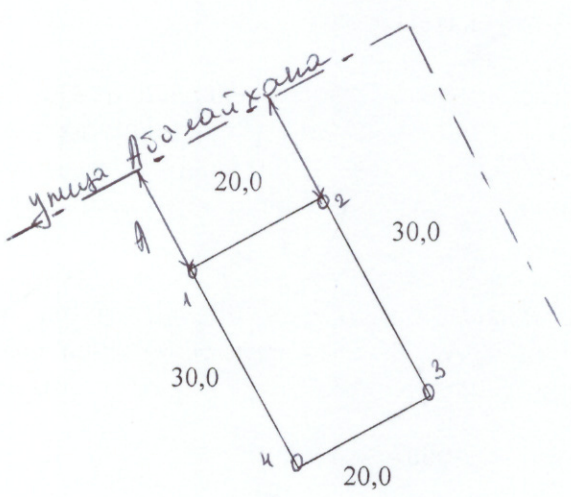

С
З
Ю

Шектесу учаскелерінің кадастрлық нөмірлері (жер санаттары):
А-дан А-ға дейін – елді мекендер жері (Кішкенекөл ауылы)
Кадастровые номера (категория земель) смежных участков:
от А доА – земли населенных пунктов (село Кишкенеколь)

Уәлиханов аудандық бөлімшесінің басшысы:
Руководитель Уалихановского районного отдела: Флейшгауэр Д.Р.

«___»___2021 ж. г.

«Азаматтарға арналған үкімет» мемлекеттік корпорациясы» коммерциялық емес акционерлік қоғамының Солтүстік Қазақстан облысы бойынша филиалы графикалық деректеріне сәйкес 2021 жылғы

«___»_____

Лаузымды тұлғаның қолы

План земельного участка соответствует графическим данным Автоматизированной информационной системы филиала некоммерческого акционерного общества «Государственная корпорация «Правительство для граждан» по Северо-Казахстанской области

_____ «____»_____2021 года

Подпись должностного лица

ЖЕР УЧАСКЕСІНІҢ ЖОСПАРЫ

ПЛАН ЗЕМЕЛЬНОГО УЧАСТКА

Жер учаскесінің кадастрлық квартал Кадастровый квартал земельного участка	15-162-002	Алаңы, га Площадь, га	0,06
Жер учаскесінің орналасқан орны Местоположение земельного участка	СҚО, Уәлиханов ауданы, Кішкенекөл ауылдық округі, Кішкенекөл ауылы, Абылайхан көшесі СКО, Уалихановский район, Кишкенекольский сельский округ, село Кишкенеколь, улица Абылайхана	Жер санаты Категория земель	елді мекендер жері земли населенных пунктов
Нысаналы мақсаты Целевое назначение	жол бойындағы қызмет көрсету обьектілерін орналастыру үшін для размещения объектов придорожного сервиса	Жер учаскесінің бөлінілуі Делимость земельного участка	Бөлінеді Делимый

Шектесу учаскелерінің кадастрлық нөмірлері (жер санаттары):
А-дан А-ға дейін – елді мекендер жері (Кішкенекөл ауылы)
Кадастровые номера (категория земель) смежных участков:
от А до А – земли населенных пунктов (село Кишкенеколь)

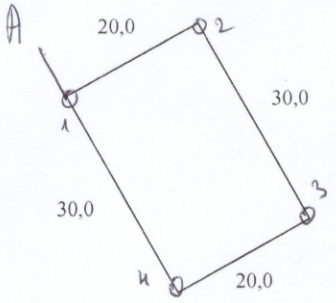

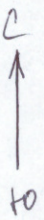

План составила _____ Флейшгауэр Д.Р.