Елді мекендер (қалалар, кенттер мен ауылдық елді мекендер) шегінде орналасқан жер учаскесін жобалау кезінде жер учаскесінің схемасы (жоспары)

Схема (план) земельного участка при проектировании земельного участка, расположенного в черте населенных пунктов (городов, поселков и сельских населенных пунктов)

Тапсырыс беруші: "Солтүстік Қазақстан облысы Тайынша ауданы әкімдігінің жер қатынастары бөлімі" коммуналдық мемлекеттік мекемесі

Заказчик: Коммунальное государственное учреждение "Отдел земельных отношений акимата Тайыншинского района Северо-Казахстанской области"

Жер учаскесінің нысаналық мақсаты:
Целевое назначение земельного участка: Жол бойындағы сервис салу үшін

Для строительства придорожного сервиса

Құқық түрі
Вид права 5 жыл мерзімге уақытша өтеулі ұзақ мерзімді жер пайдалану (жалға алу) құқығы

Право временного возмездного долгосрочного землепользования (аренды) сроком на 5 лет

Жер учаскесінің орналасқан жері:
Местоположение земельного участка: Солтүстік Қазақстан облысы, Тайынша ауданы, Чкалов ауылдық округі, Чкалово ауылы

Северо-Казахстанская область, Тайыншинский район, Чкаловский сельский округ, село Чкалово

Алаңы:
Площадь: 0,0500 га

Масштабы
Масштаб 1:5000

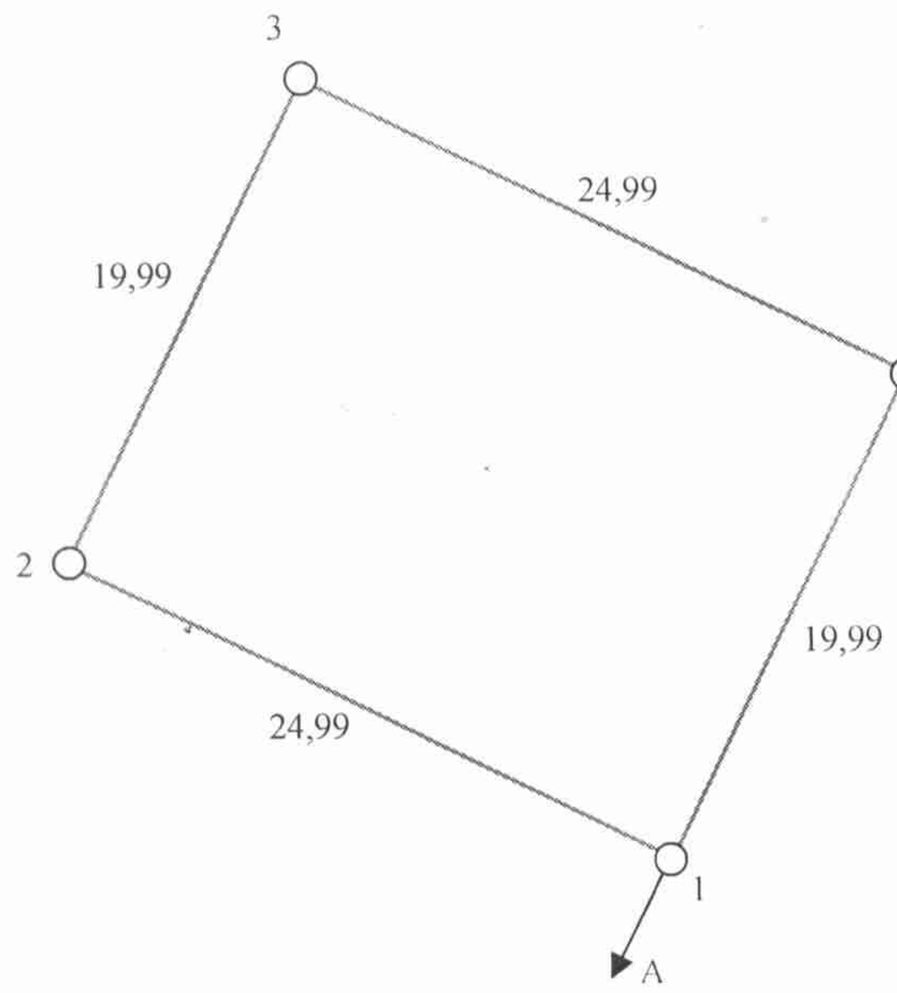

Описание смежеств:
от А до А земли населенных пунктов (село Чкалово)

Условные обозначения:

19,99	Меры линий, в метрах
1○—	Граница землепользования и номера точек

Заказчик:
КГУ "Отдел земельных отношений акимата Тайыншинского р-на СКО"
(фамилия, имя, отчество (при его наличии) физического лица или наименование юридического лица, подпись)

Исполнитель проекта	Фамилия, имя, отчество (при его наличии)	Подпись	Дата	Землеустроительный проект по формированию нового земельного участка		
				наименование проекта		
				КГУ "Отдел земельных отношений акимата Тайыншинского р-на СКО"		
				фамилия, имя, отчество (при наличии) или наименование собственника/землепользователя		
				чертеж проекта	листов	в масштабе
Руководитель (проверил)	Магзумов К.С.		22.12.25	1	1	1:5 000
Исполнитель	Магзумов К.С.					

ЖАУАПКЕРШІЛІГІ ШЕКТЕУЛІ СЕРІКТЕСТІГІ "KAZGEOPROEKT-2018" БСН/БИН 180640031105 ТОВАРИЩЕСТВО С ОГРАНИЧЕННОЙ ОТВЕТСТВЕННОСТЬЮ