Абрис

Карагандинская область, город, Приозерск, улица переулок Гранитный проезд, гаражный массив 1, 2 ряд, гараж 28

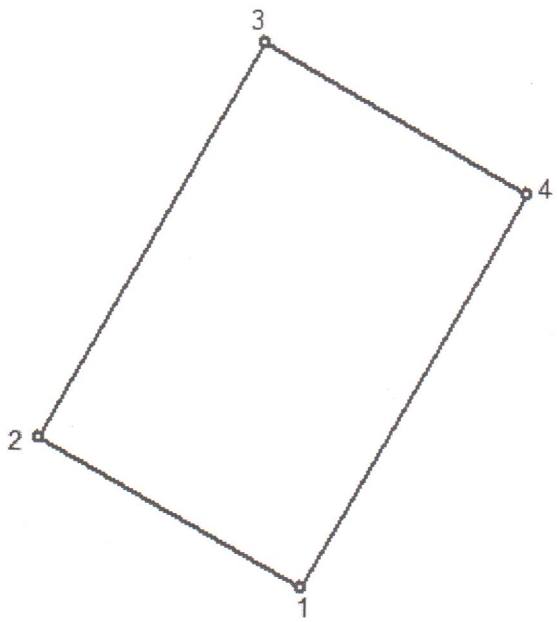

Исполнитель: Мукушев А.Ж. руководитель

(Ф.И.О.) (должность) (подпись)

ИИН/БИН
020204651076

Заказчик

АЛПЫСБАЙ АҚНҰР ЖАНАЙДАРҚЫЗЫ, действующая по доверенности от ГУ "Отдел земельных отношений, архитектуры и градостроительства города Приозерск" Казахстан, КАРАГАНДИНСКАЯ, ПРИОЗЕРСК,
(полное наименование, адрес, данные о средствах связи)

Исполнитель

Отдел города Приозерск по регистрации и земельному кадастру филиала некоммерческого акционерного общества «Государственная корпорация» Правительство для граждан» по Карагандинской области,
(полное наименование, адрес, данные о средствах связи)

Договор (контракт): _____

Номер документа	Дата составления
2024-947459	04.01.2024

АКТ ВЫПОЛНЕННЫХ РАБОТ (ОКАЗАННЫХ УСЛУГ)*

Номер по порядку	Наименование работ (услуг) (в разрезе их подвидов в соответствии с технической спецификацией, заданием, графиком выполнения работ (услуг) при их наличии)	Дата выполнения работ (оказания услуг)	Сведения об отчете о научных исследованиях, маркетинговых, консультационных и прочих услугах (дата, номер, количество страниц) (при их наличии)***	Единица измерения	Выполнено работ (оказано услуг)		
					Количество	цена за единицу	стоимость
1	2	3	4	5	6	7	8
1	Определение кадастровой (оценочной) стоимости земельного участка	04.01.2024		услуга	1	21,591.37	21,591.37
				Итого	X	X	21,591.37

Сведения об использовании запасов, полученных от заказчика

_____
наименование, количество, стоимость

Приложение: Перечень документации, в том числе отчет(ы) о маркетинговых, научных исследованиях, консультационных и прочих услугах (обязательны при его (их) наличии) на 0 страниц

Сдал (Исполнитель) Мухсин Ринат Бекзатович, Специалист
(фио, должность)

Принял (заказчик) АЛПЫСБАЙ АҚНҰР ЖАНАЙДАРҚЫЗЫ, действующая по доверенности от ГУ "Отдел земельных отношений, архитектуры и градостроительства города Приозерск"
(фио)

Дата подписания (принятия) работ (услуг)

___.___.20___

*Применяется для приемки-передачи выполненных работ (оказанных услуг), за исключением строительно-монтажных работ.
**Заполняется в случае, если даты выполненных работ (оказанных услуг) приходятся на различные периоды, а также в случае, если даты выполнения работ (оказания услуг) и даты подписания (принятия) работ (услуг) различны.
***Заполняется в случае наличия отчета о научных исследованиях, маркетинговых, консультационных и прочих услугах.

Осы құжат «Электрондық құжат және электрондық цифрлық қолтаңба туралы» 2003 жылғы 7 қаңтардағы N 370-II ҚРЗ 1 бабына сәйкес қағаз жеткізгіштегі құжатпен бірдей.
Данный документ согласно пункту 1 статьи 370-II ЗРК от 7 января 2003 года «Об электронном документе и электронной цифровой подписи» равнозначен документу на бумажном носителе.



*штрих-код ЖМБМК АЖ-дан алынған және қызмет берушінің электрондық-цифрлық қолтаңбасымен қол қойылған деректерді қамтиды: «Азаматтарға арналған үкімет» мемлекеттік корпорациясы» коммерциялық емес акционерлік қоғамының Қарағанды облысы бойынша филиалының тіркеу және жер кадастры бойынша Приозерск қаласының бөлімі
*штрих-код содержит данные, полученные из ИС ЕГКН и подписанные электронно-цифровой подписью услугодателя: Отдел города Приозерск по регистрации и земельному кадастру филиала некоммерческого акционерного общества «Государственная корпорация» Правительство для граждан» по Карагандинской области

Приложение 1
к Правилам составления
землеустроительного проекта
по формированию земельных участков
Форма

Акт полевого обследования земельного участка
от 25 12 2023 года

ТОО «Saryarka Geo Engineering»
(фамилия, имя, отчество (при наличии) физического лица или наименование юридического лица, осуществляющего разработку землеустроительного проекта)
на основании заявления на составление землеустроительного проекта от "26" 12 2023 года
проведено полевое обследование земельного участка, предоставляемого/ принадлежащего
ГУ «Отдел земельных отношений, архитектуры и градостроительства города Приозерск»
(фамилия, имя, отчество (при наличии) физического лица или наименование юридического лица)
На право временного возмездного землепользования (аренда) с целевым назначением для строительства гаража
(вид права, целевое назначение, кадастровый номер (при его наличии) земельного участка)
В присутствии заказчика/представителя
ГУ «Отдел земельных отношений, архитектуры и градостроительства города Приозерск»
(фамилия, имя, отчество (при наличии)
В результате полевого обследования установлено следующее:
_____
Земельный участок расположен: Карагандинская область, город Приозерск, улица переулок Гранитный проезд, гаражный массив 1, 2 ряд, земельный участок 28
(месторасположение, адрес)
Площадь земельного участка составляет 0,0024 гектар.
Геодезические приборы, примененные при полевом обследовании земельного участка:
GPS Leyka 3500.
(тип прибора, точность)
Состояние земельного участка (сведения о физическом состоянии земельного участка, наличие объектов/строений/сооружений, инженерных коммуникаций, дорог, в том числе автодорог, полевых, железнодорожных путей, мостов, ограждений)
_____
_____
Описание границ (определение смежных землепользователей, описать по каждому смежеству прохождение границы по местным признакам и ориентирам)
_____
_____
Описание земель постороннего пользования (линии электропередач и связи, колодцы, постройки, каналы и другие коммуникации)
_____
_____
Исполнитель проекта Мукушев А.Ж. _____
(фамилия, имя, отчество (при наличии)) (подпись) (дата)
Заказчик/представитель Букпантаев С.Т. _____
(фамилия, имя, отчество (при наличии)) (подпись) (дата)
Третье лицо _____
(фамилия, имя, отчество (при наличии)) (подпись) (дата) оборотная сторона)

Журнал измерений

Объект: Карагандинская область, город Приозерск, улица переулок Гранитный проезд, гаражный массив 1, 2 ряд, земельный участок 28

(местоположение земельного участка, адресные данные)

Геодезические приборы применяемые при съемке: механическая рулетка 100 м.

(тип прибора, точность)

Ход: _____

Исполнитель: Мукушев А.Ж. руководитель _____

(Ф.И.О.) (должность) (подпись)

Согласовано заказчик:

_____

_____

(Ф.И.О. физического лица либо полное наименование юр. лица)

от «____» _____20___года

Утверждено приказом:

ГУ «Отдел земельных отношений, архитектуры и градостроительства города города Приозерск»

(Наименование уполномоченного органа)

_____С.Т. Букпантаев

от «____» _____20___года №_____

ТОО «Saryarka Geo Engineering»

Наименование физического и юридического лица, осуществляющего разработку землеустроительного проекта (наименование физического или юридического лица, осуществляющего разработку землеустроительного проекта)

ЗЕМЛЕУСТРОИТЕЛЬНЫЙ ПРОЕКТ

Предоставления земельного участка ГУ «Отдел земельных отношений, архитектуры и градостроительства города Приозерск» по предоставлению на праве временного возмездного землепользования (аренда) для строительства гаража

(Наименование землеустроительного проекта)

Площадь земельного участка: 0,0024 га

Местоположение земельного участка:
Карагандинская область, город Приозерск, улица переулок Гранитный проезд, гаражный массив 1, 2 ряд, земельный участок 28

Исполнитель проекта: Мукушев А.Ж.

Разработчик проекта: ТОО «Saryarka Geo Engineering»

Руководитель: Мукушев А.Ж. _____

М.П.

Берілген күні/
Дата выдачи «_25_»___12___2023 года

Қарағанды облысы, Приозерск қаласы, Гранитный проезд тұйық көшесі, 1 көлікжай алабы, 2 қатар, 28 жер телімі мекен жайында орналасқан жер учаскесіне көлікжай құрылысын салу үшін «Приозерск қаласының жер қатынастары, сәулет және қала құрылысы бөлімі» ММ-нің уақытша өтеулі жер пайдалану (жалгерлік) құқығымен берілетін жер учаскесінің (жоспар) схемасы

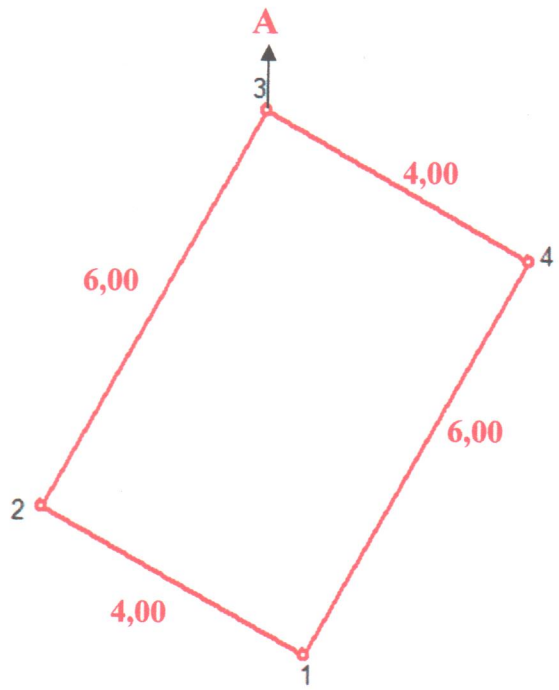

Масштаб 1:100

ШАРТТЫ БЕЛГІЛЕР
УСЛОВНЫЕ ОБОЗНАЧЕНИЯ

учаскесінің жобаланатын шекарасы
проектируемая граница земельного участка

6,00 жобаланатын өлшемі, м
проектируемые линии, м

1 бұрылыс нүктелерінің нөмірі
номера поворотных точек

ШЕКТЕС УЧАСКЕЛЕРДІҢ КАДАСТРЛЫҚ НӨМІРЛЕРІ (ЖЕР САНАТТАРЫ)
КАДАСТРОВЫЕ НОМЕРА (КАТЕГОРИИ ЗЕМЕЛЬ) СМЕЖЕНЫХ УЧАСТКОВ
А-дан А-ға дейін 09-111- Приозерск қаласының жерлері-земли города Приозерск

Схема (план) предоставления земельного участка ГУ «Отдел земельных отношений, архитектуры и градостроительства города Приозерск» на право временного возмездного землепользования (аренда) для строительства гаража, расположенного по адресу: Карагандинская область, город Приозерск, улица переулок Гранитный проезд, гаражный массив 1, 2 ряд, земельный участок 28

Схема келісілді/Схема согласовано:

_____

_____

ЭКСПЛИКАЦИЯ ЗЕМЕЛЬ

Атауы / Наименование	Көлемі, га Площадь, га
Жоспардағы барлық жер / Всего земель в плане	0,0024 га
Бекітілген алаңы / Закрепленная площадь	0,0024 га

ШЕКТЕУЛЕР ТУРАЛЫ МӘЛІМЕТ / СВЕДЕНИЯ ОБ ОГРАНИЧЕНИЯХ

Жер учаскесін пайдаланудағы шектеулер мен ауырпалықтар	Санитарлық және экологиялық талаптардың сақталуы, көрсетілген мақсатқа пайдалану
Ограничения в использовании и обременения земельного участка	Соблюдение санитарных и экологических норм, использовать по назначению

	Ф.И.О	Подпись	Межхозяйственное землеустройство			
Басшы-Руководитель	Мукушев А.Ж.		ГУ «Отдел земельных отношений, архитектуры и градостроительства города Приозерск»			
			ЖОБА СЫЗБАСЫ ЧЕРТЕЖ ПРОЕКТА	Кезеңі/ Стад	Пар/парақт. Лист/листов	Масштаб
				С/С	1/1	1: 100
		25.12.2023 г.		ТОО «Saryarka Geo Engineering»		

Опись землеустроительного проекта

№ п/п	Наименование документа	количество листов	№ страниц
	Текстовая часть		
1.	Перечень документов, принятых у заказчика	1	1
2.	Заявление на разработку землеустроительного проекта	1	2
3.	Постановление акимата города Приозерск	3	3-5
4.	Свидетельство о гос. Регистрации юр. Лица	1	6
5.	Ситуационная схема земельного участка	1	7
	Техническая часть		
6.	Пояснительная записка к землеустроительному проекту	1	8
7.	Акт полевого обследования земельного участка	2	9-10
8.	Журнал измерении	1	11
9.	Абрис	1	12
10.	Схема (план) земельного участка	1	13
11.	Схема (план)согласования земельного участка участниками землеустроительного процесса	1	14
12.	Акт сверки ведомости координат проектируемого земельного участка	1	15
13.	План проектируемого земельного участка	1	16
14.	Сводная ведомость координат и длин сторон границы земельного участка	1	17
	Итого:	**17**	**17**

_____

(Ф.И.О. исполнителя землеустроительного проекта)



25.12.2023г

(подпись, дата)

Перечень документов, принятых у заказчика

№ п/п	Наименование документа	Количество листов	Примечание (копии, оригиналы, формат и другие)
1	Заявление на разработку землеустроительного проекта	1	оригинал
2	Постановление акимата города Приозерск	3	копия
3	Свидетельство о гос. регистрации юр. лица	1	копия
4	Ситуационная схема з/у	1	копия

Мукушев А.Ж.
(Ф.И.О. лица принявшего пакет документов к проекту)

25.12.2023г
(подпись, дата)

(Наименование заказчика (представителя), сдавшего пакет документов)

(подпись, дата)

План проектируемого земельного участка / Жобаланып отырған жер учаскесінің жоспары

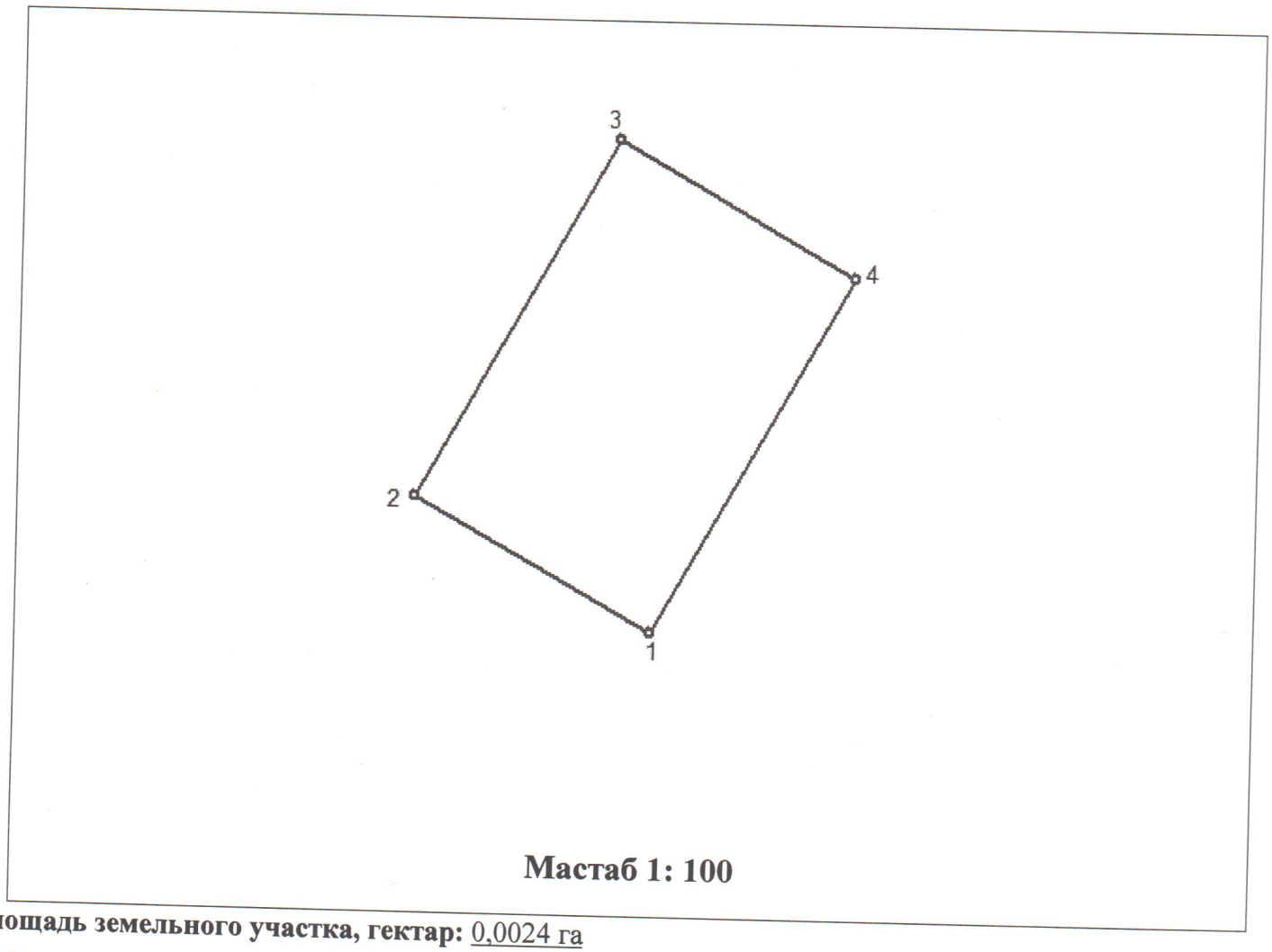

Мастаб 1: 100

Площадь земельного участка, гектар: 0,0024 га
Целевое назначение земельного участка: для строительства гаража
Местоположение земельного участка: Карагандинская область, город Приозерск, улица переулок Гранитный проезд, гаражный массив 1, 2 ряд, земельный участок 28
Категория земельного участка (при наличии):земли населенных пунктов (городов, поселков и сельских населенных пунктов)
План составлен: ТОО «Saryarka Geo Engineering», БИН 181140036458

Место печати _____ А.Ж. Мукушев
(подпись) (Ф.И.О. (при его наличии)

Дата составления плана «15» декабря 2023г.

Пояснительная записка к землеустроительному проекту

Землеустроительный проект разработан на основании заявления на землеустроительные работы от 12.12.2023 года № 1

Землепользователь (собственник): ГУ «Отдел земельных отношений, архитектуры и градостроительства города Приозерск»
(фамилия, имя, отчество физического лица или наименование юридического лица)

Местоположение земельного участка: Карагандинская область, города Приозерск, улица переулок Гранитный проезд, гаражный массив 1, 2 ряд, земельный участок 28

Основание составления землеустроительного проекта:
Землеустроительный проект составлен согласно Постановлению акимата г. Приозерск от 21.11.2023 года № 46/241

Вид права собственности на земельный участок:
временное возмездное землепользования (аренда)

Площадь земельного участка: 0,0024 га

Целевое назначение земельного участка: для строительства гаража
Категория земель земельного участка (при упорядочении существующих земельных участков): земли населенных пунктов (городов, поселков и сельских населенных пунктов)

Ограничения, обременения и сервитуты (при их наличии): Соблюдение санитарных и экологических норм, использовать по назначению

Возмещение потерь сельскохозяйственного производства (при их наличии): не производилось

Дополнительное пояснение (изменение границ проектируемого земельного участка, выявление посторонних собственников и (или) землепользователей: нет

Исполнитель: Мукушев А.Ж.
(Ф.И.О. исполнителя землеустроительного проекта)

25.12.2023г
(подпись, дата)

ПРИОЗЕРСК ҚАЛАСЫНЫҢ ЖЕР ҚАТЫНАСТАРЫ, СӘУЛЕТ ЖӘНЕ ҚАЛА ҚҰРЫЛЫСЫ БӨЛІМІ
МЕМЛЕКЕТТІК МЕКЕМЕ

СУДАРСТВЕННОЕ УЧРЖДЕНИЕ ОТДЕЛ ЗЕМЕЛЬНЫХ ТНОШЕНИЙ, АРХИТЕКТУРЫ И ГРАДОСТРОИТЕЛЬСТВА ГОРОДА ПРИОЗЕРСК

БҰЙРЫҚ

ПРИКАЗ

25.01.2024 № 27

Приозерск қаласы

город Приозерск

«Приозерск қаласының жер қатынастары, сәулет және қала құрылысы бөлімі» ММ-нің жер учаскесін жерге орналастыру жобасын бекіту туралы

Қазақстан Республикасының 2003 жылдың 20 маусымдағы Жер кодексінің 150-бабының 4-тармағына сәйкес **БҰЙЫРАМЫН:**

Қарағанды облысы, Приозерск қаласы, Гранит өткелі, № 1 көлікжай алабы, 2 қатар, жер телімі 28 мекенжайы бойынша орналасқан, көлемі 0,0024 га, пайдалану мақсаты «көлікжай құрылысын салу үшін», уақытша жер пайдалану құқығымен жер учаскелерін беру жөніндегі аукционға қойылатын жер учаскесінің жерге орналастыру жобасы бекітілсін.

Бөлім басшы **С. Бұқпантаев**

Орынд: Е. Раймбаев
Тел. 54013

Сводная ведомость
координат и длин сторон границ земельного участка

Номер точек	Координаты		Длина (м)
	X	Y	
1	46°1'58.39"	73°41'18.47"	6.00
2	46°1'58.45"	73°41'18.31"	4.00
3	46°1'58.62"	73°41'18.44"	6.00
4	46°1'58.56"	73°41'18.61"	4.00

Периметр: 20,0 м

Площадь: 0,0024 га (24 кв.м)

Ведомость составлено: ТОО «Saryarka Geo Engineering», БИН 181140036458

(наименование юридического лица, бизнес-идентификационный номер/фамилия, имя, отчество (при его наличии) физического лица, индивидуальный идентификационный номер)

Место печати

_____ Мукушев Асет Жайлаубаевич

подпись (Фамилия, Имя, Отчество (при его наличии))

Дата составления ведомости: «15» 12 2023ж/г.

Схема (план) согласования земельного участка участниками землеустроительного процесса

Схема (план) согласования земельного участка государственными органами,

третьими лицами (собственники и землепользователи смежных и (или)

посторонних земельных участков) расположенного по адресу:

Карагандинская область, город Приозерск, улица переулок Гранитный проезд, гаражный массив 1, 2 ряд, земельный участок 28

Направление: "Север - Юг"

С

↑

Ю

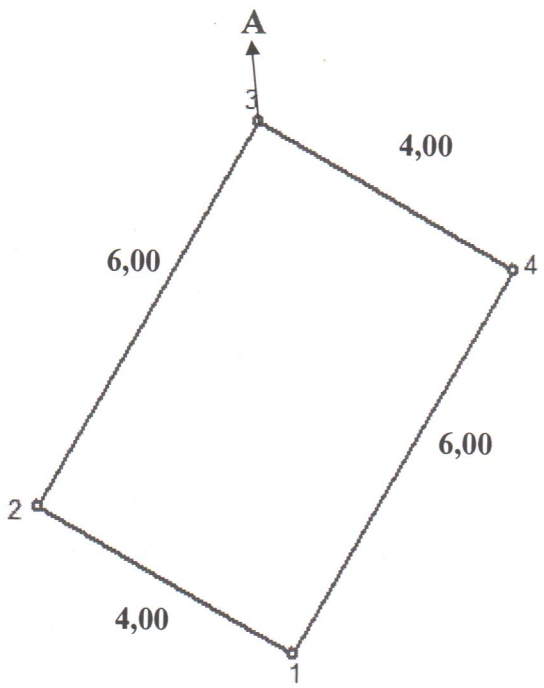

Масштаб 1:100

Кадастровые номера (категории земель) смежных участков:
от А до А: 09-111 земли города Приозерск

Схема (план) согласования земельного участка участниками землеустроительного процесса согласована:

Государственными органами:

№ п/п	Наименование осударственного органа	Должность согласуещего лица	Фамилия, имя, отчество (при его наличии) согласующих должностных лиц	Подпись и печать	Дата
1.	ГУ "Отдел земельных отношений, архитектуры и градостроительства города Приозерск"	Руководитель	Букпантаев С.Т.		25.12.2023 г.

Третьими лица (собственники и землепользователи смежных и (или) посторонних земельных участков):

№ п/п	Описание смежеств	Ф.И.О.	Кадастровый номер (при его наличии)	Подпись	Дата	Согласен или не согласен	Причина отказа в согласовании	Пояснение
1.	от А до А		земли города Приозерск		25.12.2023 г.			
2.								
3.								

Схема (план) земельного участка при проектировании земельного участка, расположенного в черте населенных пунктов (городов, поселков и сельских населенных пунктов)

Землепользователь: ГУ «Отдел земельных отношений, архитектуры и градостроительства города Приозерск»

Целевое назначение: для строительства гаража

Вид права: временное возмездное землепользования (аренда)

Местоположение земельного участка: Карагандинская область, г. Приозерск, улица переулок Гранитный проезд, гаражный массив 1, 2 ряд, земельный участок 28
Площадь: 0,0024 га

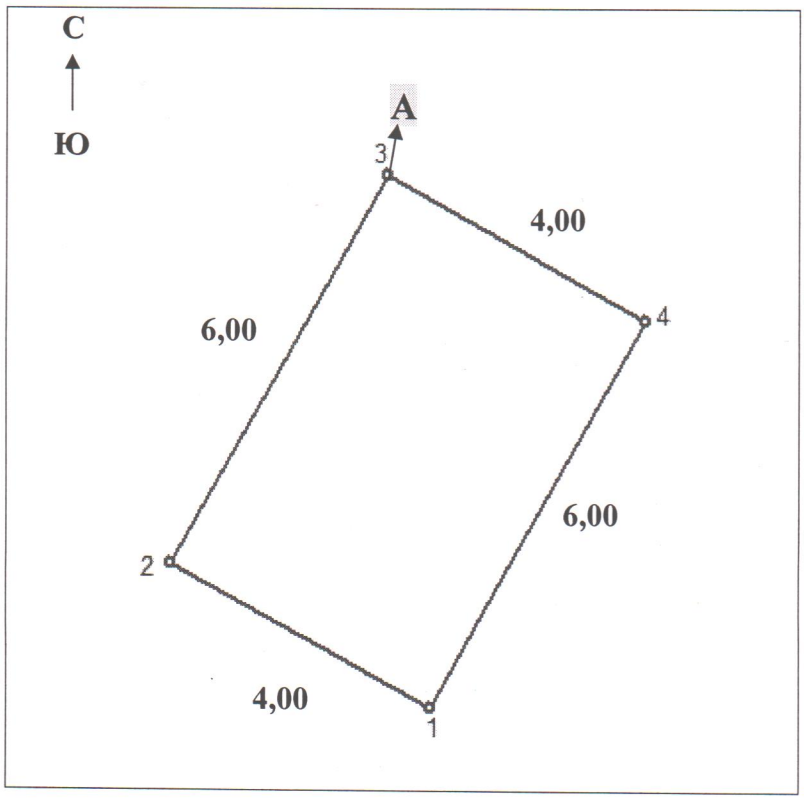

Описание смежеств:

от А до А: 09111 земли города Приозерск

Условные обозначения:

1 — жер пайдалану шекаралары және нүкте нөмірлері
граница землепользования и номера точек

6,00 — сызықтың жобаланатын метірлік өлшемі
проектируемые меры линии в метрах

Исполнитель проекта	Ф.И.О	Подпись	Дата	Площадь зем.участка	ГУ «Отдел ЗО, Аи ГС города Приозерск»		
					Чертеж проекта	Листов	В масштабе
Руководитель	Мукушев А.Ж.		25.12.2023 г.				
				0,0024 га		1	1: 100

ТОО «Saryarka Geo Engineering»

Наименование физического и юридического лица, осуществляющего разработку землеустроительного проекта

Техническая часть землеустроительного проекта

ЗЕМЛЕУСТРОИТЕЛЬНЫЙ ПРОЕКТ

Предоставления земельного участка на право временного возмездного землепользования для строительства гаража

(наименование землеустроительного проекта)

Наименование заказчика: ГУ «Отдел земельных отношений, архитектуры и градостроительства города Приозерск»

(фамилия, имя, отчество физического лица или наименование юридического лица)

Местоположение земельного участка:

Карагандинская область, город Приозерск, улица переулок Гаражный массив, гаражный массив 1, 2 ряд, земельный участок 28

Исполнитель: Мукушев А.Ж.

Ф.И.О. исполнителя землеустроительного проекта

25.12.2023г

(подпись, дата)

Чертеж полевого обследования земельного участка

Адрес: Карагандинская область, город Приозерск, улица переулок Гранитный проезд, гаражный массив 1, 2 ряд, земельный участок 28
Площадь: 0,0024 га

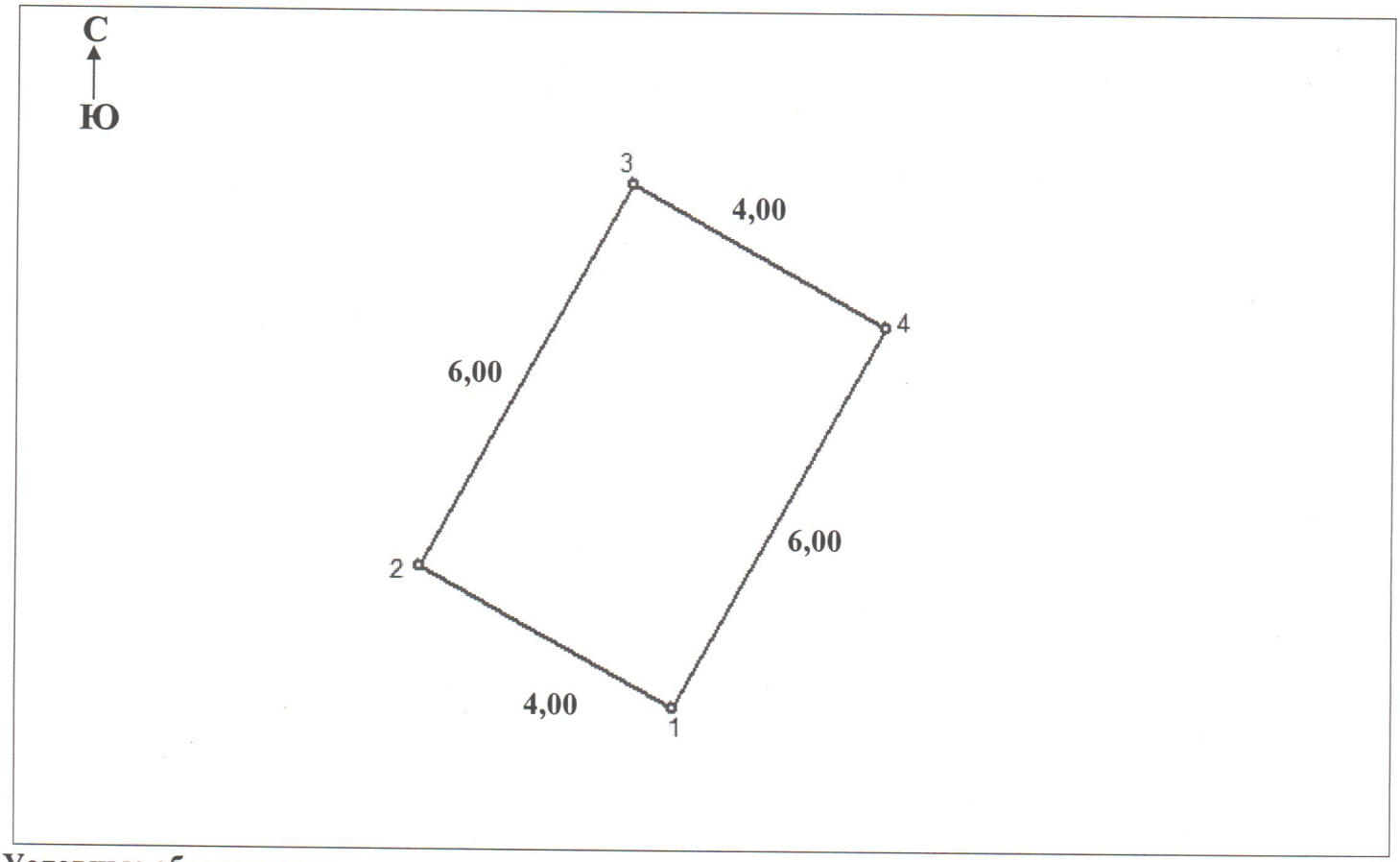

Условные обозначения:

1	жер пайдалану шекаралары және нүкте нөмірлері граница землепользования и номера точек
6,00	сызықтың жобаланатын метірлік өлшемі проектируемые меры линии в метрах

Исполнитель: Мукушев А.Ж._____ "25" 12 2023 года
(фамилия, имя, отчество (при наличии)) (подпись) (дата)

Заказчик: ГУ «Отдел ОЗО, А и ГС города Приозерск»_____ "___"_____20__ года
(фамилия, имя, отчество (при наличии)) (подпись) (дата)