Жер учаскесінің схемасы (жоспары)
схема (план) земельного участка

Меншік иесі/жер пайдаланушы
Собственник/землепользователь: "Көкшетау қаласының жер қатынастары, сәулет және қала құрылысы бөлімі" ММ / ГУ "Отдел земельных отношений, архитектуры и градостроительства города Кокшетау"
Нысаналы мақсаты / Целевое назначение: жүк автомобильдерін жөндеу бойынша модульдік блокты салу үшін / для возведения модульного блока по ремонту грузовых автомобилей
Құқық түрі/ Вид права: жалға алу құқығын сатып алу отырып, 5 жыл мерзімге уақытша өтеулі жер пайдалану құқығы / право временного возмездного землепользования сроком на 5 лет, с выкупом права аренды
Орналасқан жері/ Ақмола облысы, Көкшетау қаласы, ҚР-2 ауданы (схемаға сәйкес)
Местоположение: Акмолинская область, город Кокшетау, район РК-2 (согласно схеме)
Алаңы/ Площадь: 0,8702 га

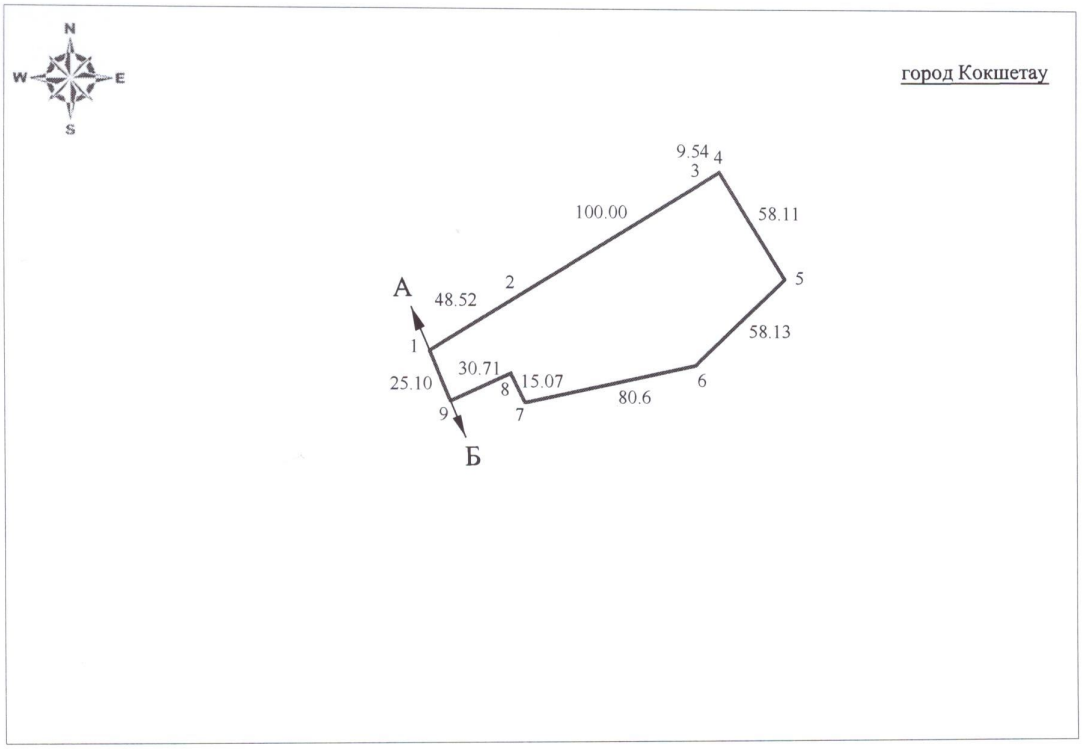

Шектесулердің сипаттамасы / Описание смежеств:
А дан Б ға дейін: қала жерлері — от А до Б: земли города
Б дан А ға дейін: 01-174-015-018 — от Б до А: 01-174-015-018

Шарты белгілер/Условные обращения: ☐ - земельный участок

Тапсырыс беруші/Заказчик_____

(фамилия, имя, отчество (при его наличии) физического лица или наименование юридического лица, подпись)

Жобаның орындаушысы / Исполнитель проекта	Аты, әкесінің аты (бар болса), тегі / Фамилия, имя, отчество (при его наличии)	қолы / подпись	күні / дата	**Жер учаскесіне құқық беру туралы жерге орналастыру жобасы / Землеустроительный проект о предоставлении права на земельный участок**		
				ГУ "Отдел земельных отношений, архитектуры и градостроительства города Кокшетау"		
				Жобаның сызбасы/ Чертеж проекта	беттер листов	масштабпен в масштабе
Басшы (тексерді)/ Руководитель (проекта)	Ержанов А.Ж.		07.12.23г.		1	1:500
Орындаушы/ Исполнитель	Жапарова Ж.А.		07.12.23г.			