Согласовано, заказчик:

ГУ «Отдел земельных отношений Щербакинского района
(Ф.И.О. физического лица либо полное наименование юридического лица
от " " _____20__ года

Утверждено приказом:

(Наименование уполномоченного органа)
от "11" 05 2021 года № 92

ТОО"PavStanCompany"

_____
(наименование юридического лица, осуществляющего разработку землеустроительного проекта)

Схема(план) земельного участка по определению границ земельного участка Участок №5

Месторасположения (адрес) земельного участка: Павлодарская область, Щербактинский район, территория Жылы-булакского сельского округа, село Колбулак .

Разработчик проекта: ТОО"PavStanCompany"

_____
(место для подписи и печати)

Дата выдачи " " _____20__ года

Опись землеустроительного проекта

№ п/п	Наименование документа	количество листов	№ страниц
	Текстовая часть		
1	Корректурный лист проекта	1	4
2	Перечень документов, принятых у заказчика		
3	Доверенность	1	10
	Техническая часть		
4	Пояснительная записка к землеустроительному проекту	1	11
5	Схема (план) земельного участка	1	12
6	План земельного участка по координатам	1	13
7	Рабочий чертеж	1	14
8	Журнал измерений	1	15
9	Абрис	1	16
10	Сводная ведомость координат	1	17
11	Кроки	1	18
	Итого:	18	

Компарев Р.Е. _____

фамилия, имя, отчество исполнителя землеустроительного проекта

_____

(подпись, дата)

ЖАУАПКЕРШІЛІГІ ШЕКТЕУЛІ СЕРІКТЕСТІГІ "PavStanCompany" ТОВАРИЩЕСТВО С ОГРАНИЧЕННОЙ ОТВЕТСТВЕННОСТЬЮ

Корректурный лист проекта

Наименование лиц,внесших корректировку	Дата приема	Дата передачи	Замечания, исправления,согласования

Конкарсв Д.Е._____

фамилия, имя, отчество исполнителя землеустроительного проекта

_____

(подпись, дата)

ТОО"PavStanCompany"

Техническая часть схемы (плана) земельного участка

Наименование заказчика: ГУ «Отдел земельных отношений Щербактинского района»

(фамилия, имя, отчество физического лица или наименование юридического лица)

Исполнитель: техник-землеустроитель Конкарев Р.Е.

г.Павлодар
2020 год

Пояснительная записка к землеустроительному проекту

План земельного участка было выполнено в соответствии с утвержденным Правилом выполнения землеустроительных работ Министром национальной экономики Республики Казахстан от 06 мая 2015 года № 379. В целях определения месторасположения границ земельного участка, путем измерения расстояния поворотных точек, производились полевые работы с использованием 50-метровой мерной ленты. Математическая обработка результатов измерений и вычисление площади земельного участка проводилась при помощи геодезических и инженерных формул в условной системе координат. Схема земельного участка выполнена в масштабе 1: 10000.

Все проведенные работы занесены в журнал полевых измерений. Установленная граница показана представителям заинтересованных землепользователей. По завершению полевых работ по перенесению проекта в натуру составлен акт перенесения границ и акт сдачи межевых знаков на наблюдение за сохранностью. Материалы проведенных работ хранятся в архиве.

Участок №3

Наименование обьекта для ~~ведения бизнеса~~ размещения объектов торговли и сервиса

Адрес участка Павлодарская область, Щербактинский район, территория Жылы-будакского сельского округа, село Комбулак

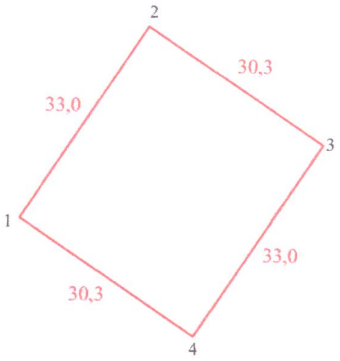

Условное обозначение:

- земельный участок площадью - 0,1 га

Зам.директора		*Кошкарев В.Е.*		ТОО "PavStanCompany" БИН 180940003814		
				Проект границ земельного участка	Стадия	Чертеж	Листов
					П	1	1
				ГУ "Отдел земельных отношений Щербактинского района"	Масштаб 1:1000		

Схема (план)

по определению границ земельного участка №5 площадью 0,1 га
расположенного: Павлодарская область, Щербактинский район,
территория Жылы-булакского сельского округа, село Кольдунак
для ~~ведения бизнеса~~ размещения объектов торговли и сервиса

Утверждено:
Приказ № 52 от 01.06.2021 г
руководитель ГУ "Отдел земельных
отношений Щербактинского района"
_____ Жанайдаров К.Д.

С
З В
Ю

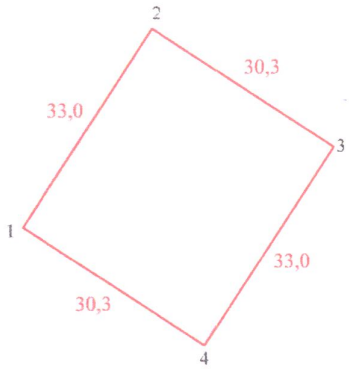

СХЕМА РАЗМЕЩЕНИЯ ЗЕМЕЛЬНОГО УЧАСТКА



Условное обозначение:

- земельный участок площадью - 0,1 га

		Проект границ земельного участка	
		ГУ "Отдел земельных отношений Щербактинского района"	
Зам.директора	Кошкарев Р.Е.	Чертеж проекта	Стадия: проект; Листов: 3; Масштаб: 1 : 1000
			ТОО "PavStanCompany" БИН 180940003814

План земельного участка соответствует графическим данным филиала некоммерческого акционерного общества "Государственная корпорация "Правительство для граждан" по Павлодарской области

«16» 06 2020 года

Подпись должностного-лица, печать

ПЛАН ЗЕМЕЛЬНОГО УЧАСТКА

Кадастровый номер земельного участка		Площадь, га	0,1
Местоположение земельного участка	Павлодарская область, Щербактинский район, территория Жылы-булакского сельского округа с.Колбулан	Категория земель	н.п. ~~СельХозНазначения~~
Целевое назначение	для ~~ведения сельскохозяйственного производства~~ бизнеса		
	размещения объектов торговли и сервиса		

исправленному верить

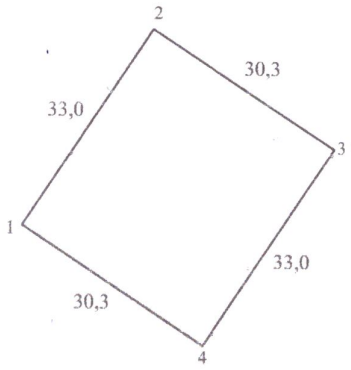

План составил: техник-землеустроитель Кошкарев Р.В.

Рабочий чертеж
по установлению в натуру границ
земельного участка площадью 0,1 га
расположенного: Павлодарская область, Щербактинский район,
территория Жылы-булакского сельского округа, село Калбулак
для ~~ведения бизпеса~~ размещения
объектов торговли и сервиса

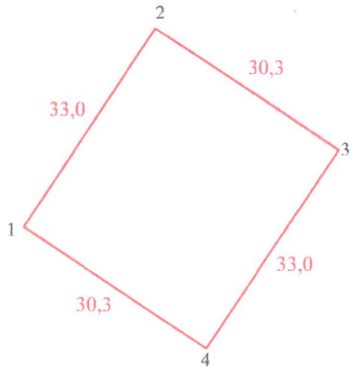

Условное обозначение:

- земельный участок площадью - 0,1 га

Условные обозначения:

- проектный промер
1000,0 - натурный промер
- направление измерений

Рабочий чертеж составил:
Р.Е.Кошкарев
"___" _____ 2020 г.

ТОО"PavStanCompany"

ЖУРНАЛ
измерений и абрис

веденный при установлении (восстановлении) границ земельного участка для ~~ведения бизнеса~~ размещение объектов торговли и сервиса

Инструмент: jps-приемник 64s

Исполнитель: ***Кошкарев Р.Е.***

ЖАУАПКЕРШІЛІГІ ШЕКТЕУЛІ СЕРІКТЕСТІГІ "PavStanCompany" ТОВАРИЩЕСТВО С ОГРАНИЧЕННОЙ ОТВЕТСТВЕННОСТЬЮ

ҚАЗАҚСТАН РЕСПУБЛИКАСЫ ПАВЛОДАР ОБЛЫСЫ ПАВЛОДАР ҚАЛАСЫ * РЕСПУБЛИКА КАЗАХСТАН ПАВЛОДАРСКАЯ ОБЛАСТЬ ПАВЛОДАРСКИЙ РАЙОН

« » 2020 г.

ЖИЕКСЫЗБА
АБРИС

Земельного участка: *площадью 0,1 га*
расположенного: Павлодарская область, Щербактинский район,
территория Жылы-булакского сельского округа, село Камбулак
для ~~ведения бизнеса~~ размещения объектов торговли и сервиса

1	
	33,0
2	
	30,3
3	
	33,0
4	
	30,3

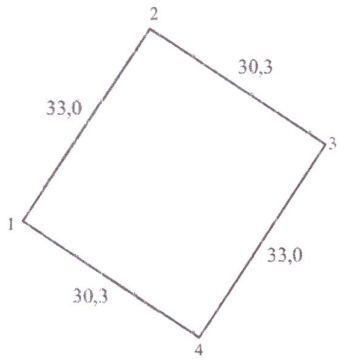

Промеры выполнены jps навигатором-62s
Измерения произвел и абрис составил:

"__" _____ 2020 г.

Сводная ведомость

координат и длин сторон границ земельного участка

ГУ «Отдел земельных отношений Щербактинского района»

участок №5

Щербактинский район, территория Жылы-булакского с.о, село Кольбулак

(наименование землепользователя, местоположение земельного участка)

Номера точек	Координаты		Длина (м)
	X	Y	
1	808056.0291	89561.8652	33,0
2	808082.9085	89581.0094	30,3
3	808065.3306	89605.6895	33,0
4	808038.4512	89586.5453	30,3

Периметр: 126,6 м

Площадь: 0,1 га

Ведомость составил: Кошкарев Р.Е. «__»_____2020 г.

(подпись) (Ф.И.О.) (дата)

Сверка координат и длин сторон границ проектируемого земельного участка произведена с автоматизированной информационной системой государственного земельного кадастра _____

предприятие ведущее государственный земельный кадастр

Сверку произвел (а): _____ «16» 06 2020

(подпись, печать) (фамилия, имя, отчество должностного лица) (дата)

Кроки

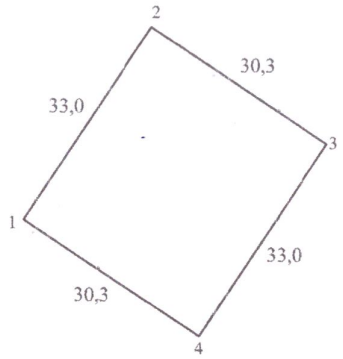

" " 2020 г.