жеке кәсіпкер
"MB-GeoService"

индивидуальный
предприниматель
"MB-GeoService"

Индер ауданы, Жарсуат ауылы,
Наурыз көшесі, №12 үй.
тел: 8(775) 787-13-73
e-mail: medet.zem@gmail.com

Индерский район, село Жарсуат,
улица Наурыз, дом №12.
тел: 8(775) 787-13-73
e-mail: medet.zem@gmail.com

Келісілді, тапсырыс беруші
"Индер аудандық жер қатынастары, сәулет және қала құрылысы бөлімі"ММ

_____

2022 ж. "___" _____

Бекітемін
"Индер аудандық жер қатынастары, сәулет және қала құрылысы бөлімі" ММ басшысы

_____**Үсенқызы А.**

2022 ж. «___» _____

Индер ауданы, Көктоғай ауылы, Ш. Еділбаев көшесі мекен - жайында орналасқан екі пәтерлік тұрғын үй құрылысы үшін жер учаскесін уақытша өтеулі жер пайдалану 5 жыл мерзімге құқығымен табыстау жөніндегі

ЖЕРГЕ ОРНАЛАСТЫРУ ЖОБАСЫ

Жер телімінің орналасқан жері (мекенжайы): Индер ауданы, Көктоғай ауылы, Ш. Еділбаев көшесі

Жобаны әзірлеуші: "MB-GeoService" ЖК

Орындаушы **М. Б. Утеманов**

Жобаны әзірлеуші: "MB-GeoService" ЖК

Индер ауданы, Көктоғай ауылы, Ш. Еділбаев көшесі мекен-жайында орналасқан екі пәтерлік тұрғын үй құрылысы үшін уақытша өтеулі жер пайдалану 5 жыл мерзімге құқығымен табыстау жөніндегі

ЖЕРГЕ ОРНАЛАСТЫРУ ЖОБАСЫНЫҢ ТЕХНИКАЛЫҚ БӨЛІМІ

Тапсырыс беруші: "Индер аудандық жер қатынастары, сәулет және қала құрылысы бөлімі"ММ

Жер телімінің орналасқан жері (мекенжайы): Индер ауданы, Көктоғай ауылы, Ш. Еділбаев көшесі

Жерге орналастыру жобасына түсіндірме жазба

Жерге орналастыру жобасы, "Индер аудандық жер қатынастары, сәулет және қала құрылысы бөлімі" ММ-нің 2022 жылғы 07 маусымда өткізілген жер учаскелерін табыстау бойынша Индер аудандық комиссия отырысының №16 санды хаттамасынан үзінді негізінде жүргізілді

Жер пайдаланушы: "Индер аудандық жер қатынастары, сәулет және қала құрылысы бөлімі"ММ

Жер телімінің орналасқан жері: Индер ауданы, Көктоғай ауылы, Ш. Еділбаев көшесі

Жерге орналастыру жобасын жасаудың негіздемесі: "Индер аудандық жер қатынастары, сәулет және қала құрылысы бөлімі" ММ-нің 2022 жылғы 07 маусымда өткізілген жер учаскелерін табыстау бойынша Индер аудандық комиссия отырысының №16 санды хаттамасынан үзінді негізінде жасақталды.

Меншік құқығының түрі: уақытша өтеулі жер пайдалану 5 жыл мерзімге
Жалпы ауданы -0,1200 га

Жер телімінің нысаналы мақсаты: екі пәтерлік тұрғын үй құрылысы үшін

Қосымша түсініктеме: жер телімінің бұрылыс айналма нүктелері (координаталары) «Азаматтарға арналған үкімет» мемлекеттік корпорациясы коммерциялық емес акционерлік қоғамы Атырау облысы бойынша филиалының Индер аудандық тіркеу және Жер кадастры бөлімінде сақталады.

Ауыл шаруашылығы өндірісі шығындарының (болған жағдайда) орнын толтыру:

Орындаушы : **Утеманов М.**

ЖОБАНЫҢ СХЕМАЛЫҚ СЫЗБАСЫ - СИТУАЦИЯЛЫҚ СХЕМА

Өтініш білдірушінің аты-жөні/атауы: "Индер аудандық жер қатынастары, сәулет және қала құрылысы бөлімі"ММ

Жер учаскесінің орналасқан жері: Индер ауданы, Көктоғай ауылы, Ш. Еділбаев көшесі

Жер учаскесінің нысаналы мақсаты: екі пәтерлік тұрғын үй құрылысы үшін

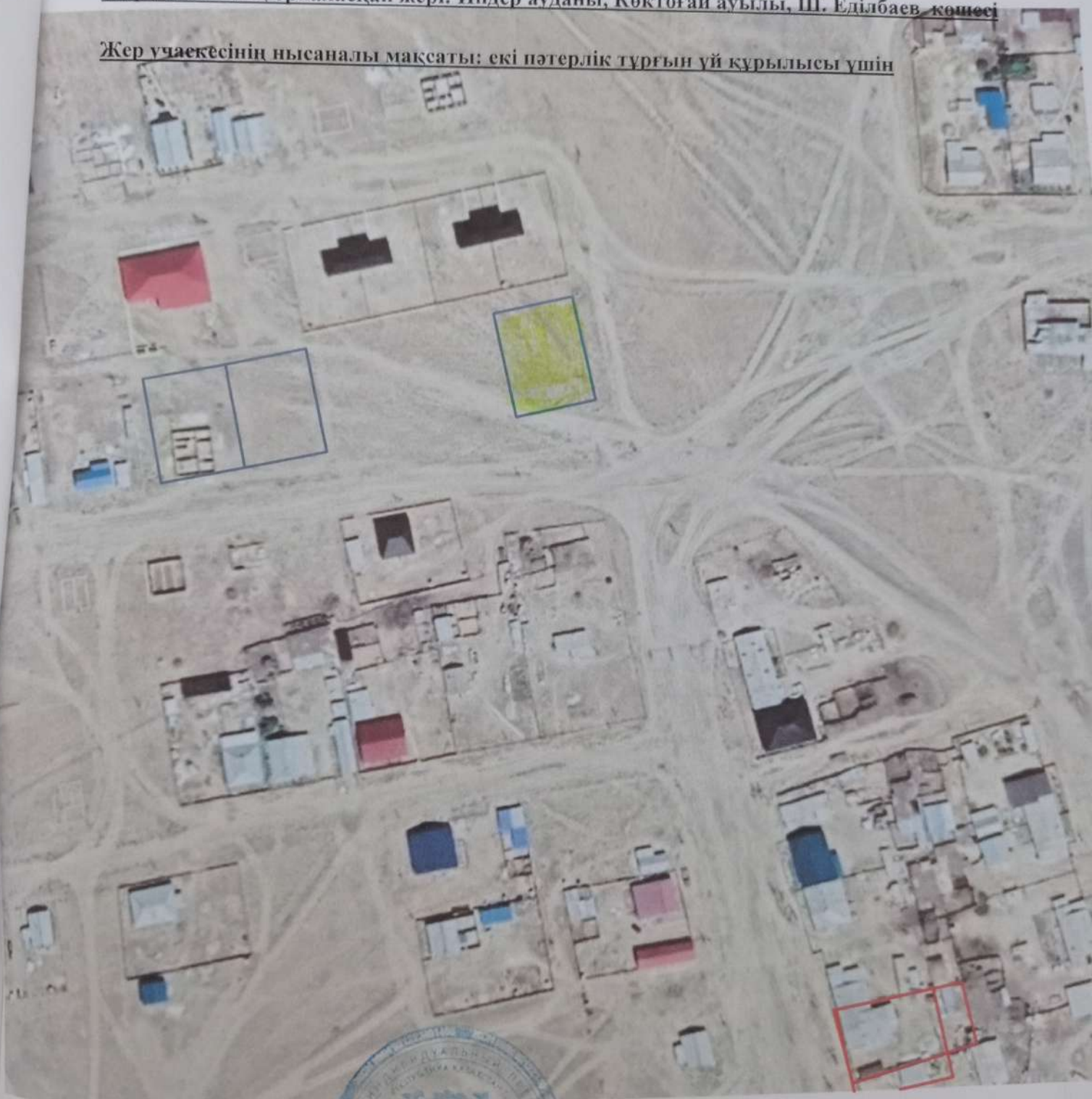

		Жер телімінің ауданы	Беттер	Масштаб
			1	1:2000
		0,12 га	Күні	
Орындаушы	Утеманов М.			

Индер ауданы, Көктоғай ауылы, Ш. Еділбаев көшесі мекен жайында орналасқан екі пәтерлік тұрғын үй құрылысы үшін табысталатын жер учаскесін шекарасын ауыстырудың (қалпына келтірудің) жұмыс сызбасы

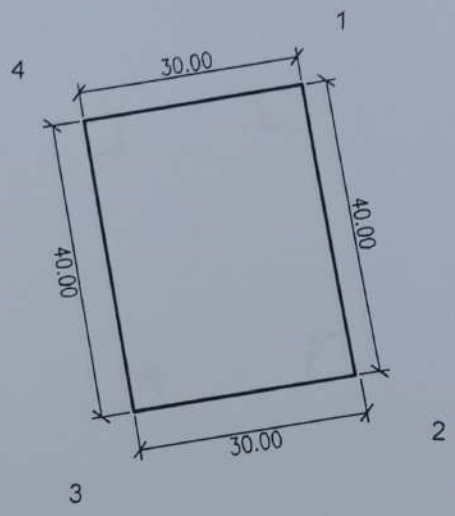

Шектестіктер сипаттамасы

1-3 көше
3-4 елді м/ж
4-1 өткел

Орындаушы : _____ **Утеманов М.**

Абрис

М 1:1000

№	Ішкі бұрыштары
1	90°
2	90°
3	90°
4	90°

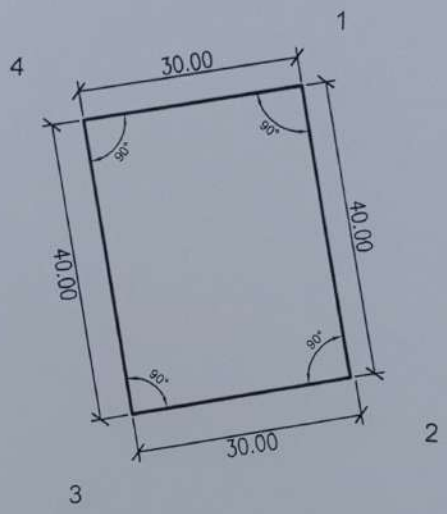

Орындаушы : _____ **Утеманов М.**