Бұйрығымен бекітілді
Утверждено приказом

Жаркаинң ауданының "Жер қатынастары бөлімі" ММ
ГУ "Отдел земельных отношений Жаркаинского района

_____Первушкина М.С.

Бұйрық/Приказ №_144_ "_17_" _06_ 2021 ж/г.

Жер телімінің орналастыру схемасы/
Схема расположения земельного участка

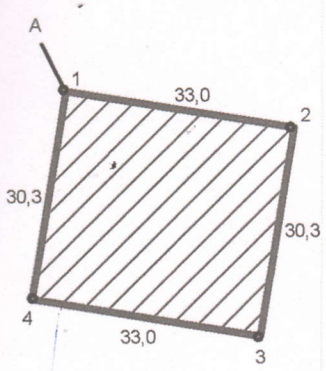



Масштаб: 1:1500

Масштаб: 1:1500

артты белгілер/Условные знаки:
А до А: 01-283-002

	Лауазымы/ должность	Аты-жөні ФИО	қолы подпись	Площадь земельного участка	Листов	Лист	Масштаб
2	специалист	Шерияздан Н.			1	1	1:1500
3				**0,1000 га**	Жоба сызбасы/ Чертеж прокта		