Заказчик

Келісілді, тапсырыс беруші:
Согласовано, заказчик:
"Қамысты ауданының жер қатынастары бөлімі" Мемлекеттік мекемесі
(фамилия, имя, отчество физического лица либо полное наименование юридического лица)
(аты-жөні/заңды тұлға)
от «___» _____20___года

бұйрығымен бекітілді
Утверждено приказом:
"Қамысты ауданының жер қатынастары бөлімі" Мемлекеттік мекемесінің
(Наименование уполномоченного органа)

(уәкілетті органның атауы)
от «___» _____20___года

«Азаматтарға арналған үкімет» мемлекеттік корпорациясы» коммерциялық емес акционерлік қоғамының Қостанай облысы бойынша филиалы
Филиал некоммерческого акционерного общества «Государственная корпорация «Правительство для граждан» по Костанайской области

Землеустроительный проект
Жерге орналастыру жобасы

Жер учаскесін аукционға қою
земельного участка, выставляемого на аукцион
"Қамысты ауданының жер қатынастары бөлімі" Мемлекеттік мекемесі
(жерге орналастыру жобасының атауы/наименование землеустроительного проекта)

Жер учаскесінің орналасқан жері (мекенжайы): Қостанай облысы, Қамысты ауданы, Қамысты ауылдық округі, Қамысты а. , Ержанов көш.
Месторасположение (адрес) земельного участка: Костанайская область, Камыстинский район, Камыстинский сельский округ, с. Камысты, ул. Ержанова
Жобаны әзірлеуші/Разработчик проекта Рабаданов Рустам Магомедзомирович

_____ Салыков Д. К.
(қол қою мен мөрдің орны
место для подписи и печати)

Берілген күні/Дата выдачи « » _____ 20__ ж./года

Жерге орналастыру жобасының тізімдемесі
Опись землеустроительного проекта

№	құжаттың атауы Наименование документа	Беттер саны Количество	Беттер № № страниц
	Мәтіндік бөлім Текстовая часть		
1	Жобаның корректуралық парағы Корректурный лист проекта	1	3
2	Құжаттар тізімі Перечень документов	1	4
3	Жерге орналастыру жобасын әзірлеу үшін өтініш Заявление на разработку землеустроительного проекта	1	5
4	Жеке куәліктің көшірмесі Копия документа удостоверяющего личность гражданина либо справка о государственной регистрации (перерегистрации) юридического лица	4	6-9
5	Құқықтық құжаттар Юридические документы	3	8-12
6	Техникалық бөлім Техническая часть	1	13
7	Түсіндірме жазба Пояснительная записка к землеустроительному проекту	1	14
8	Ситуациялық сызба Схема (план) земельного участка	1	15
9	Жер учаскесін үйлестіру бойынша жоспары План земельного участка по координатам	1	16
10	Жұмыс сызбасы Рабочий чертеж	1	17
11	Нобайлар (GPS пайдаланғанда) Кроки (при использовании GPS)	1	18
	Жиынтығы: **Итого:**		

Рабаданов Рустам Магомедзомирович

30 09 21

(қолы, күні/подпись, дата)

Жобаның корректуралық парағы
Корректурный лист проекта

Түзету енгізген тұлғалардың атауы Наименование лиц, внесших корректировку	қабылдау күні Дата приема	Беру күні Дата передачи	Ескертулер, түзетулер, келісулер Замечания, исправления, согласования
			замечаний нет

Рабаданов Рустам Магомедзомирович

30 04 21
(қолы, күні/подпись, дата)

Тапсырыс берушіден қабылданған құжаттардың тізімі
Перечень документов, принятых у заказчика

№	құжаттың атауы Наименование документа	Бет саны Количество листов	Ескертпелер (көшірмелер, түпнұсқалар, формат және т.б.) Примечание (копии, оригиналы, формат и другие)

_____
жобаның құжаттар топтамасын қабылдаған тұлғаның аты-жөні
фамилия, имя, отчество лица, принявшего пакет документов к проекту

_____
(қолы, күні/подпись, дата)

_____
құжаттар топтамасын тапсырған тапсырыс берушінің (өкілінің) атауы
Наименование заказчика (представителя), сдавшего пакет документов

_____
(қолы, күні/подпись, дата)

5

Директору филиала НАО «Государственная корпорация «Правительство для граждан» по Костанайской области
Төлепұлы Қ.
от ГУ „Отдел земельных отношений
(фамилия, имя, отчество физического лица
Камыстинского района"
либо полное наименование юридического лица)
ИИН(БИН) 060140003632
Адрес: с. Камысты, ул. Ержанова 61
Тел.: 8(71437)21812
Сот.тел.: 87018567658

Заявление
на разработку землеустроительного проекта

Прошу Вас провести работы по перенесению на местность проектов землеустройства, а также других проектов, связанных с использованием и охраной земель (установление границ) земельных участков, расположенных по адресу:

с. Камысты, ул. Ержанова
(месторасположение земельного участка)

для размещения торгово-розничного объекта
(целевое назначение, площадь земельного участка)

Дата_____

Заявитель Алдонгаров Д.К
(фамилия, имя, отчество физического
или наименование юридического лица либо
уполномоченного лица, подпись, печать)

22
29 09 21

6.

Құжат электрондық үкімет порталымен құрылған
Документ сформирован порталом электронного правительства

тік қызметтер алу бойынша
і байланыс орталығы)
тық-анықтамалық қызметі"

1414

"Информационно-справочная служба
(Единый контакт-центр)
Касательно получения государственных услуг"

Бірегей нөмір
Уникальный номер 10100471815581

Алу күні
Дата получения 06.01.2021

Қостанай облысының әділет департаменті Жітіқара ауданаралық әділет басқармасы

Заңды тұлғаны мемлекеттік тіркеу туралы анықтама

БСН 060140003632
бизнес-сәйкестендіру нөмірі

Жітіқара қаласы
(елді мекен)

2008 жылғы 25 сәуір

Атауы: "Қамысты ауданының жер қатынастары бөлімі" мемлекеттік мекемесі

Орналасқан жері: ҚАЗАҚСТАН, Қостанай облысы, Қамысты ауданы, Қамысты ауылы, Ержанов көшесі, үй 61, пошта индексі 110800

Басшы: Заңды тұлғаның уәкілетті органымен тағайындалған(таңдалған) м. а. басқарушы
АЛДОНГАРОВ ДАМИР КУЖАМУРАТОВИЧ

Құрылтайшылар (қатысушылар): "Қамысты ауданы әкімінің аппараты" мемлекеттік мекемесі

Анықтама Қазақстан Республикасының заңнамасына сәйкес заңды тұлғаның мемлекеттік тіркелгінін растайтын құжат болып табылады

Берілген күні: 06.01.2021

Электрондық анықтаманың түпнұсқасын www.egov.kz порталында тексере аласыз.
Проверить подлинность электронной справки вы можете на портале www.egov.kz.

құжат "Электрондық құжат және электрондық цифрлық қолтаңба туралы " Қазақстан Республикасының 2003 жылғы 7 қаңтардағы N 370-II Заңы 7 бабының 1 тармағына сәйкес қағаз тасығыштағы құжатпен
ай.

ный документ согласно пункту 1 статьи 7 ЗРК от 7 января 2003 года «Об электронном документе и электронной цифровой подписи» равнозначен документу на бумажном носителе.

Штрих-код ЗТ МДҚ алынған Әділет департаментінің ЭЦҚ қойылған деректер бар
Штрих-код содержит данные, полученные из ГБДЮЛ и подписанные ЭЦП Департамента юстиции

egov Құжат электрондық үкімет порталымен құрылған
Документ сформирован порталом электронного правительства

Бірегей нөмір
Уникальный номер 10100471814990

Алу күні
Дата получения 06.01.2021

мекеттік қызметтер алу бойынша
ақтай байланыс орталығы)
аттық-анықтамалық қызметі" 1414 "Информационно-справочная служба
(Единый контакт-центр)
Касательно получения государственных услуг"

Житикаринское межрайонное управление юстиции Департамента юстиции Костанайской области

Справка
о государственной регистрации юридического лица

БИН 060140003632
бизнес-идентификационный номер

город Житикара
(населенный пункт)

25 апреля 2008 г.

Наименование: Государственное учреждение "Отдел земельных отношений Камыстинского района"

Местонахождение: КАЗАХСТАН, Костанайская область, Камыстинский район, село Камысты, улица Ержанова, дом 61, почтовый индекс 110800

Руководитель: И.о. руководителя, назначенный (избранный) уполномоченным органом юридического лица
АЛДОНГАРОВ ДАМИР КУЖАМУРАТОВИЧ

Учредители (участники): Государственное учреждение "Аппарат акима Камыстинского района"

Справка является документом, подтверждающим государственную регистрацию юридического лица, в соответствии с законодательством Республики Казахстан

Дата выдачи: 06.01.2021

лектрондық анықтаманың түпнұсқасын www.egov.kz порталында тексере аласыз.
роверить подлинность электронной справки вы можете на портале www.egov.kz.

ұжат "Электрондық құжат және электрондық цифрлық қолтаңба туралы " Қазақстан Республикасының 2003 жылғы 7 қаңтардағы N 370-II Заңы 7 бабының 1 тармағына сәйкес қағаз тасығыштағы құжатпен й.

ый документ согласно пункту 1 статьи 7 ЗРК от 7 января 2003 года «Об электронном документе и электронной цифровой подписи» равнозначен документу на бумажном носителе.

Штрих-код ЗТ МДҚ алынған Әділет департаментінің ЭЦҚ қойылған деректер бар
Штрих-код содержит данные, полученные из ГБДЮЛ и подписанные ЭЦП Департамента юстиции

8

ҚОСТАНАЙ ОБЛЫСЫ
ҚАМЫСТЫ АУДАНЫНЫҢ
ӘКІМІ

АКИМ
КАМЫСТИНСКОГО РАЙОНА
КОСТАНАЙСКОЙ ОБЛАСТИ

ӨКІМ

2020 жылғы 20 желтоқсан

Қамысты ауылы

РАСПОРЯЖЕНИЕ

№ 413-Ө

село Камысты

Д.К. Алдонгаровқа міндетті атқаруды жүктеу туралы

«Қазақстан Республикасының мемлекеттік қызметі туралы» Қазақстан Республикасы Заңының 38-бабы 1 тармағына сәйкес:

«Қамысты ауданы жер қатынастары бөлімі» мемлекеттік мекемесінің басшысы болмаған кезеңде, уақытша міндетті атқарушы «Қамысты ауданы жер қатынастары бөлімі» мемлекеттік мекемесінің сектор меңгерушісі Дамир Кужамуратович Алдонгаровқа 2020 жылдың 20 желтоқсаннан бастап жүктелсін.

Дамир Кужамуратович Алдонгаровқа қызметтік жалақы айырмашылығын мөлшерінде қызметтерді қоса атқарғаны үшін «Қамысты ауданы жер қатынастары бөлімі» мемлекеттік мекемесінің басшысы лауазымдық жалақысынан еңбек ақысына 30% үстемеақы төлемі белгіленсін.

Негіздеме: қызметтік жазбасы.

Ғ. Бекмұхамедов

Бланк сериялық нөмірсіз ЖАРАМСЫЗ БОЛЫП ТАБЫЛАДЫ. Қызмет бабына қажетті көшірмелер шектеулі данада жасалады, белгіленген тәртіппен БЕКІТІЛЕДІ ЖӘНЕ ЕСЕПКЕ АЛЫНАДЫ.
Бланк без серийного номера НЕДЕЙСТВИТЕЛЕН. Копии при служебной необходимости делаются в ограниченном количестве, ЗАВЕРЯЮТСЯ И УЧИТЫВАЮТСЯ в установленном порядке.

014339

9

ҚОСТАНАЙ ОБЛЫСЫ
ҚАМЫСТЫ АУДАНЫНЫҢ
ӘКІМІ

АКИМ
КАМЫСТИНСКОГО РАЙОНА
КОСТАНАЙСКОЙ ОБЛАСТИ

ӨКІМ

РАСПОРЯЖЕНИЕ

2020 жылғы 15 желтоқсан
Қамысты ауылы

№ 412-0
село Камысты

Д.К. Алдонгаровты
ішкі конкурс нәтижелері
бойынша тағайындау туралы

«Қазақстан Республикасының мемлекеттік қызметі туралы» Қазақстан Республикасы Заңы 29–бабының 1-тармағына, 30-бабының 1-тармағына және 61-табы 1-тармағаның 2) тармақшасына сәйкес:

Дамир Кужамуратович Алдонгаровты «Қамысты ауданы әкімдігінің ауыл шаруашылығы бөлімі» мемлекеттік мекемесінің өсімдік шаруашылығы жөніндегі бас маманы E-R-4 санаты лауазымнан босатып, «Қамысты ауданының жер қатынастары бөлімі» мемлекеттік мекемесінің сектор меңгерушісі, E-R-3 санаты 2020 жылғы 15 желтоқсаннан бастап тағайындалсын.

Негізі: Д.К. Алдонгаровтың өтініші, 2020 жылғы 10 желтоқсандағы №3 конкурстық комиссия отырысының хаттамасы.

Ғ. Бекмұхамедов

Бланк серийлық нөмірсіз ЖАРАМСЫЗ БОЛЫП ТАБЫЛАДЫ. Қызмет бабына кажетті көшірмелер шектеулі дачада жасалады, белгіленген тәртіппен БЕКІТІЛЕДІ ЖӘНЕ ЕСЕПКЕ АЛЫНАДЫ.
Бланк без серийного номера НЕДЕЙСТВИТЕЛЕН. Копии при служебной необходимости делаются в ограниченном количестве. ЗАВЕРЯЮТСЯ И УЧИТЫВАЮТСЯ в установленном порядке.

014328

«ҚАМЫСТЫ АУДАНЫНЫҢ ЖЕР КАТЫНАСТАРЫ БӨЛІМІ» МЕМЛЕКЕТТІК МЕКЕМЕСІ

ГОСУДАРСТВЕННОЕ УЧРЕЖДЕНИЕ «ОТДЕЛ ЗЕМЕЛЬНЫХ ОТНОШЕНИЙ КАМЫСТИНСКОГО РАЙОНА»

Қамысты с.
"__" _____2021 ж.
№_____

с.Камысты
"___" _____2021 г.
№_____

Директору филиала некомерческого акционерного общества «Государственная корпорация «Правительство для граждан» по Костанайской Канату Толепулы

ГУ «Отдел земельных отношений Камыстинского района» просит Вас расчитать стоимость на выполнение ниже перечисленных работ:

1. подготовительные работы (обследование внешних границ участка);
2. составление проекта образования нового землепользования;
3. определение кадастровой (оценочной) стоимости для проведения аукциона (физических лиц) до 02.09.2021 года:

- Для размещения торгово-розничного объекта земельный участок 0,008 га.

Приложение: на 1-х листе.

Временно исполняющий обязанности руководителя **Д. Алдонгаров**

Исп. Абилов С.К.
Тел.8-71437-21-8-12

ҚОСТАНАЙ ОБЛЫСЫ
ҚАМЫСТЫ АУДАНЫ
ҚАМЫСТЫ
АУЫЛДЫҚ ОКРУГІНІҢ
ӘКІМІ

АКИМ
КАМЫСТИНСКОГО
СЕЛЬСКОГО ОКРУГА
КАМЫСТИНСКОГО РАЙОНА
КОСТАНАЙСКОЙ ОБЛАСТИ

ШЕШІМ

18 августа 2021 г.
Қамысты ауылы

РЕШЕНИЕ

№ 17
село Камысты

Об отказе Бисенәлі Жанұзақ Ниетәліұлы в предоставлении права частной собственности на земельный участок

В соответствии пункта 6-1 статьи 43, пункта 1 статьи 48 Земельного Кодекса Республики Казахстан и на основании отрицательного заключения районной земельной комиссии по Камыстинскому району от 17 августа 2021 года аким Камыстинского сельского округа Камыстинского района **РЕШИЛ:**

1. Отказать Бисенәлі Жанұзақ Ниетәліұлы в предоставлении права частной собственности на земельный участок, общей площадью 0,008 га, с целевым назначением «для размещения торгово-розничного объекта» расположенный по адресу: Костанайская область, Камыстинский район, Камыстинский сельский округ, село Камысты, улица Ержанова.

Торги по испрашиваемому земельному участку будут проводиться местным исполнительным органом Камыстинского района не позднее девяносто календарных дней со дня принятия решения об отказе в предоставлении права на земельный участок.

2. Настоящее решение вводится в действие со дня подписания.

Аким сельского округа **А. Тлеубергенов**

Бланк без серийного номера НЕДЕЙСТВИТЕЛЕН. Копии при служебной необходимости делаются в отраниченном количестве, ЗАВЕРЯЮТСЯ в УЧИТЫВАЮТСЯ в установленном порядке.

000029


А
Б
0,008 га
Г
В

«Азаматтарға арналған үкімет» мемлекеттік корпорациясы» коммерциялық емес акционерлік қоғамының Қостанай облысы бойынша филиалы
Филиал некоммерческого акционерного общества «Государственная корпорация «Правительство для граждан» по Костанайской области

Жерге орналастыру жобасының техникалық бөлімі
Техническая часть землеустроительного проекта

Жер учаскесін аукционға қою
земельного участка, выставляемого на аукцион

Тапсырыс берушінің атауы: "Қамысты ауданының жер қатынастары бөлімі" Мемлекеттік мекемесі
Наименование заказчика: Государственное учреждение "Отдел земельных отношений Камыстинского района"

Жер учаскесінің орналасқан орны: Қостанай облысы, Қамысты ауданы, Қамысты ауылдық округі, Қамысты а. , Ержанов көш.
Месторасположение земельного участка: Костанайская область, Камыстинский район, Камыстинский сельский округ, с. Камысты, ул. Ержанова

Рабаданов Рустам Магомедзомирович
30 09 21
(қолы, күні/подпись, дата)

Жерге орналастыру жобасына түсіндірме жазба
Пояснительная записка к землеустроительному проекту

Жерге орналастыру жобасы жерге орналастыру жұмысын жүргізуге берілген 2021 жылғы «29» 09 № 22 өтініш және жасасқан шарт негізінде жүргізілді.
Землеустроительный проект разработан на основании заявления на землеустроительные работы от «29» 09 2021 года № 22 и

2

Жер пайдаланушы (меншік иесі): "Қамысты ауданының жер қатынастары бөлімі" Мемлекеттік мекемесі
Землепользователь (собственник): Государственное учреждение "Отдел земельных отношений Камыстинского района"
Жер учаскесінің орналасқан жері: Қостанай облысы, Қамысты ауданы, Қамысты ауылдық округі, Қамысты а. , Ержанов көш.
Месторасположение земельного участка: Костанайская область, Камыстинский район, Камыстинский сельский округ, с. Камысты, ул. Ержанова

Жерге орналастыру жобасын жасаудың негіздемесі:
№ — — " — жер комиссиясы қорытынды хаттамасы
Обоснования составления землеустроительного проекта:
заключение земельной комиссии № — дата — " —
Жер учаскесінің меншік құқығының түрі: уақытша өтеулі қысқа мерзімді жер пайдалану
Вид права собственности на земельный участок: временное возмездное краткосрочное землепользование
Жер учаскесінің алаңы: 0,0080 га
Площадь земельного участка: 0,0080 га
Жер учаскенің нысаналы мақсаты: бөлшек сауда объектісін орналастыру үшін
Целевое назначение земельного участка: для размещения торгово-розничного объекта

қосымша түсініктеме: жер учаскесінің бұрылыс айналма нүктелері (координаталары) «Азаматтарға арналған үкімет» мемлекеттік корпорациясы» коммерциялық емес акционерлік қоғамының Қостанай облысы бойынша филиалы сақталады
Дополнительное пояснение: угловые поворотные точки (координаты) земельного участка хранятся в Филиале некоммерческого акционерного общества «Государственная корпорация «Правительство для граждан» по Костанайской области
Ауыл шаруашылығы өндірісі шығындарының (болған жағдайда) орнын толтыру
Возмещение потерь сельхозпроизводства (в случае наличия)

— " —

Орындаушы/Исполнитель: Рабаданов Рустам Магомедзомирович

30 04 21

(қолы, күні/подпись, дата)

Жер учаскесін аукционға қою схемасы(жоспары)
Схема (план) земельного участка, выставляемого на аукцион

өтініш білдірушінің аты-жөні/атауы: "Қамысты ауданының жер қатынастары бөлімі" Мемлекеттік мекемесі
Жер учаскесінің орналасқан орны: Қостанай облысы, Қамысты ауданы, Қамысты ауылдық округі, Қамысты а. , Ержанов көш.
Жер учаскесінің нысаналы мақсаты: бөлшек сауда объектісін орналастыру үшін, уақытша өтеулі қысқа мерзімді жер пайдалану

Келісілген және бекітілген:
"Қамысты ауданының жер қатынастары бөлімі" Мемлекеттік мекемесінің басшысы
"___"_____ 2021 ж.

12-180-002-1051

Заказчик: Государственное учреждение "Отдел земельных отношений Камыстинского района"
Месторасположение земельного участка: Костанайская область, Камыстинский район, Камыстинский сельский округ, с. Камысты, ул Ержанова
Целевое назначение земельного участка: для размещения торгово-розничного объекта, временное возмездное краткосрочное землепользование

Согласован и утвержден:

Руководитель ГУ "Отдел земельных отношений Камыстинского района"

_____

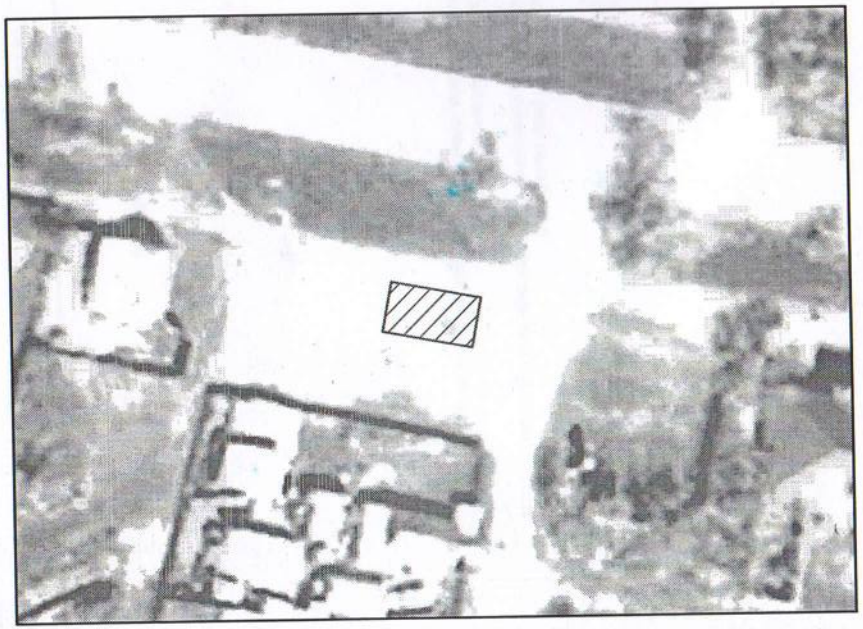

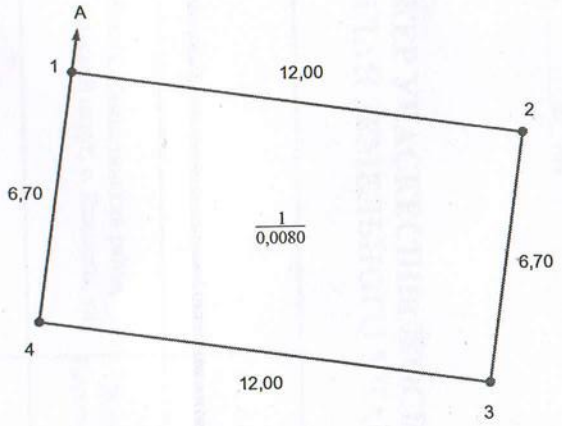

ШАРТТЫ БЕЛГІЛЕР (УСЛОВНЫЕ ОБОЗНАЧЕНИЯ):

1 0,0080	Жер телім көлемі және нөмірі (Номер и площадь участка)
	Жер учаскенің орны (Местоположение участка)

Шектес жер пайдаланушылар (Смежные землепользователи):
А дан А ға дейін елді мекендердің (қалалар, поселкелер және ауылдық елді мекендер) жерлері

Басшы	Салыков Д. К.			Шаруашылықаралық жерге орналастыру.			
Бас маманы				"Қамысты ауданының жер қатынастары бөлімі"			
Орындаушы	Р.М. Рабаданов		30 09 21	Қостанай облысы, Қамысты ауданы, Қамысты ауылдық округі, Қамысты а. , Ержанов көш.			
АИС ЗКиТО				Схема	Дана	Парақтар	Масштаб
АИС ЗКиТО					1	1	1:200

«Азаматтарға арналған үкімет» мемлекеттік корпорациясы» коммерциялық емес акционерлік қоғамының Қостанай облысы бойынша филиалы"

Жер учаскесінің жоспары «Азаматтарға арналған үкімет» мемлекеттік корпорациясы» коммерциялық емес акционерлік қоғамының Қостанай облысы бойынша филиалы графикалық деректеріне сәйкес
План земельного участка соответствует графическим данным
Автоматизированной информационной системы государственного
земельного кадастра Филиала некоммерческого акционерного общества «Государственная корпорация «Правительство для граждан» по Костанайской области

маман _____ «____»_____20__ года года

Басшы _____ Салыков Д. К. «____»_____20__ года
(қолы, мөр/подпись, печать)

ЖЕР УЧАСКЕСІНІң ЖОСПАРЫ
ПЛАН ЗЕМЕЛЬНОГО УЧАСТКА

Жер учаскесінің кадастрлық нөмірі / Кадастровый номер земельного участка	121800021051	Алаңы, га/Площадь, га	0,0080
Жер учаскесінің орналасқан жері / Местоположение земельного участка	Костанайская область, Камыстинский район, Камыстинский сельский округ, с. Камысты, ул Ержанова	Жер санаты Категория земель	земли населенных пунктов (городов, поселков и сельских населенных пунктов)
Нысаналы мақсаты / Целевое назначение	для размещения торгово-розничного объекта		

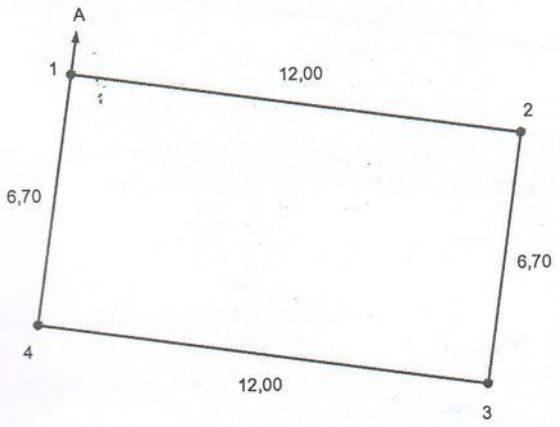

Шектесу учаскелерінің кадастрлық нөмірлері (жер санаттары):
А дан А ға дейін елді мекендердің (қалалар, поселкелер және ауылдық елді мекендер) жерлері

Кадастровые номера (категории земель) смежных участков:
от А до А земли населенных пунктов (городов, поселков и сельских населенных пунктов)

Масштаб 1:200

Жоспарды құрған/План составил (а) _____ Р.М. Рабаданов 30 04 20 21 ж./г.

_____ үшін
"Қамысты ауданының жер қатынастары бөлімі" Мемлекеттік мекемесі
берілген жер учаскесінің шекарасын ауыстарудың(қалпына келтірудің)
жұмыс сызбасы

Рабочий чертеж
перенесения (восстановления) границ
земельного участка предоставленного
Государственное учреждение "Отдел земельных отношений
Камыстинского района"
под _____

▲ Бугор
х. 5747934.91
У.1237167.79

Измерения производились
GPS Trimble R10

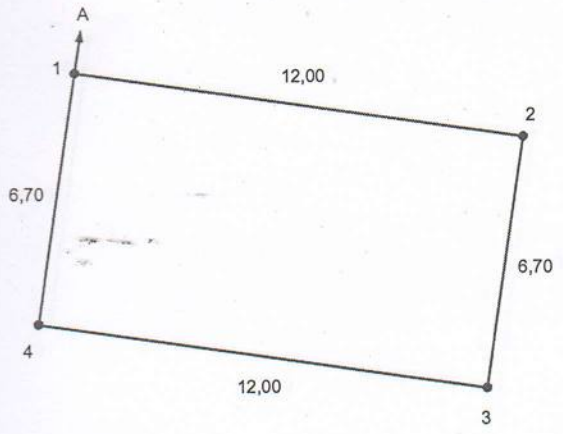

құраған Р.М. Рабаданов _____ 30.09.2021
Составил (а) Р.М. Рабаданов

Ескертпе: Жұмыс сызбасы қажеттілік бойынша электронды тахеометрлермен, GPS-пен бөлу нүсқаларымен толықтырылады, атап айтқанда: жер учаскесінің нүктелер координаталарымен және өлшемдермен бірге жер учаскесінің шекарасы (тапсырыс беруші үшін жасалатын дана координаталарсыз жасалады), одан осы жер учаскесін бөлу үшін байланыстар алынады.
Примечание: – Рабочий чертеж, по мере необходимости дополняется вариантами разбивки электронными тахеометрами, GPS, а именно: границы земельного участка с промерами и координатами точек земельного участка (экземпляр составляемый для заказчика делается без координат), откуда берутся привязки для разбивки данного земельного участка.

Приложение 16
к Правилам выполнения
землеустроительных работ по
разработке землеустроительного
проекта

▲ Бугор
х. 5747934.91
У.1237167.79

Кроки

Измерения производились заполняются при применении GPS (спутниковая система)
GPS Trimble R10

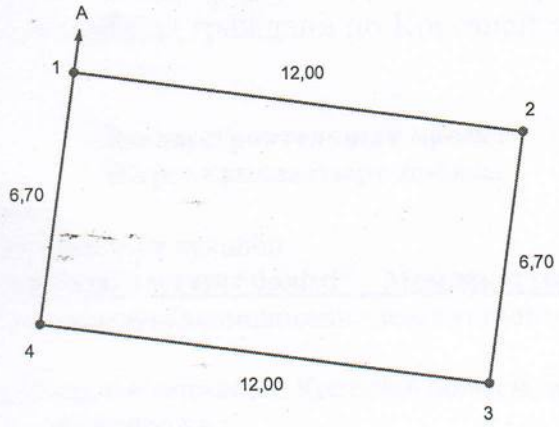

Исполнитель: Рабаданов Р.М. специалист _____