Жерге орналастыру жобасын әзірлеу
бойынша жерге орналастыру
жұмыстарын орындау ережесіне
2-қосымша

Келісілді, тапсырыс беруші

"Индер аудандық жер қатынастары, сәулет және қалақұрылысы бөлімі" ММ

_____

2019 ж. "___" _____

бұйрығымен бекітемін

Индер аудандық жер қатынастары,сәулет және қалақұрылыс бөлімінің басшысы

_____Саламат А.

2019 ж. «___» _____

Атырау облысы,Жарсуат ауылдық округі жер қоры, "Құрайлы-сай" каналы жағалауы мекен-жайында орналасқан жылыжай үшін берілген жер учаскесіне уақытша өтеулі 5 жыл мерзім құқығымен пайдалануға беру жөніндегі

ЖЕРГЕ ОРНАЛАСТЫРУ ЖОБАСЫ

Жер телімінің орналасқан жері (мекенжайы): Атырау облысы,Жарсуат ауылдық округі жер қоры, "Құрайлы-сай" каналы жағалауы

Бөлім басшысы **С. Б. Айтимов**

Берілген күні: **26 сәуір 2019 ж.**

Жерге орналастыру жобасын әзірлеу
бойынша жерге орналастыру
жұмыстарын орындау ережесіне
5-қосымша

Тапсырыс берушіден қабылданған құжаттардың тізімі

№ р/с	Құжаттардың атауы	Бет саны	Ескертпелер (көшірмелер, түпнұсқалар, формат және т.б.)
1	"Азаматтарға арналған үкімет" Мемлекеттік корпорациясы" КеАҚ Атырау облысы бойынша филиалы-жер кадасры және жылжымайтын мүлік бойынша Индер аудандық бөліміне жазылған арыз	1	түпнұсқа
2	"Индер аудандық жер қатынастары аудандық құрылыс, сәулет және қала құрылысы бөлімі" ММ-нің жолдамасы	1	көшірме
3	"Индер аудандық жер қатынастары аудандық құрылыс, сәулет және қала құрылысы бөлімі" ММ-нің хаттамасы	2	түпнұсқа
4	"Индер аудандық жер қатынастары аудандық құрылыс, сәулет және қала құрылысы бөлімі" ММ-нің жер таңдау аткісі	1	түпнұсқа
5	салық төлеушінің куәлігі	1	көшірме
6	статистикалық карточкасы	1	көшірме
7	анықтама тіркеу куәлігі	1	көшірме
8	өкім	1	көшірме
Барлығы:		**9**	

Орындаушы : _____ Баймуханова А.
(колы, күні)

Тапсырыс беруші :_____ "Индер аудандық жер қатынастары,
сәулет және қалақұрылысы бөлімі" ММ

(қолы, күні)

«Азаматтарға арналған үкімет» мемлекеттік корпорациясы» коммерциялық емес Акционерлік қоғамының Атырау облысы бойынша филиалы – Жер кадастры және жылжымайтын мүлік бойынша Индер аудандық бөлімі

Атырау облысы,Жарсуат ауылдық округі жер қоры, "Құрайлы-сай" каналы жағалауы мекен-жайында орналасқан жылыжай үшін берілген жер учаскесіне уақытша өтеулі 5 жыл мерзім құқығымен пайдалануға беру жөніндегі

ЖЕРГЕ ОРНАЛАСТЫРУ ЖОБАСЫНЫҢ МӘТІНДІК БӨЛІМІ

Тапсырыс берушінің атауы: "Индер аудандық жер қатынастары, сәулет және қалақұрылысы бөлімі" ММ

Жер телімінің орналасқан жері (мекенжайы): Атырау облысы,Жарсуат ауылдық округі жер қоры, "Құрайлы-сай" каналы жағалауы

Кадастр маманы: Баймуханова А.

(Жерге орналастыру жобасын орындаушының аты -жөні)

Жерге орналастыру жобасын әзірлеу
бойынша жерге орналастыру
жұмыстарын орындау ережесіне
3-қосымша

Жерге орналастыру жобасының тізімдемесі

№ р/с	Құжаттың атауы	Беттер саны	Беттер №
1	жобаның корректуралық парағы	1	1
2	тапсырыс берушіден қабылданған құжаттардың тізбесі		2-9
	Техникалық бөлім	1	10
3	Жерге орналастыру жобасына түсіндірме жазба	1	11
4	Ситуациялық сызба	1	12
5	Жер учаскесінің үйлестіру бойынша жоспары	1	13
6	Жұмыс сызбасы	1	14
7	Абрис	1	15
8	Нобайлар (GPS пайдаланғанда)	1	16
9	Координаттар ведомосі	1	17
	Жиынтығы:		**17**

Орындаушы : _____17_____Баймуханова А.

(қолы, күні)

АТЫРАУ ОБЛЫСЫ ИНДЕР АУДАНЫ ЖЕР ҚАТЫНАСТАРЫ, СӘУЛЕТ ЖӘНЕ ҚАЛА ҚҰРЫЛЫСЫ БӨЛІМІ МЕМЛЕКЕТТІК МЕКЕМЕСІ

АТЫРАУСКАЯ ОБЛАСТЬ ИНДЕРСКИЙ РАЙОННЫЙ ОТДЕЛ ЗЕМЕЛЬНЫХ ОТНОШЕНИЙ, АРХИТЕКТУРЫ И ГРАДОСТОИТЕЛЬСТВА ГОСУДАРСТВЕННОЕ УЧРЕЖДЕНИЕ

060200, Атырау облысы,
Индербор кенті, Меңдіғалиев к-сі, құрылыс 30,
тел/факс: 8-712 (34) 2-17-86, 2-17-96,

060200, Атырауская область,
пос. Индербор, ул.Мендигалиева,строение 30,
тел/факс:8-712(34) 2-17-86, 2-17-96

№ 05-09-01/281
26.04 2019 жыл

ж/маман: А.Байлукасиваяс
Мем. отыдарыға сай орындауда.
Өтінішін қайталанын
отырған шоқ ни?
26.04.19 ж.

Азаматтарға арналған үкімет» мемлекеттік корпорациясы» коммерциялық емес акционерлік қоғамының Атырау облысы бойынша филиалы – Индер аудандық бөлімшесі басшысы С.Айтимовқа

Аудандық жер қатынастары, сәулет және қала құрылысы бөлімі, Сізге құжаттарыңызды жерге орналастыру жобасын жасақтау үшін жолдайды.
Жалғанды: 12-бетте;

Бөлім басшысы **А. Саламат**

03.06.47 19/115
04 19

Орындаған: А.Джамалбекова

АТЫРАУ ОБЛЫСЫ ИНДЕР АУДАНДЫҚ ЖЕР ҚАТЫНАСТАРЫ, СӘУЛЕТ ЖӘНЕ ҚАЛА ҚҰРЫЛЫСЫ БӨЛІМІ МЕМЛЕКЕТТІК МЕКЕМЕСІ

АТЫРАУСКАЯ ОБЛАСТЬ ИНДЕРСКИЙ РАЙОННЫЙ ОТДЕЛ ЗЕМЕЛЬНЫХ ОТНОШЕНИЙ, АРХИТЕКТУРЫ И ГРАДОСТРОИТЕЛЬСТВА ГОСУДАРСТВЕННОЕ УЧРЕЖДЕНИЕ

060200, Атырау облысы, Индербор кенті,
Мендігалиев көшесі, Құрылыс 30
Тел: (871234) 21786, факс: 8-(71234) 21796

060200, Атырауская область, поселок Индербор,
улица Мендигалиев, Курылыс 30
Тел:8(71234) 21786, факс:8-(71234) 21796

№ 01-09-01/280
26.04 2019 жыл

Кад. мамыш. Г. Ғалымкановаға!
Өтінішпе жер-кадастрлық жоспарын жасақтауға берілген? өтінішпе хат бойынша жерге орналастыру жобасы!??
Мем. стандартқа сай орындауға.
26.04.19ж.

«Азаматтарға арналған үкімет» мемлекеттік корпорациясы» коммерциялық емес акционерлік қоғамы - Атырауоблысы бойынша филиалының - «Жер кадастры және жылжымайтын мүлік бойынша Индер аудандық бөлімінің басшысы С.Айтимовқа

Индер аудандық жер қатынастары, сәулет және қала құрылысы бөлімі, Сізге кәсіпкерлік мақсаттағы 8 жер теліміне жерге орналастыру жобасын жасақтап беруіңізді сұрайды.

Бөлім басшысы **А.Саламат**

03 05 17 19/1/19
26 2/1 19

АТЫРАУ ОБЛЫСЫ
ИНДЕР АУДАНДЫҚ
ЖЕР ҚАТЫНАСТАРЫ,
СӘУЛЕТ ЖӘНЕ ҚАЛА
ҚҰРЫЛЫСЫ БӨЛІМІ
МЕМЛЕКЕТТІК
МЕКЕМЕСІ

АТЫРАУСКАЯ ОБЛАСТЬ
ИНДЕРСКИЙ РАЙОННЫЙ
ОТДЕЛ ЗЕМЕЛЬНЫХ
ОТНОШЕНИЙ,
АРХИТЕКТУРЫ И
ГРАДОСТРОИТЕЛЬСТВА
ГОСУДАРСТВЕННОЕ
УЧРЕЖДЕНИЕ

060200, Атырау облысы, Индербор кенті,
Мендіғалиев көшесі, Құрылыс 30
Тел: (871234) 21786, факс: 8-(71234) 21796

060200, Атырауская область, поселок Индербор,
улица Мендигалиев, Курылыс 30
Тел:8(71234) 21786, факс:8-(71234) 21796

№ 167.
16. 04 2019 жыл

2019 жылғы 16 сәуірдегі өткізілген жер учаскелерін табыстау бойынша Индер аудандық комиссия отырысының №12 хаттамасынан үзінді:

«Индер аудандық жер қатынастары бөлімі» мемлекеттік мекемесінің Қазақстан Республикасы Жер Кодексінің 48 бабының талаптарына сай, кәсіпкерлік мақсаттағы жер телімдерін сауда-саттықта (аукцион) табыстау үшін жасақталған алдын-ала жер таңдау актілеріне қарап, төмендегі көрсетілген жер учаскелерді сауда-саттық арқылы уақытша өтеулі жер пайдалану құқығымен 5 жыл мерзімге табыстау жөніндегі қорытындыға келді:

1) Индербор кентінің Шығыс бөлігінен мал сою пункті үшін таңдалған көлемі 0,2000 гектар жер телімін;

2) Индербор кентінің Шығыс бөлігінен мал сою пункті үшін таңдалған көлемі 0,2000 гектар жер телімін;

3) Жарсуат ауылдық округі, «Құрайлы-сай» каналы жағалауынан жылыжай үшін таңдалған көлемі 0,3000 гектар жер телімін;

4) Жарсуат ауылдық округі, «Құрайлы-сай» каналы жағалауынан жылыжай үшін таңдалған көлемі 0,3000 гектар жер телімін;

5) Өрлік ауылдық округі жер қоры, «Атырау-Орал» тас жолынан 50 метр қашықтықта Өрлік ауылының батыс бөлігінен таңдалған көлемі 0,1500 гектар жер телімін;

6) Көктоғай ауылдық округі жер қоры, «Шайхана» бөлігінен таңдалған «КЖО, шайхана және газ құю бекеті үшін» көлемі 0,1200 гектар жер телімін;

7) Көктоғай ауылдық округі жер қоры, Көктоғай ауылының күн шығыс бетінен «Жылыжай» үшін таңдалған көлемі 0,0800 гектар жер телімін;

8) Елтай ауылдық округі жер қоры, «Стандарт-Комплекс» ЖШС-нің солтүстік беті 125-метр қашықтықтан «қойма» үшін таңдалған көлемі 0,2000 гектар жер телімін;

9) Елтай ауылдық округі жер қоры, «Атырау-Орал» тас жолы бойынан «кәсіпкерлік мақсаттағы нысан құрылысы» үшін таңдалған көлемі 0,2000 гектар жер телімін;

10) Елтай ауылдық округі жер қоры, «Атырау-Орал» тас жолы бойы «Promgaz BP» ЖШС-нен 153 метр қашықтықтан «кәсіпкерлік мақсаттағы нысан құрылысы үшін» таңдалған көлемі 0,1500 гектар жер телімін;

11) Елтай ауылдық округі жер қоры, «Стандарт-Комплекс» ЖШС-нің солтүстік беті 130-метр қашықтықтан «саумал» үшін таңдалған көлемі 0,1500 гектар жер телімін;

12) Елтай ауылдық округі жер қоры, «Атырау-Орал» тас жолы бойы, «Promqaz BP» ЖШС-нен 120 метр қашықтықтан «ашық қойма үшін» таңдалған көлемі 0,1500 гектар жер телімін;

Бөлім басшысы **А.Саламат**

Жер учаскелеріне алдын-ала жер таңдау
№144АКТІСІ

Индербор кенті 03.04 2019 жыл

Тапсырысшы:*«Индер аудандық жер қатынастары, сәулет және қала құрылысы бөлімі» мемлекеттік мекемесі .*

Сұралып отырған жер учаскесінің нысаналы мақсаты: *«Жылыжай үшін».*

1. Орналасқан орыны: *Жарсуат ауылдық округі жер қоры, «Құрайлы-сай» каналы жағалауы.*
2. Көлемі : *0,3000 гектар.*
3. Учаскенің бедері: *тегіс.*
4. Жер санаты: *Индер ауданы жер қоры.*
5. Желдің басым бағыты: *жазда оңтүстік-батыс, қыста шығыс бағыты.*
6. Сейсмикалық төзімділік:*6-балл.*
7. Жер асты су деңгейі: *6 метр.*
8. Фундаменттің табанындағы топырағы: *сазды топырақ.*

Жалғанды: кескіндеме

Аудан әкімінің орынбасары: Қ.Нұрлыбаев

Аудандық жер қатынастары, сәулет және қала құрылысы бөлімінің басшысы: А.Саламат

Аудандық құрылыс бөлімінің басшысы: Б.Имангазиев

«Атырак-Жарық» АҚ
Индер аудандық ЭЖБ-нің басшысы: А.Үмітқалиев

«Қаз ТрансГаз Аймақ» АҚ Атырау өндірістік филиалы Индер газ учаскесінің басшысы: С.Құлғалиев

«Индер» желілік техникалық учаскесінің бастығы: Ұ.Меңдігереева

Аудандық тұрғын үй, коммуналдық-шаруашылығы,жолаушылар көлігі, автомобиль жолдары және тұрғын үй инспекциясы бөлімінің басшысы: А.Рамазанов

Жарсуат ауылдық округінің әкімі Ә.Балахметов

СОЗДАНО УЧЕБНОЙ ВЕРСИЕЙ ПРОДУКТА AUTODESK

СОЗДАНО УЧЕБНОЙ ВЕРСИЕЙ ПРОДУКТА AUTODESK
СОЗДАНО УЧЕБНОЙ ВЕРСИЕЙ ПРОДУКТА AUTODESK
СОЗДАНО УЧЕБНОЙ ВЕРСИЕЙ ПРОДУКТА AUTODESK

СВИДЕТЕЛЬСТВО
НАЛОГОПЛАТЕЛЬЩИКА РЕСПУБЛИКИ КАЗАХСТАН

Настоящее Свидетельство выдано в соответствии с Кодексом Республики Казахстан "О налогах и других обязательных платежах в бюджет"(Налоговый кодекс)

Государственное учреждение "Индерский районный отдел земельных отношений"

(полное наименование юридического лица(филиала, представительства) в соответствии с учредительными документами)

и подтверждает государственную регистрацию в качестве налогоплательщика с 12 февраля 2006 года и присвоение ему регистрационного номера налогоплательщика

150400210357

(12-разрядный номер налогоплательщика)

Настоящее Свидетельство подлежит замене в случае изменения наименования налогоплательщика, а также в случае утери или порчи

Дата выдачи "31" января 2008 г.

Руководитель Налогового органа

М.П.

ҚАЗАҚСТАН РЕСПУБЛИКАСЫ СТАТИСТИКА АГЕНТТІГІ
АГЕНТСТВО РЕСПУБЛИКИ КАЗАХСТАН ПО СТАТИСТИКЕ

СТАТИСТИКАЛЫҚ КАРТОЧКА
СТАТИСТИЧЕСКАЯ КАРТОЧКА

ҚҰЖС мемлекеттік сыныптауышы бойынша коды: Код по государственному классификатору ОКПО:	40725285
ҚҰЖС кодының берілген күні: Дата присвоения кода ОКПО:	10.02.2006
Бизнес сәйкестендіру нөмірі (БСН): Бизнес идентификационный номер (БИН):	060240002717
БСН-нің берілген күні: Дата присвоения БИН:	25.01.2008

Атауы

"ИНДЕР АУДАНДЫҚ ЖЕР ҚАТЫНАСТАРЫ БӨЛІМІ" МЕМЛЕКЕТТІК МЕКЕМЕСІ

Наименование

ГОСУДАРСТВЕННОЕ УЧРЕЖДЕНИЕ "ИНДЕРСКИЙ РАЙОННЫЙ ОТДЕЛ ЗЕМЕЛЬНЫХ ОТНОШЕНИЙ"

Орналасқан жері:
Местонахождение: 060200 АТЫРАУСКАЯ ОБЛАСТЬ ИНДЕРСКИЙ РАЙОН ИНДЕРБОРСКАЯ П.А. П.ИНДЕРБОРСКИЙ УЛ МЕНДИГАЛИЕВА, 30/Б

М.О.

Департамент бастығы
Е.Д. ТӨЛЕУТАЕВ
тегі, аты-жөні - Ф.И.О.

Толтырылған күні

қолы - подпись

e-gov Құжат электрондық үкімет порталымен құрылған
Документ сформирован порталом электронного правительства

"Мемлекеттік қызметтер алу бойынша (Бірыңғай байланыс орталығы) ақпараттық-анықтамалық қызметі" 1414 "Информационно-справочная служба (Единый контакт-центр) Касательно получения государственных услуг"

Бірегей нөмір / Уникальный номер: 10100304720977

Алу күні / Дата получения: 10.01.2019

Управление юстиции Индерского района Департамента юстиции Атырауской области

Справка
о государственной перерегистрации юридического лица

БИН 060240002717
бизнес-идентификационный номер

поселок Индерборский
(населенный пункт)

3 января 2019 г.

Наименование:	Государственное учреждение "Индерский районный отдел земельных отношений, архитектуры и градостроительства"
Местонахождение:	Казахстан, область Атырауская, район Индерский, поселок Индерборский, улица Мендигалиев Нигмет, строение 30, почтовый индекс 060200
Дата первичной государственной регистрации:	10 февраля 2006 года
Руководитель:	Руководитель, назначенный (избранный) уполномоченным органом юридического лица САЛАМАТ АМАНГЕЛДІ САҒИДОЛЛАҰЛЫ
Учредители (участники):	Государственное учреждение "Аппарат акима Индерского района Атырауской области Республики Казахстан"

Справка дает право осуществлять деятельность
в соответствии с учредительными документами в рамках
законодательства Республики Казахстан

Дата выдачи: 10.01.2019

Электрондық анықтаманың түпнұсқасын www.egov.kz порталында тексере аласыз.
Проверить подлинность электронной справки вы можете на портале www.egov.kz.

Осы құжат "Электрондық құжат және электрондық цифрлық қолтаңба туралы" Қазақстан Республикасының 2003 жылғы 7 қаңтардағы N 370-II Заңы 7 бабының 1 тармағына сәйкес қағаз тасығыштағы құжатпен бірдей.

Данный документ согласно пункту 1 статьи 7 ЗРК от 7 января 2003 года «Об электронном документе и электронной цифровой подписи» равнозначен документу на бумажном носителе.

АТЫРАУ ОБЛЫСЫ
ИНДЕР АУДАНЫНЫҢ
ӘКІМІ

АКИМ
ИНДЕРСКОГО РАЙОНА
АТЫРАУСКОЙ ОБЛАСТИ

ӨКІМ

РАСПОРЯЖЕНИЕ

13 желтоқсан 2018ж.
Индербор кенті

№ 99-к
поселок Индербор

А.С.Саламатты
тұрақты тағайындау
туралы

Қазақстан Республикасының 2015 жылғы 23 қарашадағы «Қазақстан Республикасының мемлекеттік қызметі туралы» Заңының 20-бабына сәйкес:

1. Аудандық жер қатынастары бөлімінің басшысы Саламат Амангелді Сағидоллаұлы белгіленген сынақ мерзімінен өтуіне байланысты, 2018 жылғы 23 қазаннан бастап аудандық жер қатынастары бөлімінің басшысы лауазымына тұрақты тағайындалсын.

2. А.С.Саламатты келісім шарттарға, азаматтық-құқықтық тіркеуге өтінімдерге, қаржыландырудың жеке жоспарына, қаржыландырудың жеке жоспарына өзгеріс енгізу туралы анықтамаларға, шарттардың тіркелгені туралы хабарламаларға, төлеуге берілетін шоттарға, тізілімдерге, шот-фактураларға, орындалған жұмыстардың актілеріне бірінші қол қою құқығы берілсін.

3. Осы өкімнің орындалысын бақылау аудан әкімі аппараты басшысының міндетін уақытша атқарушы Б.М.Мұратоваға жүктелсін.

4. Осы өкім қол қойған күннен бастап күшіне енеді және қолданысқа енгізіледі.

Аудан әкімі С.Ары

Жерге орналастыру жобасын әзірлеу
бойынша жерге орналастыру
жұмыстарын орындау ережесіне
7-қосымша

«Азаматтарға арналған үкімет» Мемлекеттік Корпорациясы» Коммерциялық емес Акционерлік Қоғамының Атырау облысы бойынша филиалы – Жер кадастры және жылжымайтын мүлік бойынша Индер аудандық бөлімі

Атырау облысы,Жарсуат ауылдық округі жер қоры, "Құрайлы-сай" каналы жағалауы мекен-жайында орналасқан жылыжай үшін берілген жер учаскесіне уақытша өтеулі 5 жыл мерзім құқығымен пайдалануға беру жөніндегі

ЖЕРГЕ ОРНАЛАСТЫРУ ЖОБАСЫНЫҢ ТЕХНИКАЛЫҚ БӨЛІМІ

Тапсырыс берушінің атауы: "Индер аудандық жер қатынастары, сәулет және қалақұрылысы бөлімі" ММ

Жер телімінің орналасқан жері (мекенжайы): Атырау облысы,Жарсуат ауылдық округі жер қоры, "Құрайлы-сай" каналы жағалауы

Кадастр маманы:Баймуханова А.
(Жерге орналастыру жобасын орындаушының аты -жөні)

Жерге орналастыру жобасын әзірлеу
бойынша жерге орналастыру
жұмыстарын орындау ережесіне
8-қосымша

Жерге орналастыру жобасына түсіндірме жазба

Жерге орналастыру жобасы, жерге орналастыру жұмысын жүргізуге берілген Индер аудандық жер қатынастары құрылыс, сәулет және қала құрылысы бөлімінің 2019 жылғы 26 сәуірдегі №05-07-01/281 жолдамасы және Индер аудандық жер қатынастары бөлімінің 2018 жылғы 16 сәуірдегі №167 жер учаскесін табыстау бойынша Индер аудандық комиссия отырысының №12 хаттамасынан үзінді негізінде жүргізілді

Жер пайдаланушы: "Индер аудандық жер қатынастары, сәулет және қалақұрылысы бөлімі" ММ

Жер телімінің орналасқан жері: Атырау облысы,Жарсуат ауылдық округі жер қоры, "Құрайлы-сай" каналы жағалауы

Жерге орналастыру жобасын жасаудың негіздемесі: Индер аудандық жер қатынастары құрылыс, сәулет және қала құрылысы бөлімінің 2019 жылғы 26 сәуірдегі №05-07-01/281 жолдамасы және Индер аудандық жер қатынастары бөлімінің 2018 жылғы 16 сәуірдегі №167 жер учаскесін табыстау бойынша Индер

Жер телімінің меншік құқығының түрі: уақытша өтеулі 5 жыл мерзім
Жер телімінің ауданы 0,3 га

Жер телімінің нысаналы мақсаты: жылыжай үшін

Қосымша түсініктеме: жер телімінің бұрылыс айналма нүктелері (координаталары) «Азаматтарға арналған үкімет» мемлекеттік корпорациясы коммерциялық емес акционерлік қоғамының Атырау облысы бойынша филиалы - Жер кадастры және жылжымайтын мүлік бойынша Индер аудандық бөлімінде сақталады.

Ауыл шаруашылығы өндірісі шығындарының (болған жағдайда) орнын толтыру:

Орындаушы : Баймуханова А.

Жерге орналастыру жобасын әзірлеу
бойынша жерге орналастыру
жұмыстарын орындау ережесіне
9-қосымша

ЖОБАНЫҢ СХЕМАЛЫҚ СЫЗБАСЫ - СИТУАЦИЯЛЫҚ СХЕМА

Өтініш білдірушінің аты-жөні/атауы: "Индер аудандық жер қатынастары, сәулет және қалақұрылысы бөлімі" ММ

Жер учаскесінің орналасқан жері: Атырау облысы, Жарсуат ауылдық округі жер қоры, "Құрайлы-сай" каналы жағалауы

Жер учаскесінің нысаналы мақсаты: жылыжай үшін

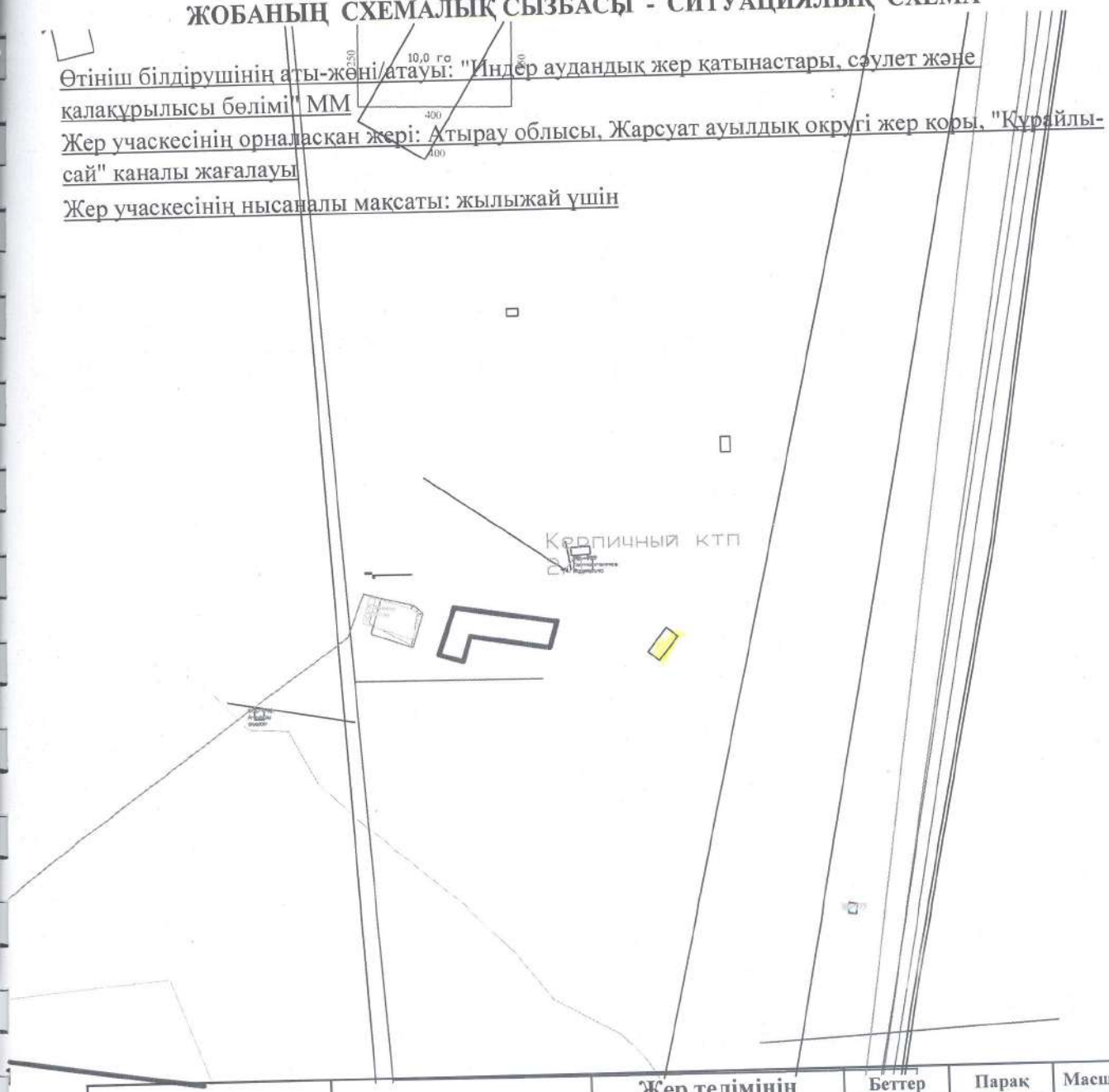

		Жер телімінің ауданы	Беттер	Парақ	Масштаб
		0,3000 га	1	1	1:5000
Бөлімше басшысы	Айтимов С.		Күні	26 сәуір 2019 ж.	
Орындаушы	Баймуханова А.				

Жерге орналастыру жобасын әзірлеу бойынша
жерге орналастыру
жұмыстарын орындау ережесіне
12-қосымша

Жер учаскесінің жоспары «Азаматтарға арналған үкімет» мемлекеттік корпорациясы коммерциялық емес акционерлік қоғамының Атырау облысы бойынша филиалы - Жер кадастры және жылжымайтын мүлік бойынша Индер аудандық бөлімінің МЖК ААЖ графикалық деректеріне сәйкес

(Лауазымды тұлғаның қолы, мөрі)

30 сәуір 2019 ж.

ЖЕР УЧАСКЕСІНІҢ ЖОСПАРЫ

Жер учаскесінің кадастрлық номері	**04-060-**	Ауданы, га	**0,3000 га**
Жер учаскесінің орналасқан жері	**Атырау облысы, Жарсуат ауылдық округі жер қоры, "Құрайлы-сай" каналы жағалауы**	Жер санаты	**елді мекен жері**
Нысаналы мақсаты	**жылыжай үшін**		

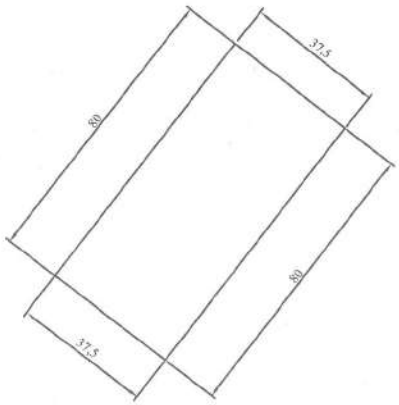

Жоспарды құраған : Баймуханова А.

Жерге орналастыру жобасын әзірлеу
бойынша жерге орналастыру
жұмыстарын орындау ережесіне
13-қосымша

Атырау облысы, Жарсуат ауылдық округі жер қоры, "Құрайлы-сай" каналы жағалауы мекен жайында орналасқан жылыжай үшін берілген жер учаскесінің шекарасын ауыстырудың (қалпына келтірудің) жұмыс сызбасы

Масштаб 1:2000

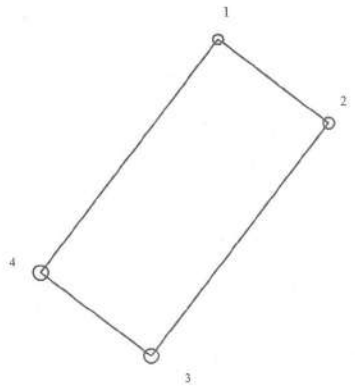

Шектестіктер сипаттамасы

1-1-ге дейін елді м/жерлер
2- 3-ке дейін көрші
3-1-ге дейін елді м/жерлер

Жоспарды құраған :_____Баймуханова А.

Жерге орналастыру жобасын әзірлеу
бойынша жерге орналастыру
жұмыстарын орындау ережесіне
15-қосымша

Абрис

М 1:1000

№	Ішкі бұрыштары
1	90°
2	90°
3	90°
4	90°

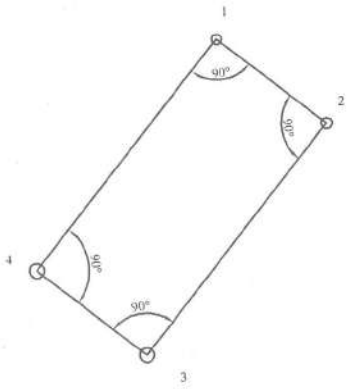

Орындаушы : _____Баймуханова А.

Жерге орналастыру жобасын әзірлеу
бойынша жерге орналастыру
жұмыстарын орындау ережесіне
15-қосымша

Абрис

М 1:2000

№	Ішкі бұрыштары
1	90°
2	90°
3	90°
4	90°

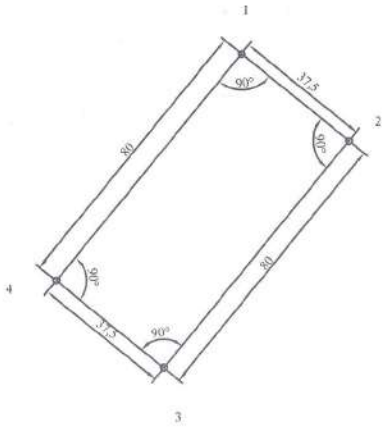

Орындаушы : _____ Баймуханова А.

Жерге орналастыру жобасын әзірлеу
бойынша жерге орналастыру
жұмыстарын орындау ережесіне
16-қосымша

Нобайлар

GPS қолдану кезінде толтырылады (серіктік жүйе)
(ресімдеу үлгісі)

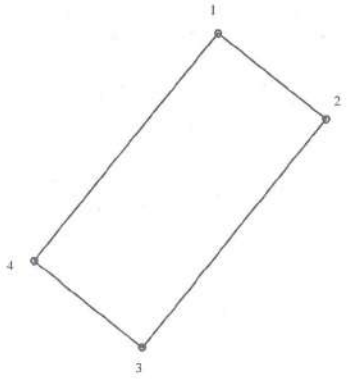

Орындаушы : _____ Баймуханова А.

Жерге орналастыру жобасын әзірлеу бойынша
жерге орналастыру
жұмыстарын орындау ережесіне
18-қосымша

Жер учаскесінің шекаралары жақтарының ұзындықтары мен координаталарының жиынтық ведомосі

"Индер аудандық жер қатынастары, сәулет және қалақұрылысы бөлімі" ММ

Атырау облысы,Жарсуат ауылдық округі жер қоры, "Құрайлы-сай" каналы жағалауы

(жер пайдаланушының атауы, жер учаскесінің орналасқан жері)

Нүкте нөмірлері	Координаталар	ұзындығы (м)
	X	У
1	139631,1797	-12825,706
2	139608,1633	-12796,1004
3	139545,0046	-12845,2021
4	139568,021	-12874,8077

Периметрі:180 м.

Ауданы: 0,3 га (0,3000 га)

Ведомості жасаған: _____ (қолы) Баймуханова А.

Ведомості тексерген: _____ (қолы) Айтимов С.

Жобаланатын жер учаскесі шекараларының жақтарының ұзындықтары мен координаталарын салыстырып тексеруді «Азаматтарға арналған үкімет» мемлекеттік корпорациясы коммерциялық емес акционерлік қоғамының Атырау облысы бойынша филиалы - Жер кадастры және жылжымайтын мүлік бойынша Индер аудандық бөлімінің МЖК ААЖ жүргізді.

Салыстырып тексеруді жүргізген: _____ Баймуханова А. «26» 04 2019 ж.

Жерге орналастыру жобасын әзірлеу
бойынша жерге орналастыру
жұмыстарын орындау ережесіне
4-қосымша

Жобаның корректуралық парағы

Түзету енгізген тұлғалардың атауы	Қабылдау күні	Беру күні	Ескертулер,түзетулер,келісулер.