Қостанай облысы, Денисов ауданы, Денисов ауылы, сусымалы материалдарды орналастыру үшін, уақытша жер пайдалану жер учаскесін аукционға қою схемасы (жоспары) СЫЗБАСЫ
Субъект(тер): «Денисов ауданы әкімдігінің жер қатынастары бөлімі» ММ

Схема (план) земельного участка выставляемого на аукцион, расположенного по адресу: Костанайская область, Денисовский район, с. Денисовка, для размещения сыпучих материалов, временное землепользование.
Субъект(ы): ГУ «Отдел земельных отношений акимата Денисовского района»



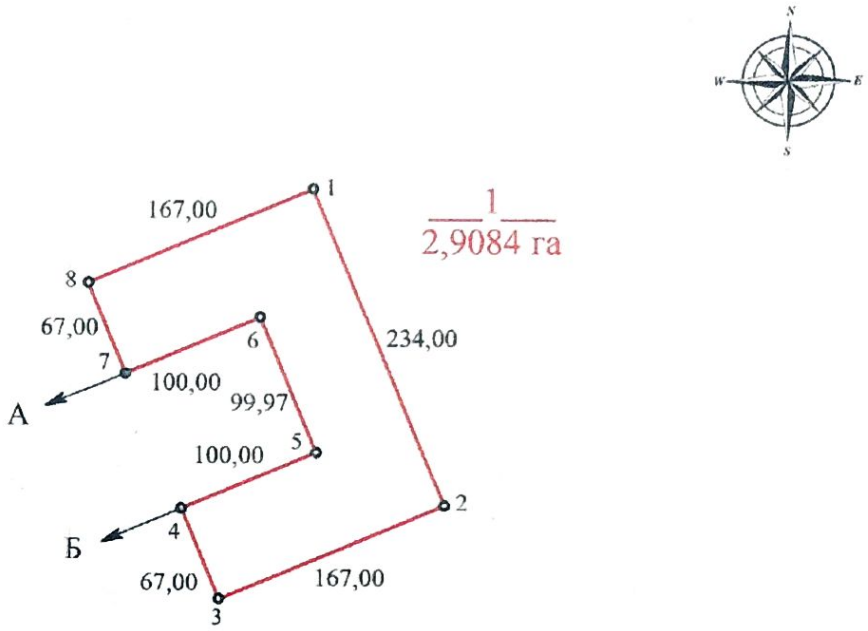

Шартты белгілер (Условные обозначения):

Жер телімінің орны
(Местоположение земельного участка)

1
2,9084
Жер телім көлемі және нөмері
(Номер и площадь участка)

Кадастровые номера (категории земель) смежных участков:
от А до Б земли населенных пунктов (городов, поселков и сельских населенных пунктов)
от Б до А земли 12-187-001-353

Тапсырыс беруші/Заказчик:
ГУ «Отдел земельных отношений акимата Денисовского района».
(Жеке тұлғаның ТАӘ) немесе заңды тұлғаның атауы
(ФИО физического лица) или наименование юридического лица

(қолы/подпись)

Басшы	И.В.Савенок		12.12 2021	Шаруашылықаралық жерге орналастыру			
				Қостанай облысы, Денисов ауданы, Денисов ауылы			
Орындаушы	И.В.Савенок			Сызбасы	Дана	Парақтар	Масштаб
					1	1	1: 10 000
				Установление +7 776 100 17 15 «ЗЕМплюс» ЖК			