"Азаматтарға арналған үкімет" МК КЕАҚ
Ақтөбе облысы бойынша филиалы
Директор орынбасары басшысына
(ұйымның атауы),
Ғ.Ғ. Қалжановқа
аты, әкесінің аты (бар болса), тегі
кімнен Ғ.Қ. Байнуконовтан
(жеке тұлғаның аты, әкесінің аты (бар болса), тегі
"Бұрғыз ауданды жер қатынастары бөлімі" ММ
не заңды тұлғаның толық атауы)
060240010301
(жеке сәйкестендіру нөмірі не бизнес-сәйкестендіру нөмірі)
№052173016, 14.02.2022 ж. Қрілм
жеке тұлғаның немесе заңды тұлға өкілінің жеке басын куәландыратын құжаттың деректемелері,
87717859944
байланыс телефоны (бар болса), орналасқан
Бұрғыз ауданы, Бұрғыз ауылы, Ғбай №96
жерінің мекенжайы
(заңды тұлғалар үшін) не
тұрғылықты мекенжайы
(жеке тұлғалар үшін))

Жер учаскесінің кадастрлық (бағалау) құнын айқындау туралы өтініш

Елді мекендер жерлерінде/елді мекендер жерлерін қоспағанда орналасқан (қажеттінің астын сызу), ауданы 2.0 гектар, шаруашылық орталығы (ауыл, кенті) Бұрғыз ауылдық округі, Қолабай ауылы (2 га дон 2 участок)

(жер учаскесінің мекенжайы (орналасқан жері)

мекенжайы бойынша орналасқан жер учаскесінің кадастрлық (бағалау) құнын айқындау бойынша жұмыстарды жүргізуді сұраймын.

Жер учаскесінің кадастрлық нөмірі (бұдан бұрын берілген жер учаскесінің кадастрлық (бағалау) құнын айқындау кезінде):

Дербес деректерімді және «Жер учаскесінің кадастрлық (бағалау) құнын айқындау» мемлекеттік қызметін алу үшін қажетті заңмен қорғалатын құпияны құрайтын мәліметтерді жинауға және өңдеуге, оның ішінде үшінші тұлғаларға беруге келісім беремін.

Дербес деректердің трансшекаралық берілуінің жоқтығы туралы сондай-ақ жалпыға қолжетімді көздерде дербес деректердің таралуының жоқтығы туралы хабарлаймыз.

Жиналатын деректер тізбесі: жеке тұлғаның аты, әкесінің аты (бар болса), тегі, заңды тұлғаның атауы, жеке сәйкестендіру нөмірі, бизнес сәйкестендіру нөмірі, электрондық почтасы, телефон нөмірі.

Көрсетілетін қызметті алушы
Байнуконов Ғбай Қудонтғонулы
(жеке тұлғаның немесе заңды тұлғаның уәкілетті өкілінің аты, әкесінің аты (бар болса), тегі)

2026 жылғы «____» сәуір.

Гос акт лот №1

Жер учаскелерін
қалыптастыру жөніндегі
жерге орналастыру жобасын
жасау қағидаларына
2-қосымша

Келісілді, тапсырыс беруші:
«Ырғыз аудандық жер қатынастары бөлімі» ММ
(жеке тұлғаның аты, әкесінің аты (бар болса), тегі немесе заңды тұлғаның толық атауы)
«___» _____ 20___ жыл

Бұйрықпен бекітілді:
«Ырғыз аудандық жер қатынастары бөлімі» ММ
(жер қатынастары жөніндегі уәкілетті органның атауы)
«__» _____ 20___ жыл №___

Жауапкершілігі шектеулі серіктестік
«Әлім 2014» ЖШС БСН 151240001285
(жерге орналастыру жобасын әзірлеуді жүзеге асыратын жеке тұлғаның тегі, аты, әкесінің аты (бар болса) немесе заңды тұлғаның ЖСН/БСН толық атауы)

Жерге орналастыру жобасының титулдық беті

Мемлекеттің жер учаскесіне уақытша өтеулі
жер пайдалану (жалға алу) құқығы
(жерге орналастыру жобасының атауы)

Жер учаскесінің алаңы: № 1 лот - 2.00 га

Жер учаскесінің орналасқан жері (мекенжайы): Ақтөбе облысы, Ырғыз ауданы, Ырғыз ауылдық округі, Қалыбай а.,"Самара-Шымкент" тас жолы.

Жобаны орындаушы: Баймурзин Мирбулат Бакитжанович
(аты, әкесінің аты (бар болса), тегі)

Әзірлеуші: «Әлім 2014» ЖШС
(жеке тұлғаның аты, әкесінің аты (бар болса), тегі немесе заңды тұлғаның толық атауы)

Мөр қою орны (бар болса)

Күні: «26» 02 2026 жылы

Жер учаскесін жобалау кезіндегі жер учаскесінің схемасы (жоспары),
елді мекендер шегінде орналасқан (қалалар, кенттер және ауылдық елді мекендер)

Меншік иесі / жер иесі: «Ырғыз аудандық жер қатынастары бөлімі» ММ

Пайдаланылу мақсаты: кәсіпкерлік мақсатта қызмет көрсету үшін

Меншік түрі: уақытша өтеулі жер пайдалану (жалға алу) құқығы

Жер учаскесі : Ырғыз ауданы, Ырғыз ауылдық округі, Қалыбай а.,"Самара-Шымкент" тас жолы

Көлемі: 2.00 га.

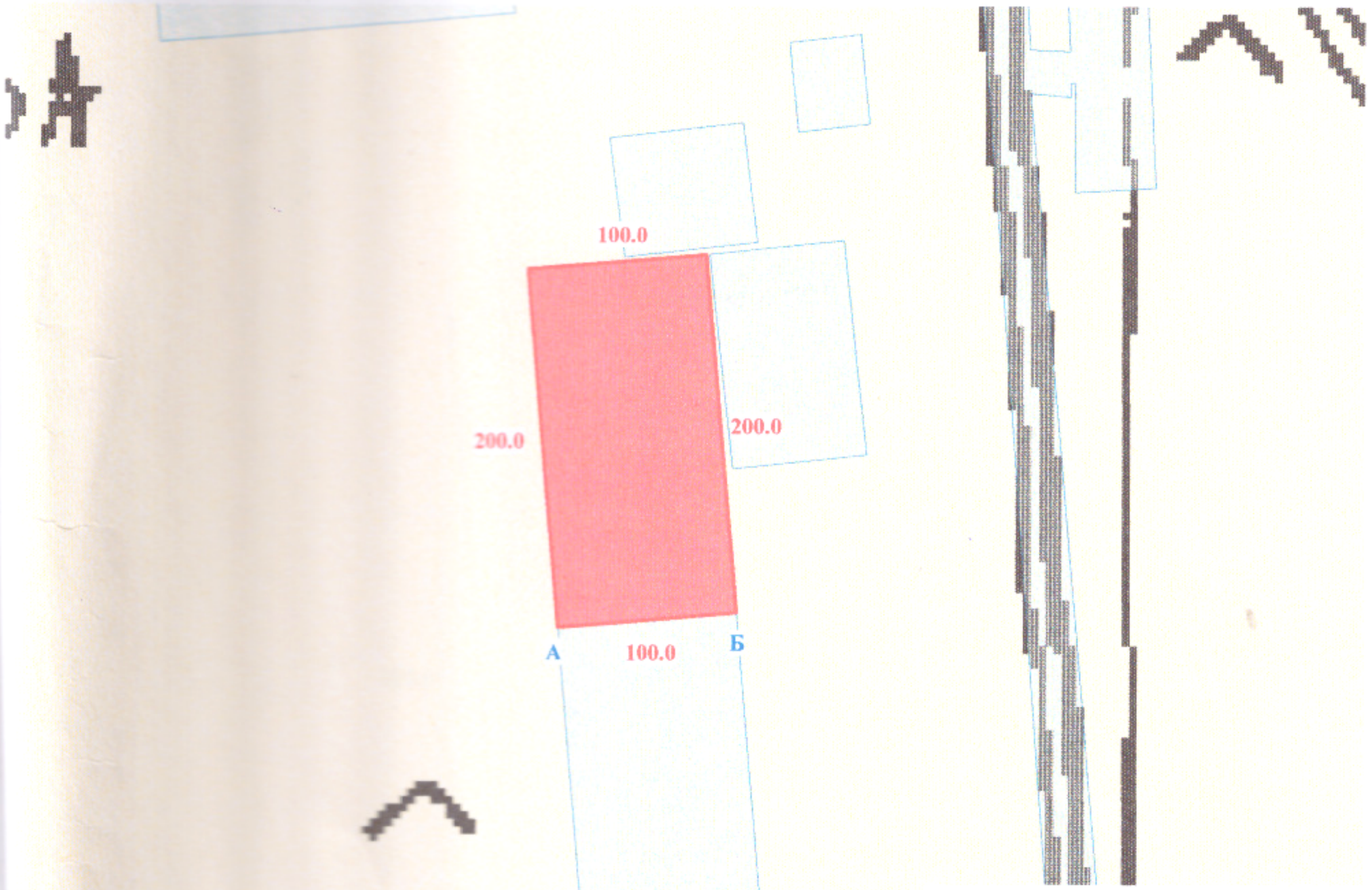

Шектеулес сипаттама:

А дан Б ға дейін Ырғыз а/о жері
Б дан А ға дейін 02-025-002- ЖУ

Шартты белгілер:

жобаланатын жер учаскесі

жобаланған өлшемдер

ресімделген жер учаскелері

«Ырғыз ауданды

Сызбаны беруші: жер қатынастары бөлімі» ММ Баймұханов А. Қ.

(жеке тұлғаның тегі, аты, әкесінің аты (бар болса) немесе заңды тұлғаның атауы, қолы

"Әлім 2014" кәсіпкершілігі шектеулі серіктестік	Тегі, аты, әкесінің аты	Қолы	Күні	Жер беру жобасы		
				«Ырғыз аудандық жер қатынастары бөлімі» ММ		
Директор	Баймурзин М. Б.		28.02.2014	Жобаның сызбасы	парақтар	масштаб
Орындаушы	Баймурзин М. Б.			1	1	1:5 000

«Азаматтарға арналған үкімет» мемлекеттік
рпорациясы» коммерциялық емес акционерлік
нын Ақтөбе облысы бойынша филиалының тіркеу
жер кадастры бойынша Ырғыз аудандық бөлімі

Отдел Иргизского района по регистрации и земельному кадастру филиала некоммерческого акционерного общества «Государственная корпорация «Правительство для граждан» по Актюбинской области

Кімге/Кому ТОО "Алим2014"
(жеке тұлғаның аты, әкесінің аты (бар болса), тегі/заңды тұлғаның атауы/фамилия, имя, отчество (при его наличии) физического лица/наименование юридического лица)

Акт сверки ведомости координат проектируемого земельного участка № 2026-8995236

Ұсынылған жобаланып отырған жер учаскесі координаттарының ведомосін мынадай деректермен салыстырып тексеру нәтижелері бойынша:

По результатам сверки представленной ведомости координат проектируемого земельного участка со следующими данными:

Жер учаскесінің сәйкестендіру нөмірі/ Идентификационный номер земельного участка: 02025820260225020908
(қолданыстағы учаскенің шекаралары өзгерген кезде көрсетіледі/ указывается при изменении границ существующего участка)

Жер учаскесінің алаңы: 2.0000 гектар.

Площадь земельного участка:

Жер учаскесінің нысаналы мақсаты: кәсіпкерлік мақсатта қызмет көрсету үшін

Целевое назначение земельного участка: для оказания услуг в предпринимательских целях

Жер учаскесінің орналасқан жері: Ақтөбе обл., Ырғыз ауд., Ырғыз а.о., Қалыбай а. тр.Самара Шымкент

Местоположение земельного участка: обл. Актюбинская, р-н Иргизский, с.о. Иргизский, с. Калыбай тр.Самара Шымкент

Жер учаскесінің санаты: Өнеркәсіп, көлік, байланыс жері, ғарыш қызметі, қорғаныс, ұлттық қауіпсіздік, ядролық қауіпсіздік аймағы мұқтажына арналған жер және ауыл шаруашылығына арналмаған өзге де жер

Категория земель: Земли промышленности, транспорта, связи, для нужд космической деятельности, обороны, национальной безопасности, зоны ядерной безопасности и иного несельскохозяйственного назначения

Жерге орналастыру жобасын әзірлеуші туралы ақпарат:

ТОО "Алим2014", 151240001285
(ұйымның атауы, бизнес-сәйкестендіру нөмірі/жеке тұлғаның аты, әкесінің аты тегі, жеке сәйкестендіру нөмірі)

Информация о разработчике землеустроительного проекта:

ТОО "Алим2014", 151240001285
(наименование организации, БИН/фамилия, имя, отчество (при его наличии) физического лица, ИИН)

ржат «Электрондық құжат және электрондық цифрлық қолтаңба туралы» 2003 жылғы 7 қаңтардағы N 370-II ҚРЗ 1 бабына сәйкес қағаз жеткізгіштегі құжатпен бірдей.
й документ согласно пункту 1 статьи 370-II ЗРК от 7 января 2003 года «Об электронном документе и электронной цифровой подписи» равнозначен документу на ном носителе.

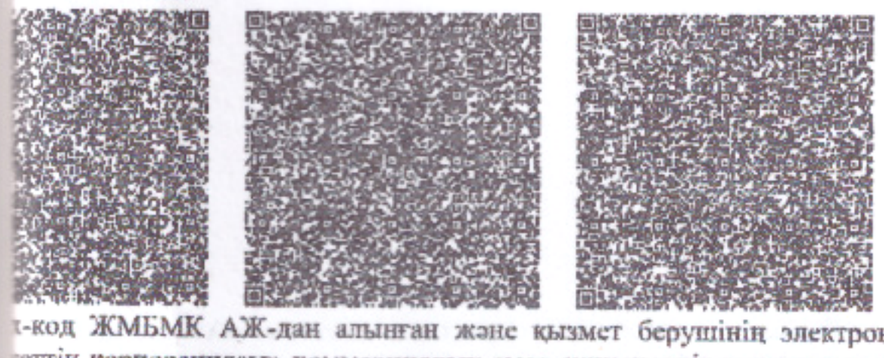

к-код ЖМБМК АЖ-дан алынған және қызмет берушінің электрондық-цифрлық қолтаңбасымен қол қойылған деректерді қамтиды: «Азаматтарға арналған үкімет» сттік корпорациясы» коммерциялық емес акционерлік қоғамының Ақтөбе облысы бойынша филиалының тіркеу және жер кадастры бойынша Ырғыз аудандық бөлімі
к-код содержит данные, полученные из ИС ЕГКН и подписанные электронно-цифровой подписью услугодателя: Отдел Иргизского района по регистрации и земельному ру филиала некоммерческого акционерного общества «Государственная корпорация «Правительство для граждан» по Актюбинской области

Әзірленген күні: 2026 жылғы «25» ақпан

Дата разработки: «25» февраля 2026 года

Жобаланып отырған жер учаскесінің шекарасын ұсынылған жер учаскесінің координаттары «Бірыңғай мемлекеттік жылжымайтын мүлік кадастрының ақпараттық жүйесінің» графикалық дер (шекараларға қабаттасудың жоқтығы, алаңның, желілер өлшемдерінің) келісеміз.
Қосымша: Жобаланып отырған жер учаскесінің жоспары және координаттардың жиынтық ведомосі және жоб отырған жер учаскесі шекараларының ұзындығы.

Согласовываем границы проектируемого земельного участка графическим данным «Информ системы единого государственного кадастра недвижимости» (отсутствие наложений границ, соответствие меры линий) по представленным координатам земельного участка.
Приложение: План проектируемого земельного участка и сводная ведомость координат и длин сторон границ проектируемого земельного участка.

Салыстырып тексеруді жүргізді: Шатаев Нагимжан Нурланович
(маманның аты, әкесінің аты тегі (бар болса)

Ерекше белгілер: жоқ
(бұрын жобаланып отырған жер учаскесіне қабаттасу бар; жобаланып отырған жер учаскесі екі және одан д есепті орамдар шегінде орналасқан және басқалар)

Сверку произвел(а): Шатаев Нагимжан Нурланович
(фамилия, имя, отчество (при его наличии) специалиста)

Особые отметки: нет
(имеется наложение на ранее проектируемый земельный участок; проектируемый земельный участок нахо границах двух и более учетных кварталов и другие)

Салыстырып тексерілген күні: 2026 жылғы «25» ақпан

Дата сверки: «25» февраля 2026 года

Осы құжат «Электрондық құжат және электрондық цифрлық қолтаңба туралы» 2003 жылғы 7 қаңтардағы N 370-II ҚРЗ 1 бабына сәйкес қағаз жеткізгіштегі құ
Данный документ согласно пункту 1 статьи 370-II ЗРК от 7 января 2003 года «Об электронном документе и электронной цифровой подписи» равнозн бумажном носителе.

*штрих-код ЖМБМК АЖ-дан алынған және қызмет берушінің электрондық-цифрлық қолтаңбасымен қол қойылған деректерді қамтиды: «Азаматтар мемлекеттік корпорациясы» коммерциялық емес акционерлік қоғамының Ақтөбе облысы бойынша филиалының тіркеу және жер кадастры бойынша Ырғ
*штрих-код содержит данные, полученные из ИС ЕГКН и подписанные электронно-цифровой подписью услугодателя: Отдел Иргизского района по регистр кадастру филиала некоммерческого акционерного общества «Государственная корпорация «Правительство для граждан» по Актюбинской области

План проектируемого земельного участка

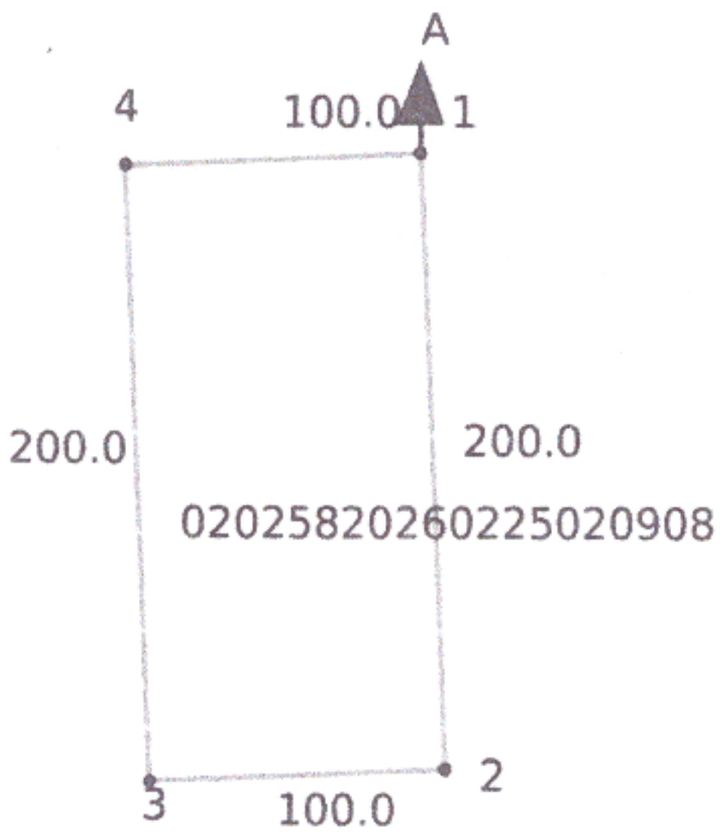

Масштаб: 1:5000

ные обозначения:

проектируемый земельный

смежный земельный участок

жат «Электрондық құжат және электрондық цифрлық қолтаңба туралы» 2003 жылғы 7 қаңтардағы N 370-II ҚРЗ 1 бабына сәйкес қағаз жеткізгіштегі құжатпен бірдей.
документ согласно пункту 1 статьи 370-II ЗРК от 7 января 2003 года «Об электронном документе и электронной цифровой подписи» равнозначен документу на ном носителе.

-код ЖМБМК АЖ-дан алынған және қызмет берушінің электрондық-цифрлық қолтаңбасымен қол қойылған деректерді қамтиды: «Азаматтарға арналған үкімет» еттік корпорациясы» коммерциялық емес акционерлік қоғамының Ақтөбе облысы бойынша филиалының тіркеу және жер кадастры бойынша Ырғыз аудандық бөлімі
-код содержит данные, полученные из ИС ЕГКН и подписанные электронно-цифровой подписью услугодателя: Отдел Иргизского района по регистрации и земельному у филиала некоммерческого акционерного общества «Государственная корпорация «Правительство для граждан» по Актюбинской области

Площадь земельного участка: 2.0000 гектар.

Целевое назначение земельного участка: для оказания услуг в предпринимательских целях

Местоположение земельного участка: обл. Актюбинская, р-н Иргизский, с.о. Иргизский, с. Калыбай тр. Шымкент

Категория земельного участка (при наличии): Земли промышленности, транспорта, связи, для нужд космическ деятельности, обороны, национальной безопасности, зоны ядерн безопасности и иного несельскохозяйственного назначения

План составлен:

ТОО "Алим2014", 151240001285

(наименование организации, бизнес-идентификационный номер/фамилия, имя, отчество физического лица, индивидуальный идентификационной номер)

Дата составления плана: «25» февраля 2026 года

Осы құжат «Электрондық құжат және электрондық цифрлық қолтаңба туралы» 2003 жылғы 7 қаңтардағы N 370-II ҚРЗ 1 бабына сәйкес қағаз жеткізгіштегі құж
Данный документ согласно пункту 1 статьи 370-II ЗРК от 7 января 2003 года «Об электронном документе и электронной цифровой подписи» равнозна
бумажном носителе.

*штрих-код ЖМБМК АЖ-дан алынған және қызмет берушінің электрондық-цифрлық қолтаңбасымен қол қойылған деректерді қамтиды: «Азаматтарға мемлекеттік корпорациясы» коммерциялық емес акционерлік қоғамының Ақтөбе облысы бойынша филиалының тіркеу және жер кадастры бойынша Ырғы
*штрих-код содержит данные, полученные из ИС ЕГКН и подписанные электронно-цифровой подписью услугодателя: Отдел Иргизского района по регистра кадастру филиала некоммерческого акционерного общества «Государственная корпорация «Правительство для граждан» по Актюбинской области

Сводная ведомость координат и длин сторон границ

Номер точки	Координаты		Длина (метр)
	X	Y	
1	340937.16	5445774.65	
			199.96
2	340945.47	5445574.86	
			99.98
3	340845.57	5445570.70	
			199.96
4	340837.26	5445770.49	
			99.98
1	340937.16	5445774.65	

р, метр: 599.89

: 2.0000 гектар.

ть составлена: ТОО "Алим2014", 151240001285

тавления ведомости: «25» февраля 2026 года

ұжат «Электрондық құжат және электрондық цифрлық қолтаңба туралы» 2003 жылғы 7 қаңтардағы N 370-II ҚРЗ 1 бабына сәйкес қағаз жеткізгіштегі құжатпен бірдей.
й документ согласно пункту 1 статьи 370-II ЗРК от 7 января 2003 года «Об электронном документе и электронной цифровой подписи» равнозначен документу на ном носителе.

х-код ЖМБМК АЖ-дан алынған және қызмет берушінің электрондық-цифрлық қолтаңбасымен қол қойылған деректерді қамтиды: «Азаматтарға арналған үкімет» кеттік корпорациясы» коммерциялық емес акционерлік қоғамының Ақтөбе облысы бойынша филиалының тіркеу және жер кадастры бойынша Ырғыз аудандық бөлімі
х-код содержит данные, полученные из ИС ЕГКН и подписанные электронно-цифровой подписью услугодателя: Отдел Иргизского района по регистрации и земельному ру филиала некоммерческого акционерного общества «Государственная корпорация «Правительство для граждан» по Актюбинской области

Жауапкершілігі шектеулі серіктестік
«Әлім 2014» ЖШС

Жер учаскесінің
шекараларды белгілеу (қалпына келтіру) материалдары

кәсіпкерлік мақсатта қызмет көрсету үшін

Тапсырыс берушінің атауы: «Ырғыз аудандық жер қатынастары бөлімі» ММ

Жер учаскесі орналасқан жері (мекенжайы): Ырғыз ауданы, Ырғыз ауылдық округі, Қалыбай ауылы,"Самара-Шымкент" тас жолы.

Орындаушы: Баймурзин М. Б.

Актобе 2026 жыл