Елдімекен шекарасында(қалалар,ауылдар,ауылдық округтер)орналасқан жобаланатын жер телімінің схемасы (жобасы)

Схема (план) земельного участка при проектировании земельного участка, расположенного в черте населенных пунктов (городов, поселков и сельских населенных пунктов)

Жер пайдаланушы/землепользователь: *ГУ «Отдел земельных отношений,архитектуры и градостроительства Ерейментауского района»*

Жер телімінің нысаналы мақсаты:

Целевое назначение земельного участка: *строительства современной молочной фермы (МТФ) на 1400 дойных коров с перспективой расширения до 2800 га*

Меншік түрі:

Вид права: *временное землепользование*

Орналасқан жері:

Местоположение: *Ерейментауский район, село Майлан, улица Кеноткель*

Ауданы/Площадь: *11,5200 га*

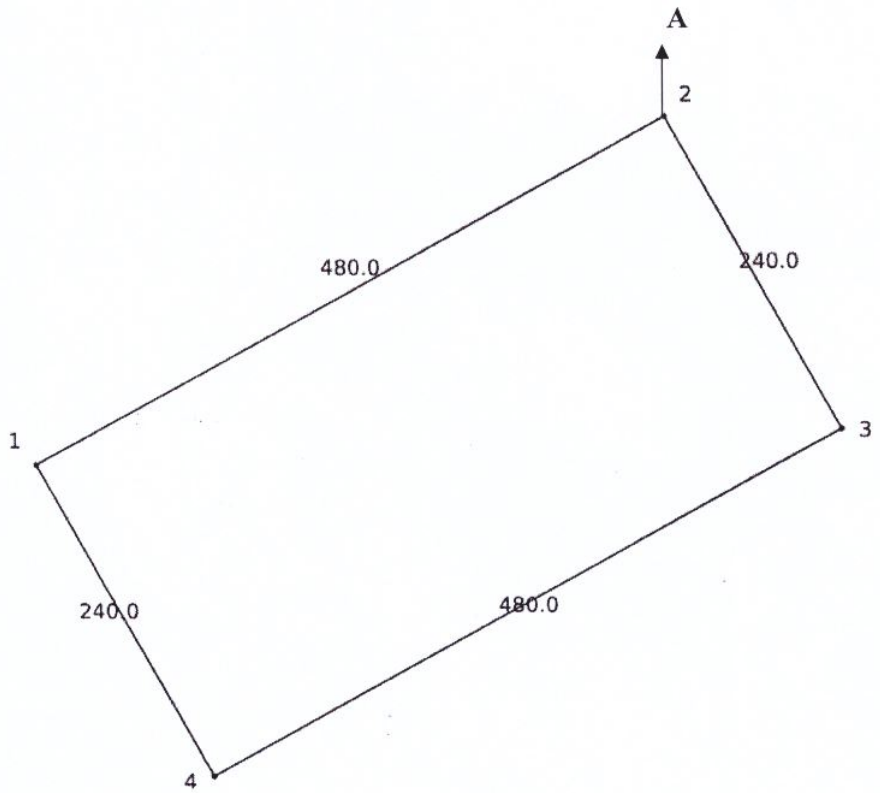

Шектесу сипаттамасы:

Описание смежеств:

№	*Шектесу сипатамасы/* Описание смежеств	*Кадастрлық номер* Кадастровый номер	*Жер пайдаланушының атауы/* наименование землепользователя	*Масштаб*
1	от А до А:	01-006-001	земли села Майлан	**1:5000**

Жерге орналастыру процессінің қатысушыларымен келісу схемасы

Схема (план) согласования земельного участка участниками землеустроительного процесса

Жер пайдаланушы/землепользователь: *ГУ «Отдел земельных отношений,архитектуры и градостроительства Ерейментауского района»*

Орналасқан жері/Местоположение: *с.Майлан, ул. Кеноткель*



Шартты белгілер:

Условные обозначения:

- *жер телімінің шекарасы*

границы земельного участка