Аукционға шығарылатын жер учаскесінің схемасы (жоспары)
Схема (план) земельного участка выставляемого на аукцион

Тапсырыс беруші: «Денисов ауданы әкімдігінің жер қатынастары бөлімі» ММ
Нысаналы мақсаты: жартылай жеке тұрғын үй салу үшін
Құқық түрі: уақытша жер пайдалану
Жер учаскесінің орналасқан орны: Қостанай облысы, Денисов ауданы, Денисов ауылы, Первомай көшесі, 10 үй

Заказчик: ГУ «Отдел земельных отношений акимата Денисовского района»
Целевое назначение: для строительства двухквартирного жилого дома
Вид права: временное землепользование
Месторасположение земельного участка: Костанайская область, Денисовский район, с.Денисовка, ул. Первомайская, д.10



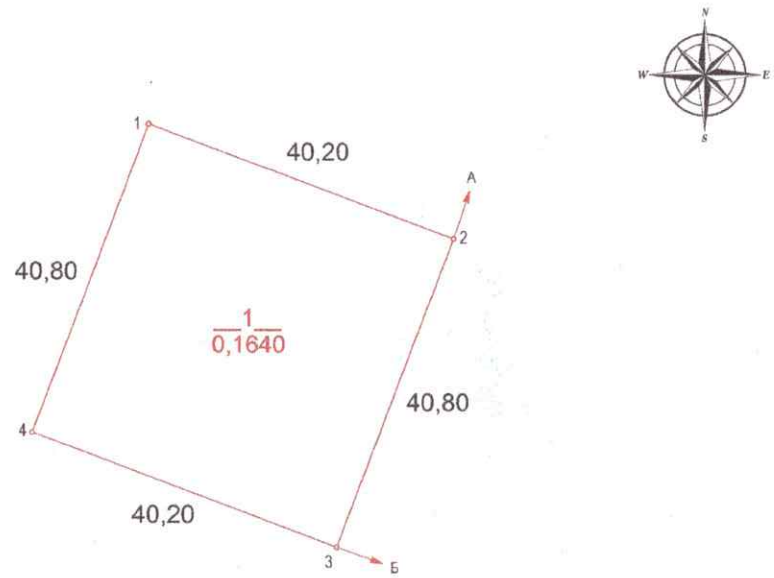

Шартты белгілер (Условные обозначения):

1 / 0,1640 — Жер телім көлемі және нөмері (Номер и площадь участка)

Жер телімінің орны (Местонахождение земельного участка)

Кадастровые номера (категории земель) смежных участков:
От А до Б земли 12-187-005-897
От Б до А земли населенных пунктов (городов, поселков и сельских населенных пунктов)

Тапсырыс беруші/Заказчик:
ГУ «Отдел земельных отношений акимата Денисовского района»
(Жеке тұлғаның ТАӘ) немесе занды тұлғаның атауы
(ФИО физического лица) или наименование юридического лица

_____
(қолы/подпись)

Басшы Директор	Иманбеков Д.Р.		
Атқарушы Исполнитель	Рабаданов Р.М.		

Шаруашылықаралық жерге орналастыру

Қостанай облысы, Денисов ауданы, Денисов ауылы, Первомай көшесі, 10 үй

жоба	Парақ	Парақтар	Масштабы
сызбасы	1	1	1: 5 000

ТОО «Костанай Строй KST»