Келісілді, тапсырыс беруші:
«Байғанин аудандық жер қатынастары бөлімі» ММ

2024 ж. «____»_____

Бекітілді:
«Байғанин аудандық жер қатынастары бөлімі» ММ-нің бұйрығымен

2024 ж. «___»_____№____

**«ИНВЕСТГЕОПРОЕКТКАЗАХСТАН»
ЖАУАПКЕРШІЛІГІ ШЕКТЕУЛІ СЕРІКТЕСТІГІ**

**«Байғанин аудандық жер қатынастары бөлімі» ММ-не
Ақтөбе облысы, Байғанин ауданы, Жарқамыс ауылдық округі, Жарқамыс ауылы, Орталық көшесі, №183 «А» мекен жайында ғимараттар (құрылыстар мен құрылысжайлар) салу және оларға қызмет көрсету үшін аукцион арқылы берілетін жер учаскесіне
уақытша өтеулі жер пайдалану құқығын беру
ЖЕРГЕ ОРНАЛАСТЫРУ ЖОБАСЫ**

Жер учаскесінің орналасқан жері (мекенжайы):
Ақтөбе облысы, Байғанин ауданы, Жарқамыс ауылдық округі, Жарқамыс ауылы, Орталық көшесі, №183 «А»

Жобаны әзірлеуші

Директоры **Р. Кулданов**

Берілген күні 2024 ж. «20» 05

Жерге орналастыру жобасының тізімдемесі

№ р/н	Құжаттың атауы	Бет саны	Бет номері
	Мәтіндік бөлім		
1	Жобаның корректуралық парағы	1	1
2	Тапсырыс берушіден қабылданған құжаттардың тізбесі	1	2
3	Жерге орналастыру жобасын әзірлеу үшін өтініш	1	3
4	Байғанин аудандық жер комиссиясы отырысының _____2024 жылғы №_____ хаттамасының қорытындысының көшірмесі	1	4
5	Жер учаскесін таңдау актісі 18.06.2024 ж. №34	1	5
6	Жер учаскесінің ситуациялық схемасы	1	6
7	Заңды тұлғаның мемлекеттік қайта тіркеу туралы анықтама	1	7
	Техникалық бөлім		
8	Түсіндірме жазба	1	8
9	Жер учаскесін танаптық зерттеп-қарау актісі	1	9
10	Жер учаскесін танаптық зерттеп-қарау сызбасы	1	10
11	Жерге орналастыру процесіне қатысушылардың жер учаскесін келісу схемасы (жоспары)	1	11
12	Жер учаскесін келісу схемасы (жоспары) жерге орналастыру процесіне қатысушылармен келісімі	1	12
13	Жер учаскесінің жұмыс сызбасы	1	13
14	Өлшемдер журналы	1	14
15	Абрис	1	15
16	Жобаланып отырған жер учаскесі кординаталарының салыстыру актісі және ведомосі	5	16-20
17	Елді мекен шегінен тыс жерде орналасқан жер учсакесін жобалау кезінде жер учаскесінің схемасы (жоспары)	1	21
18	Шекараны түсіру (қалпына келтіру) Актісі	2	22-23
19	Шек белгілерін сақтауға тапсыру Актісі	1	24
	Жиыны:		**24**

Р. Кулданов _____

Жобаның корректуралық парағы

Түзету енгізген тұлғалардың атауы	Қабылдау күні	Беру күні	Ескертулер, түзетулер, келісулер

жерге орналастыру жобасын орындаушының аты-жөні

(қолы, күні)

Тапсырыс берушіден қабылданған құжаттардың тізімі

№ р/р	Құжаттың атауы	Бет саны	Ескертпелер (көшірмелер, түпнұсқалар, формат және т.б.)
1	Байғанин аудандық жер комиссиясы отырысының _____2024 жылғы №____ хаттамасының қорытындысының көшірмесі	1	көшірме
2	Жер учаскесін таңдау актісі 18.06.2024 ж. №34	1	көшірме
3	Жер учаскесінің ситуациялық схемасы	1	көшірме
4	Заңды тұлғаның мемлекеттік қайта тіркеу туралы анықтама	1	көшірме

Р. Кулданов

жобаның құжаттар топтамасын қабылдаған тұлғаның аты-жөні, қолы

_____

(күні)

_____

құжаттар топтамасын тапсырған тапсырыс берушінің (өкілінің) атауы, қолы

_____

(күні)

Жобаны әзірлеуші ұйымның басшысына
«ИНВЕСТГЕОПРОЕКТКАЗАХСТАН» ЖШС
(жобаны әзірлеуші ұйымның атауы)
Р. Кулдановқа
(аты-жөні)
«Байғанин аудандық жер қатынастары бөлімі» ММ
(кімнен)

_____
(жеке тұлғаның аты-жөні немесе заңды тұлғаның толық атауы)
060140014876
(ЖСН/БСН, жеке немесе заңды тұлғаның жеке басын

_____
куәландыратын құжат деректемелері,

_____
(байланыс телефоны, мекенжайы)

Жер учаскелерін қалыптастыру бойынша жерге орналастыру жобасын әзірлеу туралы өтініш

Көлемі 0,0150 га ғимараттар (құрылыстар мен құрылысжайлар) салу және оларға қызмет көрсету үшін
(жер учаскесінің алаңы, нысаналы мақсаты)
Ақтөбе облысы, Байғанин ауданы, Жарқамыс ауылдық округі, Жарқамыс ауылы, Орталық көшесі, №183 «А»
(жер учаскенің орналасқан жерінің мекенжайы)
орналасқан жер учаскесіне мемлекет жер учаскесіне жеке меншік құқығын немесе жер пайдалану құқығын берген кезде, жер учаскенің сәйкестендіру сипаттамалары өзгерген жағдайда, жерге орналастыру жобасын әзірлеуді сұраймын.

Күні 18.07.2024 ж. Өтініш беруші _____
(жеке тұлғаның аты-жөні немесе
_____
заңды тұлғаның атауы
_____
не уәкілетті тұлғаның аты-жөні, қолы, мөрі)

Объект салу үшін жер учаскесін таңдау актісі

Байғанин ауданы № 34 «18» 06 2024 жыл

Комиссия құрамы

Комиссия төрағасы және мүшелері

Аудан әкімінің орынбасары Р. Обаев

Аудандық жер қатынастар бөлімінің басшысы Қ. Жақасов

Аудандық сәулет, қала құрылысы және құрылыс бөлімінің басшысы М. Сейтказин

Тапсырушы: «Байғанин аудандық жер қатынастар бөлімі» ММ
Ақтөбе облысы Байғанин ауданы Жарқамыс ауылдық округі Жарқамыс ауылы.
(елді мекеннің атауы)

Кәсіпкерлік мақсаттағы жер телімі (аукцион).
Жер учаскесінің алаңы (гектар) 0,015 га.
Учаскенің орналасқан орны: Жарқамыс ауылы Орталық көшесі №183 «А»
Учаскенің бостығы бос. Учаскенің рельефі тегіс. Учаскенің бұрын пайдалынғаны жоқ.
Участкеде отырғызылған көшеттердің барлығы: жоқ.
Жер учаскесін пайдаланудағы шектеулер мен ауыртпалықтар (сервитуттар) жоқ.
Актіге қоса жалғанды сызба-нұска.
Жер учаскесін зерттеу материалдарын қарап, жер учаскесін беру бойынша келісімдеуші мемлекеттік органдар (ұйымдар, кәсіпорындар) келесі мүмкіндіктерді белгіледі:

сумен жабдықтау _____ Ш. Құлжанов

газбен жабдықтау _____ Н. Ералин

байланыс құралдары (телефонизация) _____ Қ. Илияс

«Қазақтелеком» АҚ филиалы ЖДБ 14-МЖТТ 142-ЖКҚЦ-мен келісілді
Согласовано с ЦЛКС-142 ТУСМ-14 ОДС филиал АО «Қазақтелеком»
Күні / Дата 21.06.24 Қолы / Подпись

_____ К. Таскожин

Жарқамыс ауылдық округі әкімі _____ А. Жубаналин

Комиссия төрағасы және мүшелері:

_____ Р. Обаев

_____ Қ. Жақасов

_____ М. Сейтказин

Сұралып отырған жер учаскесінің ситуациялық схемасы

Жаркаинск а. Орталық комісі, дүкен сызбасы

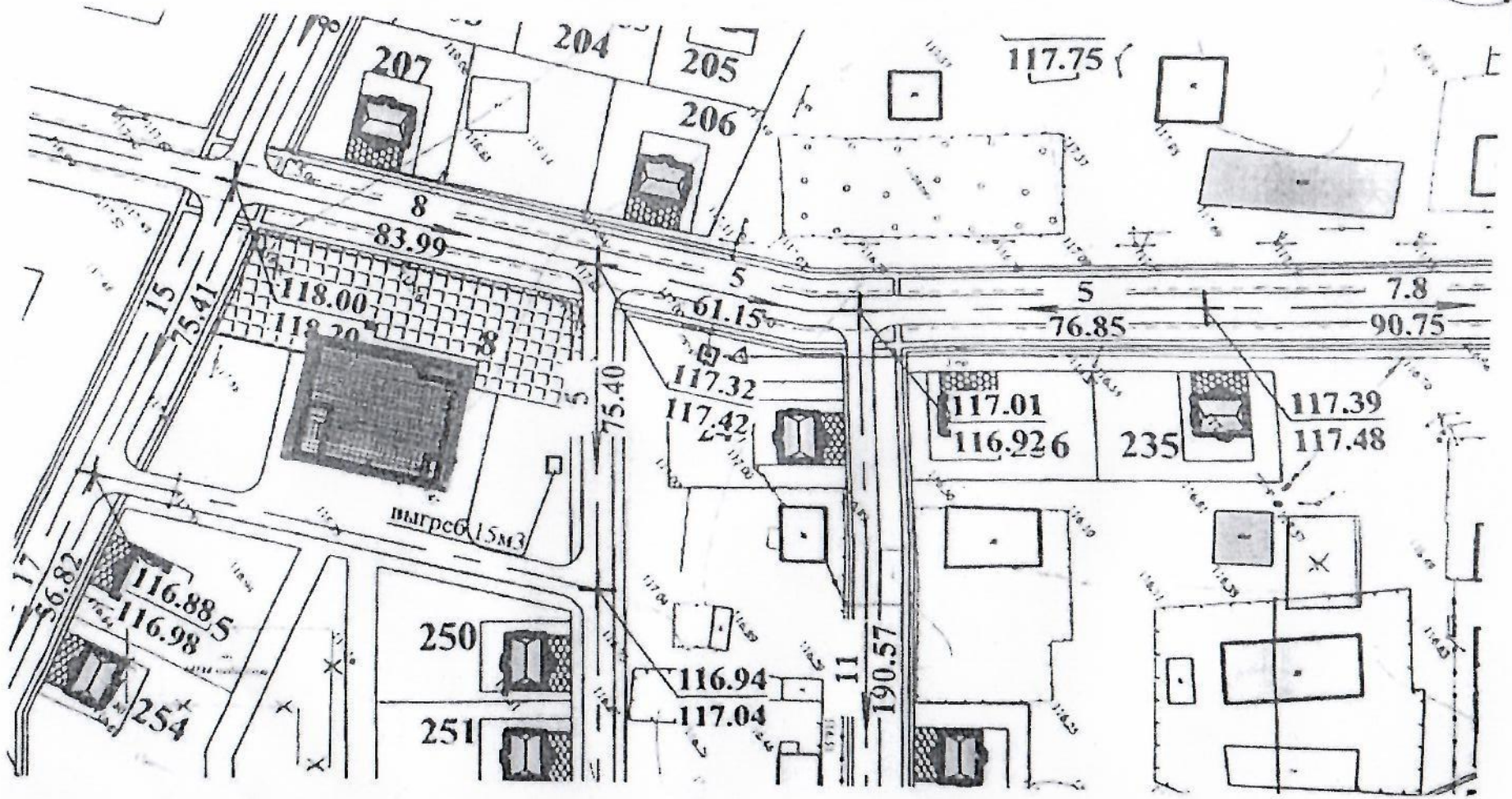

Жаркаинск а/о экім А.Ш. Жубанамин

«ИНВЕСТГЕОПРОЕКТКАЗАХСТАН»

ЖАУАПКЕРШІЛІГІ ШЕКТЕУЛІ СЕРІКТЕСТІГІ

ЖЕРГЕ ОРНАЛАСТЫРУ ЖОБАСЫНЫҢ ТЕХНИКАЛЫҚ БӨЛІМІ

«Байғанин аудандық жер қатынастары бөлімі» ММ-не Ақтөбе облысы, Байғанин ауданы, Жарқамыс ауылдық округі, Жарқамыс ауылы, Орталық көшесі, №183 «А» мекен жайында ғимараттар (құрылыстар мен құрылысжайлар) салу және оларға қызмет көрсету үшін аукцион арқылы берілетін жер учаскесіне уақытша өтеулі жер пайдалану құқығын беру ЖЕРГЕ ОРНАЛАСТЫРУ ЖОБАСЫ

Тапсырыс берушінің атауы: **«Байғанин аудандық жер қатынастары бөлімі» ММ**

Жер учаскесінің орналасқан орны: **Ақтөбе облысы, Байғанин ауданы, Жарқамыс ауылдық округі, Жарқамыс ауылы, Орталық көшесі, №183 «А»**

Орындаушы: Р. Кулданов _____

(қолы, күні)

Жерге орналастыру жобасына түсіндірме жазба

Жерге орналастыру жобасы жерге орналастыру жұмысын жүргізуге берілген 2024 жылғы «18» шілдедегі өтініші негізінде жүргізілді.

Жер пайдаланушы (меншік иесі): «Байғанин аудандық жер қатынастары бөлімі» ММ

(аты-жөні немесе заңды тұлғаның толық атауы, тіркеу адресі)

Жер учаскесінің орналасқан жері: Ақтөбе облысы, Байғанин ауданы, Жарқамыс ауылдық округі, Жарқамыс ауылы, Орталық көшесі, №183 «А»

Жерге орналастыру жобасын жасаудың негіздемесі: Аудандық жер комиссияның _____2024 жылғы № ____ қорытындысы

Жер учаскесінің меншік құқығының түрі: Уақытша өтеулі жер пайдалану

Жер учаскесінің алаңы: - 0,0150 га.

Жер учаскенің нысаналы мақсаты: ғимараттар (құрылыстар мен құрылысжайлар) салу және оларға қызмет көрсету

Қосымша түсініктеме: жер учаскесінің бұрылыс айналма нүктелері (координаталары) «Азаматтарға арнБайғанинн үкімет» мемлекеттік корпорациясы» КЕАҚ Ақтөбе облысы бойынша филиалы сақталады.

Орындаушы: Р. Кулданов _____

(қолы, күні)

Жер учаскесін танаптық зерттеп-қарау актісі

2024 жылғы ___ _____

«ИнвестГеоПоектКазахстан» ЖШС
(жерге орналастыру жобасын жүзеге асыратын жеке тұлғаның аты, әкесінің аты (бар болса), тегі немесе заңды тұлғаның атауы)

2024 жылғы 18 шілдедегі жерге орналастыру жобасын жасауға арналған өтініш негізінде «Байғанин аудандық жер қатынастары бөлімі» ММ
(жеке тұлғаның аты, әкесінің аты (бар болса), тегі немесе заңды тұлғаның атауы)

Уақытша өтеулі жер пайдалану құқығымен, ғимараттар (құрылыстар мен құрылысжайлар) салу және оларға қызмет көрсету
(жер учаскесіне құқық түрі, нысаналы мақсаты, кадастрлық нөмірі (бар болса))

беретін / тиесілі жер учаскесіне танаптық зерттеп-қарау жүргізді.

Тапсырыс берушінің/өкілдің
(аты, әкесінің аты (бар болса), тегі)

Үшінші тұлғалардың (қажет болғанда) _____
(аты, әкесінің аты (бар болса), тегі)
қатысуымен

Танаптық зерттеп-қарау нәтижесінде мыналар анықталды:

Жер учаскесі Байғанин ауданы, Жарқамыс ауылдық округі, Жарқамыс ауылы, Орталық көшесі, №183 «А» орналасқан.
(мекенжайы, орналасқан жері)

Жер учаскесінің алаңы 0,0150 гектарды құрайды.

Жер учаскесін танаптық зерттеп-қарау өткізгенде пайдаланылған геодезиялық аспаптар GNNS приемник E-Survey E300
(аспаптар түрі, дәлдігі)

Жер учаскесінің жай-күйі *(жер учаскесінің физикалық жай-күйі, объектілер /құрылыстардың /құрылыс жайлардың, инженерлік коммуникациялардың, жолдардың, оның ішінде автожолдардың, далалық жолдардың, теміржолдардың, көпірлердің, қоршаулардың бар-жоғы туралы мәліметтер)* жер учаскесі тегіс жерде орналасқан, басқа ғимараттар жоқ

Шекаралардың *(аралас жер пайдаланушыларды анықтау, әр шектес бойынша шекараның жергілікті белгілері мен бағдарлары бойынша өтуін сипаттау)* сипаттамасы жоқ.

Бөгде пайдаланудағы жерлердің сипаттамасы *(электр және байланыс желісі, құдықтар, құрылыстар, каналдар және басқа коммуникациялар)* жоқ

Жобаны орындаушы Р. Кулданов _____ _____
(аты, әкесінің аты (бар болса), тегі) (қолы) (күні)

Тапсырыс беруші/өкілі _____ _____ _____
(аты, әкесінің аты (бар болса), тегі) (қолы) (күні)

Үшінші тұлға _____ _____ _____
(аты, әкесінің аты (бар болса), тегі) (қолы) (күні)

Жер учаскесін танаптық зерттеп-қарау сызбасы

Мекенжайы: Ақтөбе облысы, Байғанин ауданы, Жарқамыс ауылы,
Орталық көшесі, №183 "А"
Алаңы: 0,0150 га



Шартты белгілер:

Жобаланған жер учаскесі

Орындаушы: Р.Кулданов _____ "___"_____202 г.
(аты, әкесінің аты (бар болса), тегі) (қолы) (күні)

Тапсырыс беруші: _____ _____ "___"_____202 г.
(аты, әкесінің аты (бар болса), тегі) (қолы) (күні)

Жерге орналастыру процесіне қатысушылардың жер учаскесін келісу схемасы (жоспары)

Ақтөбе облысы, Байғанин ауданы, Жарқамыс ауылдық округі, Жарқамыс ауылы, Орталық көшесі, №183 "А" мекен-жайында орналасқан жер учаскесіне мемлекеттік органдардың, үшінші тұлғалардың (шектес және (немесе) бөгде жер учаскелерінің меншік иелері мен жер пайдаланушылары) жер учаскесін келісу схемасы (жоспары).

"Байғанин аудандық жер қатынастары бөлімі" ММ

(заңды тұлғаның атауы немесе жеке тұлғаның аты, әкесінің аты (бар болса), тегі)

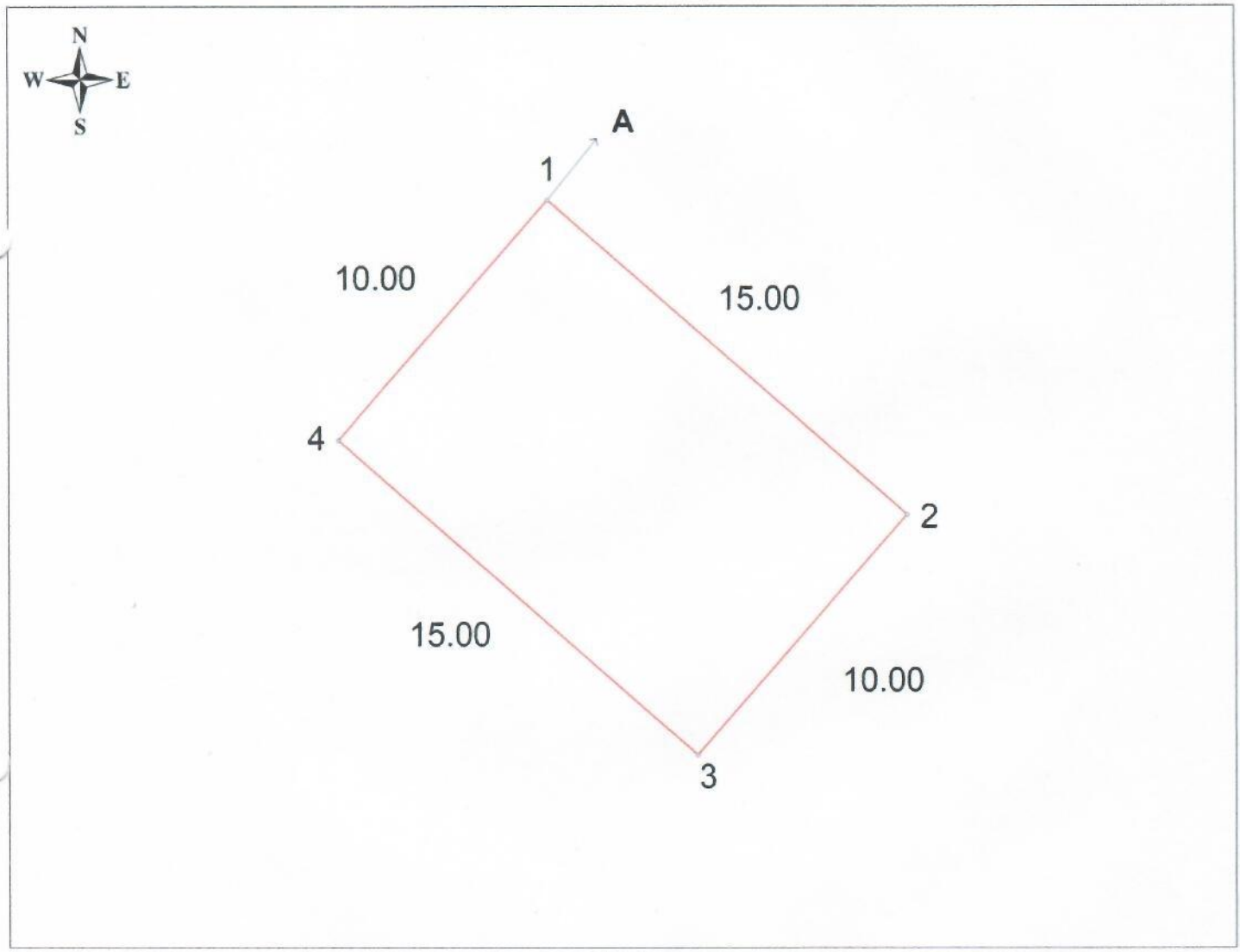

Шектесу сипаттамасы:		Жер учаскенің кадастрлық нөмірі (бар болса)
А-дан А-ға дейін	босалқы жер	

Жер учаскесін келісу схемасы (жоспары) жерге орналастыру процесіне қатысушылармен келісілді:

Мемлекеттік органдармен:

Р/с №	Мемлекеттік органның атауы	Келісетін тұлғаның лауазымы	Келісетін лауазымды тұлғаның аты, әкесінің аты (бар болса), тегі	Қолы және мөрі	Күні
1	«Байғанин аудандық жер қатынастары бөлімі» ММ	Басшы			
2	«Байғанин аудандық сәулет, қала құрылысы және құрылыс бөлімі» ММ	Басшы			
3	«Жарқамыс ауылдық округі әкімінің аппараты» ММ	Әкім			

Үшінші тұлғалармен (аралас және (немесе) бөгде жер учаскелерінің меншік иелері мен жер пайдаланушылар)

Р/с №	Шектесу сипаттамасы	Жеке тұлғаның аты, әкесінің аты (бар болса), тегі немесе заңды тұлғаның атауы	Кадастрлық нөмір (бар болса)	Қолы	Күні	Келісілді немесе келісілмеді	Келісуде бас тарту себебі	Түсіндірме
1	А-дан А-ға дейін	Жарқамыс ауылының жерлері						

Ескертпе: үшінші тұлғалар жер учаскенің орналасқан жері мен шекарасы (қабаттасудың болмауы) бөлігінде жерге орналастыру процесіне қатысушылардың жер учаскесін келісу схеманы (жоспарды) келіседі.

Жер учаскесін бөлу немесе біріктіру нәтижесінде жаңа жер учаскелерін құру кезінде үшінші тұлғалардың жерге орналастыру процесіне қатысушылардың жер учаскесін келісу схеманы (жоспарды) келісуі талап етілмейді.

Жасады Р. Кулданов _____ _____
(аты, әкесінің аты (бар болса), тегі (қолы) (күні)

Ғимараттар (құрылыстар мен құрылысжайлар) салу және оларға қызмет көрсету

объектінің атауы

"Байғанин аудандық жер қатынастары бөлімі" ММ

жер пайдаланудың атауы

берілген жер учаскесінің шекарасын ауыстырудың (қалпына келтірудің)

жұмыс сызбасы

№№ пун-ктов	Дирекц. Углы	Длина линий, м
1	131° 11.4'	15.00
2	221° 13.7'	10.00
3	311° 11.4'	15.00
4	41° 13.7'	10.00

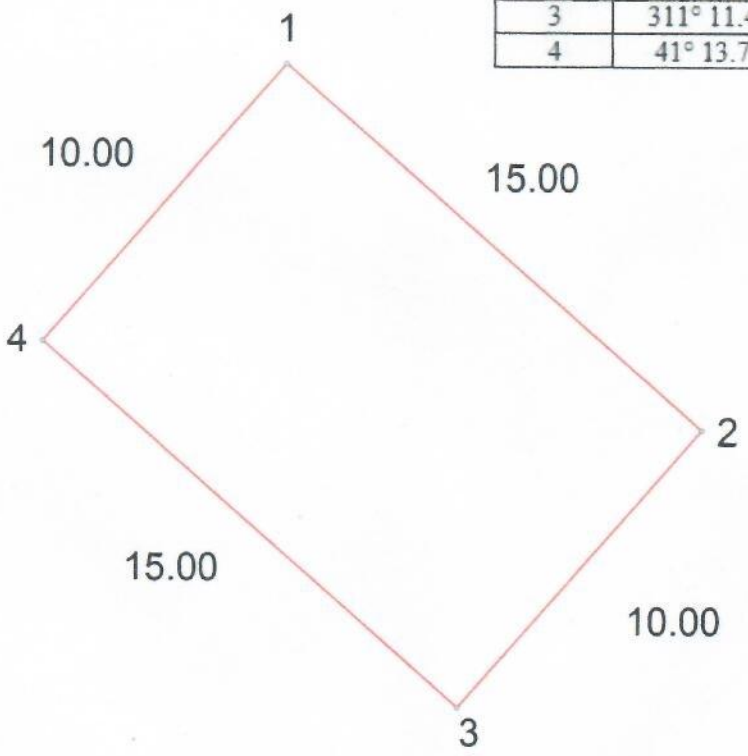

Құраған: Кулданов Р.Ж.

(күні)

Өлшемдер журналы

Объект Ақтөбе облысы, Байғанин ауданы, Жарқамыс ауылдық округі, Жарқамыс ауылы, Орталық көшесі, №183 "А"

(жер учаскесінің орналасқан жері, мекенжай деректері)

-Түсіру кезінде қолданылатын геодезиялық құралдар ГНСС Руснавгеосеть S-Max Geo SMG-001

(құрал түрі, дәлдігі)

Жүріс_т.1_____

2024 ж. "___"_____

№№ пун-ктов	Дирекц. Углы	Длина линий, м
1	131° 11.4'	15.00
2	221° 13.7'	10.00
3	311° 11.4'	15.00
4	41° 13.7'	10.00

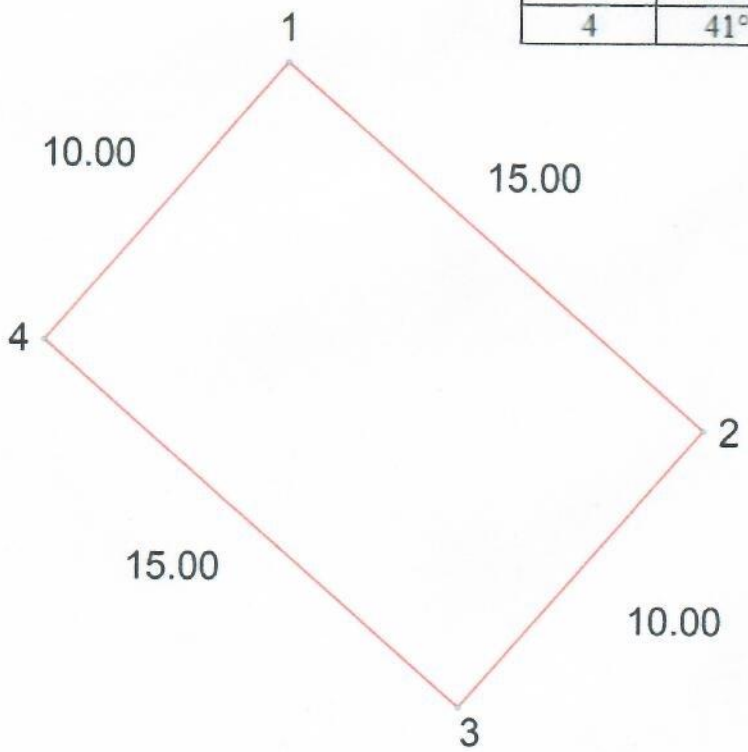

Өлшемді жүргізген: Кулданов Р.Ж.

(аты-жөні/лауазымды тұлғаның атауы) (қолы)

А Б Р И С

План составил: _____ Кулданов Р.Ж. _____
(дата)

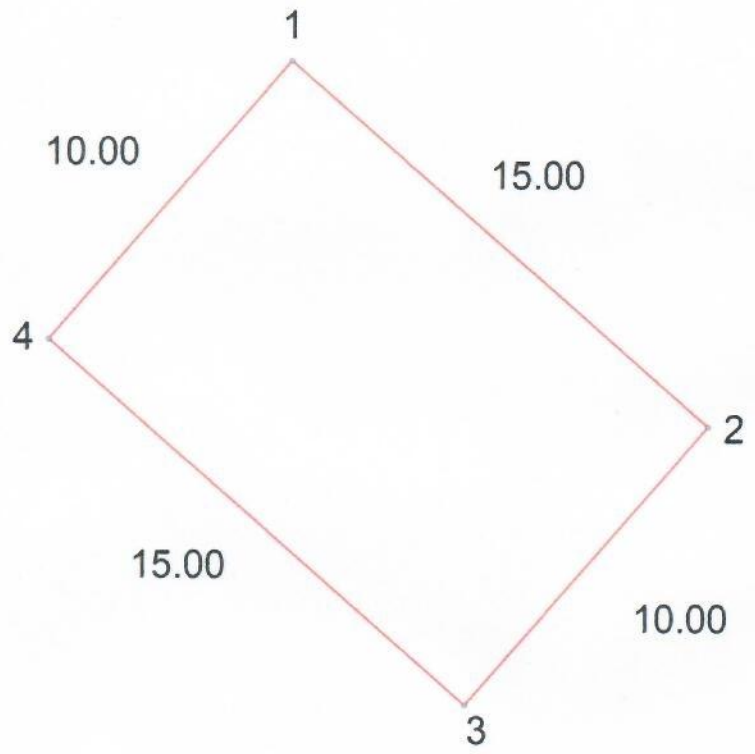

«Азаматтарға арналған үкімет» мемлекеттік корпорациясы» коммерциялық емес акционерлік қоғамының Ақтөбе облысы бойынша филиалының тіркеу және жер кадастры бойынша Байғанин аудандық бөлімі

Отдел Байганинского района по регистрации и земельному кадастру филиала некоммерческого акционерного общества «Государственная корпорация «Правительство для граждан» по Актюбинской области

Кімге/Кому ТОО "ИнвестГеоПроектКазахстан"
(жеке тұлғаның аты, әкесінің аты (бар болса), тегі/заңды тұлғаның атауы/фамилия, имя, отчество (при его наличии) физического лица/наименование юридического лица)

Акт сверки ведомости координат проектируемого земельного участка № 2024-2399326

Ұсынылған жобаланып отырған жер учаскесі координаттарының ведомосін мынадай деректермен салыстырып тексеру нәтижелері бойынша:

По результатам сверки представленной ведомости координат проектируемого земельного участка со следующими данными:

Жер учаскесінің сәйкестендіру нөмірі/ Идентификационный номер земельного участка: 02023820240813110914
(қолданыстағы учаскенің шекаралары өзгерген кезде көрсетіледі/ указывается при изменении границ существующего участка)

Жер учаскесінің алаңы: 0.0150 гектар.
Площадь земельного участка:

Жер учаскесінің нысаналы мақсаты: ғимараттар (құрылыстар мен құрылысжайлар) салу және оларға қызмет көрсету
Целевое назначение земельного участка: строительство и обслуживание здания (строения и сооружения)

Жер учаскесінің орналасқан жері: Ақтөбе обл., Байғанин ауд., Жарқамыс а.о., Жарқамыс а. Орталық көшесі, №183 А
Местоположение земельного участка: обл. Актюбинская, р-н Байганинский, с.о. Жаркамысский, с. Жаркамыс улица Орталык, №183 А

Жер учаскесінің санаты: Елді мекендердің (қалалардың, кенттер мен ауылдық елді мекендердің) жері
Категория земель: Земли населенных пунктов (городов, поселков и сельских населенных пунктов)

Жерге орналастыру жобасын әзірлеуші туралы ақпарат:

ТОО "ИнвестГеоПроектКазахстан", 140540005224
(ұйымның атауы, бизнес-сәйкестендіру нөмірі/жеке тұлғаның аты, әкесінің аты тегі, жеке сәйкестендіру нөмірі)

Информация о разработчике землеустроительного проекта:

ТОО "ИнвестГеоПроектКазахстан", 140540005224
(наименование организации, БИН/фамилия, имя, отчество (при его наличии) физического лица, ИИН)

Осы құжат «Электрондық құжат және электрондық цифрлық қолтаңба туралы» 2003 жылғы 7 қаңтардағы N 370-II ҚРЗ 1 бабына сәйкес қағаз жеткізгіштегі құжатпен бірдей.
Данный документ согласно пункту 1 статьи 370-II ЗРК от 7 января 2003 года «Об электронном документе и электронной цифровой подписи» равнозначен документу на бумажном носителе.

*штрих-код ЖМБМК АЖ-дан алынған және қызмет берушінің электрондық-цифрлық қолтаңбасымен қол қойылған деректерді қамтиды: «Азаматтарға арналған үкімет» мемлекеттік корпорациясы» коммерциялық емес акционерлік қоғамының Ақтөбе облысы бойынша филиалының тіркеу және жер кадастры бойынша Байғанин аудандық бөлімі
*штрих-код содержит данные, полученные из ИС ЕГКН и подписанные электронно-цифровой подписью услугодателя: Отдел Байганинского района по регистрации и земельному кадастру филиала некоммерческого акционерного общества «Государственная корпорация «Правительство для граждан» по Актюбинской области

Әзірленген күні: 2024 жылғы «13» тамыз

Дата разработки: «13» августа 2024 года

Жобаланып отырған жер учаскесінің шекарасын ұсынылған жер учаскесінің координаттары бойынша «Бірыңғай мемлекеттік жылжымайтын мүлік кадастрының ақпараттық жүйесінің» графикалық деректерімен (шекараларға қабаттасудың жоқтығы, алаңның, желілер өлшемдерінің) келісеміз.
Қосымша: Жобаланып отырған жер учаскесінің жоспары және координаттардың жиынтық ведомосі және жобаланып отырған жер учаскесі шекараларының ұзындығы.

Согласовываем границы проектируемого земельного участка графическим данным «Информационной системы единого государственного кадастра недвижимости» (отсутствие наложений границ, соответствие площади, меры линий) по представленным координатам земельного участка.
Приложение: План проектируемого земельного участка и сводная ведомость координат и длин сторон границ проектируемого земельного участка.

Салыстырып тексеруді жүргізді: Шатаев Нагимжан Нурланович
(маманның аты, әкесінің аты тегі (бар болса)

Ерекше белгілер: жоқ
(бұрын жобаланып отырған жер учаскесіне қабаттасу бар; жобаланып отырған жер учаскесі екі және одан да көп есепті орамдар шегінде орналасқан және басқалар)

Сверку произвел(а): Шатаев Нагимжан Нурланович
(фамилия, имя, отчество (при его наличии) специалиста)

Особые отметки: нет
(имеется наложение на ранее проектируемый земельный участок; проектируемый земельный участок находится в границах двух и более учетных кварталов и другие)

Салыстырып тексерілген күні: 2024 жылғы «13» тамыз

Дата сверки: «13» августа 2024 года

Осы құжат «Электрондық құжат және электрондық цифрлық қолтаңба туралы» 2003 жылғы 7 қаңтардағы N 370-II ҚРЗ 1 бабына сәйкес қағаз жеткізгіштегі құжатпен бірдей.
Данный документ согласно пункту 1 статьи 370-II ЗРК от 7 января 2003 года «Об электронном документе и электронной цифровой подписи» равнозначен документу на бумажном носителе.



*штрих-код ЖМБМК АЖ-дан алынған және қызмет берушінің электрондық-цифрлық қолтаңбасымен қол қойылған деректерді қамтиды: «Азаматтарға арналған үкімет» мемлекеттік корпорациясы» коммерциялық емес акционерлік қоғамының Ақтөбе облысы бойынша филиалының тіркеу және жер кадастры бойынша Байғанин аудандық бөлімі
*штрих-код содержит данные, полученные из ИС ЕГКН и подписанные электронно-цифровой подписью услугодателя: Отдел Байганинского района по регистрации и земельному кадастру филиала некоммерческого акционерного общества «Государственная корпорация «Правительство для граждан» по Актюбинской области

План проектируемого земельного участка

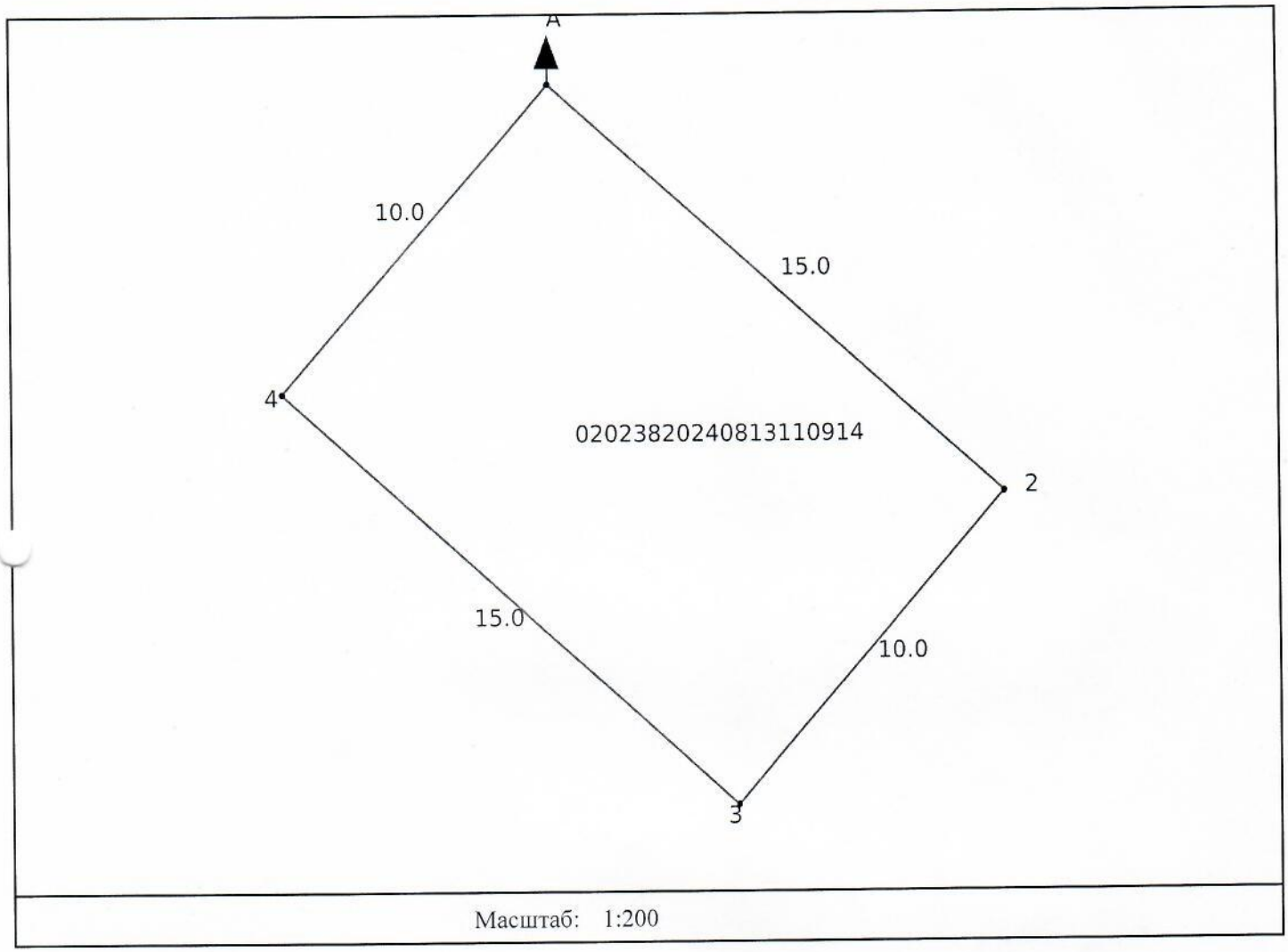

Масштаб: 1:200

Условные обозначения:

проектируемый земельный

смежный земельный участок

Осы құжат «Электрондық құжат және электрондық цифрлық қолтаңба туралы» 2003 жылғы 7 қаңтардағы N 370-II ҚРЗ 1 бабына сәйкес қағаз жеткізгіштегі құжатпен бірдей.
Данный документ согласно пункту 1 статьи 370-II ЗРК от 7 января 2003 года «Об электронном документе и электронной цифровой подписи» равнозначен документу на бумажном носителе.

*штрих-код ЖМБМК АЖ-дан алынған және қызмет берушінің электрондық-цифрлық қолтаңбасымен қол қойылған деректерді қамтиды: «Азаматтарға арналған үкімет» мемлекеттік корпорациясы» коммерциялық емес акционерлік қоғамының Ақтөбе облысы бойынша филиалының тіркеу және жер кадастры бойынша Байғанин аудандық бөлімі
*штрих-код содержит данные, полученные из ИС ЕГКН и подписанные электронно-цифровой подписью услугодателя: Отдел Байганинского района по регистрации и земельному кадастру филиала некоммерческого акционерного общества «Государственная корпорация «Правительство для граждан» по Актюбинской области

Площадь земельного участка: 0.0150 гектар.

Целевое назначение земельного участка: строительство и обслуживание здания (строения и сооружения)

Местоположение земельного участка: обл. Актюбинская, р-н Байганинский, с.о. Жаркамысский, с. Жаркамыс улица Орталык, №183 А

Категория земельного участка (при наличии): Земли населенных пунктов (городов, поселков и сельских населенных пунктов)

План составлен:

ТОО "ИнвестГеоПроектКазахстан", 140540005224

(наименование организации, бизнес-идентификационный номер/фамилия, имя, отчество физического лица, индивидуальный идентификационной номер)

Дата составления плана: «13» августа 2024 года

Осы құжат «Электрондық құжат және электрондық цифрлық қолтаңба туралы» 2003 жылғы 7 қаңтардағы N 370-II ҚРЗ 1 бабына сәйкес қағаз жеткізгіштегі құжатпен бірдей.
Данный документ согласно пункту 1 статьи 370-II ЗРК от 7 января 2003 года «Об электронном документе и электронной цифровой подписи» равнозначен документу на бумажном носителе.

*штрих-код ЖМБМК АЖ-дан алынған және қызмет берушінің электрондық-цифрлық қолтаңбасымен қол қойылған деректерді қамтиды: «Азаматтарға арналған үкімет» мемлекеттік корпорациясы» коммерциялық емес акционерлік қоғамының Актөбе облысы бойынша филиалының тіркеу және жер кадастры бойынша Байғанин аудандық бөлімі
*штрих-код содержит данные, полученные из ИС ЕГКН и подписанные электронно-цифровой подписью услугодателя: Отдел Байганинского района по регистрации и земельному кадастру филиала некоммерческого акционерного общества «Государственная корпорация «Правительство для граждан» по Актюбинской области

Сводная ведомость координат и длин сторон границ

Номер точки	Координаты		Длина (метр)
	X	Y	
1	458824.75	5308506.86	
			15
2	458836.01	5308496.95	
			9.99
3	458829.40	5308489.46	
			15
4	458818.14	5308499.37	
			9.99
1	458824.75	5308506.86	

Периметр, метр: 49.98

Площадь: 0.0150 гектар.

Ведомость составлена: ТОО "ИнвестГеоПроектКазахстан", 140540005224

Дата составления ведомости: «13» августа 2024 года

Осы құжат «Электрондық құжат және электрондық цифрлық қолтаңба туралы» 2003 жылғы 7 қаңтардағы N 370-II ҚРЗ 1 бабына сәйкес қағаз жеткізгіштегі құжатпен бірдей.
Данный документ согласно пункту 1 статьи 370-II ЗРК от 7 января 2003 года «Об электронном документе и электронной цифровой подписи» равнозначен документу на бумажном носителе.

*штрих-код ЖМБМК АЖ-дан алынған және қызмет берушінің электрондық-цифрлық қолтаңбасымен қол қойылған деректерді қамтиды: «Азаматтарға арналған үкімет» мемлекеттік корпорациясы» коммерциялық емес акционерлік қоғамының Ақтөбе облысы бойынша филиалының тіркеу және жер кадастры бойынша Байғанин аудандық бөлімі
*штрих-код содержит данные, полученные из ИС ЕГКН и подписанные электронно-цифровой подписью услугодателя: Отдел Байганинского района по регистрации и земельному кадастру филиала некоммерческого акционерного общества «Государственная корпорация «Правительство для граждан» по Актюбинской области

Елді мекендер (қалалар, кенттер мен ауылдық елді мекендер) шегінде орнала
жер учаскесін жобалау кезінде жер учаскесінің схемасы (жоспары)

Меншік иесі / жер пайдаланушы: _____

(аукцион қорытындысы бойынша)

Нысаналы мақсаты: Ғимараттар (құрылыстар мен құрылысжайлар) салу және ола
Құқық түрі: Уақытша өтеулі жер пайдалану
Орналасқан жері: Ақтөбе облысы, Байғанин ауданы, Жарқамыс ауылдық округі, Жарқамыс ауылы, Орталық көшесі, №183 "А"
Алаңы: 0,0150 га



Шартты белгілер:

- Жобалық жердің шекарасы

Жоба
орынд

Басшы

асқан

_____

рға қызмет көрсету

Тапсырыс беруші "Байғанин аудандық жер қатынастары бөлімі" ММ

(жеке тұлғаның аты, әкесінің аты (бар болса), тегі немесе заңды тұлғаның атауы, қолы)



Аралас жер пайдаланушылар:
А-дан А-ға дейін Жарқамыс ауылының жерлері

ының ауышы	Аты, әкесінің аты (бар болса), тегі	қолы	күні	Ғимараттар (құрылыстар мен құрылысжайлар) салу және оларға қызмет көрсету үшін уақытша өтеулі жер пайдалану құқығымен			
	Р.Кулданов						
				жобаның сызбасы	беттер	бет	масштабпен
					1	1	1:1000

Шекараны түсіру (қалпына келтіру)
А К Т І С І

2024 жылғы «____» _____

Мен, *Р. Кулданов «ИнвестГеоПоектКазахстан» ЖШС басшысы*
(тегі, аты, әкесінің аты, қызметі)
«ИнвестГеоПоектКазахстан» ЖШС-не 2024 жылғы 18 шілдедегі өтінішіне сәйкес
(жұмыстың жасалу негізі)
«Байғанин аудандық жер қатынастары бөлімі» ММ, Ақтөбе облысы, Байғанин ауданы, Жарқамыс ауылдық округі, Жарқамыс ауылы, Орталық көшесі, №183 «А»
(жер пайдаланушының атауы және жер учаскесінің орналасқан жері)

Байғанин ауданы, Жарқамыс ауылдық округі, Жарқамыс ауылында орналасқан көлемі-0,0150 га жер учаскесінің шекарасын натураға шығару (қалпына келтіру) төмендегі жер пайдаланушылардың өкілетті өкілдерінің қатысуымен орындалды:

Реттік саны	Жер пайдаланушының атауы	Өкілдің Тегі, аты, әкесінің аты
1.	*«Байғанин аудандық жер қатынастары бөлімі» ММ*	
2.		
3.		
4.		
5.		
6.		
7.		
8.		
9.		

1. Көрші жер пайдаланушылардың өкілдері шақырылды, бірақ келген жоқ:

2. Шекараны түсіру (қалпына келтіру) сипаттамасы: (сипаттамасын көрсету және әр көрші жер пайдаланушылардың шекарасының жергілікті белгілері, сай сала, өзен бойы көрсету, ұзындығы және шекарасының бағыты, жыртылған жер ұзындығы, салынған шекара белгілерінің түрі, саны).

«Байғанин аудандық жер қатынастары бөлімі» ММ-нің жер учаскесінің бұрылыс нүктелері(яғни шекарасының бұрыштары) ГНСС құралымен түсіріс мәліметтері бойынша анықталып, меже белгілерімен бекітілді, яғни биіктігі бір метр темір қазықтар қағылды.

3. Өкілдің өтініші (келісімі немесе қарсы болуы) шекараны түсіру (қалпына келтіру) бойынша:

4.Бөлінген жер участкесін былай пайдалану керек: *«Байғанин аудандық жер қатынастары бөлімі» ММ ғимараттар (құрылыстар мен құрылысжайлар) салу және оларға қызмет көрсету* тек қана сол мақсатқа.

(мекеменің атауы, пайдалану жағдайы және мақсаты)

5. Бөлінген жер участкесін пайдалануға кірісті: *уақытша өтеулі жер пайдалану құқығын беретін актісін алғаннан кейін*

6. Межелеу белгілерін сақтау қатысқандарға хабарланды.

Жер орналастырушы: _____ Р. Кулданов

Жерге орналасушы
шаруалығының өкілі: _____

Шек белгілерін сақтауға тапсыру
А К Т І С І

2024 жылғы «___» _____

Біздер, төменде қол қоюшылар *«ИнвестГеоПоектКазахстан» ЖШС басшысы Р.Кулданов*
(лауазымы, институт буынының аты, аты-жөні)

бір жағынан және екінші жақтан өкіл *«Байғанин аудандық жер қатынастары бөлімі» ММ өкілі*
(лауазымы, жер пайдаланушының аты, аты-жөні)

осы актіні біріншісін тапсырып, ал екіншісін көлемі – 0,0150 га жер учаскесінің бұрыш нүктелеріне, меже белгілерін яғни, биіктігі бір метр темір қазықтар натурада қағылғаны жөнінде қабылдағанын жасадық.

_____.

Жер пайдаланушы жоғарыдағы шектік белгілер бұзылған немесе жоғБайғанинн жағдайда міндетті түрде аудандық жер қатынастары бөлімінің бастығына шұғыл хабар беруді және қалпына келтіру шараларын ұйымдастыруды міндетіне алады.

Акт екі данада жасалынды, оның біріншісін *««Азаматтарға арнБайғанинн үкімет» мемлекеттік корпорациясы» КЕАҚ Ақтөбе облысы бойынша филиалында*
(институттың буыны)

екіншісін *«Байғанин аудандық жер қатынастары бөлімі» ММ*
(жерпайдаланушының аты)

Тапсырды:_____Р. Кулданов

Қабылдады:_____