Согласовано, заказчик:

Государственное учреждение "Каракиянский районный отдел земельных отношений, архитектуры и градостроительства"
От имени которого действует БЕКМУРЗАЕВ БОЛАТ ИЛЬЯСОВИЧ

(фамилия, имя, отчество (при его наличии) физического лица либо полное наименование юридического лица)

от 13 июля 2026 года

Утверждено приказом:

(наименование уполномоченного органа по земельным отношениям)

от ___ _____ 20__ года №_____

Отдел Каракиянского района по регистрации и земельному кадастру Филиала некоммерческого акционерного общества «Государственная корпорация «Правительство для граждан» по Мангистауской области

(фамилия, имя, отчество (при его наличии) физического лица или полное наименование юридического лица, индивидуальный идентификационный номер физического лица или бизнес-идентификационный номер юридического лица, осуществляющего разработку землеустроительного проекта)

Титульный лист землеустроительного проекта

по первичному оформлению земельного участка

Площадь земельного участка 0.1000 га. (1000.0000 кв. м.)

Месторасположение (адрес) земельного участка: обл. Мангистауская, р-н Каракиянский (Каракиянский район, село Сенек)

Исполнитель проекта: Мусаев Данияр Таңатарұлы
(фамилия, имя, отчество (при его наличии))

Разработчик: Отдел Каракиянского района по регистрации и земельному кадастру Филиала некоммерческого акционерного общества «Государственная корпорация «Правительство для граждан» по Мангистауской области
(фамилия, имя, отчество (при его наличии) физического лица или полное наименование юридического лица)

Место печати (при ее наличии)

Дата: 13 июля 2026 года

Осы құжат «Электрондық құжат және электрондық цифрлық қолтаңба туралы» 2003 жылғы 7 қаңтардағы N 370-II ҚРЗ 1 бабына сәйкес қағаз жеткізгіштегі құжатпен бірдей.
Данный документ согласно пункту 1 статьи 370-II ЗРК от 7 января 2003 года «Об электронном документе и электронной цифровой подписи» равнозначен документу на бумажном носителе.

*штрих-код ЖМБМК АЖ-дан алынған және қызмет берушінің электрондық-цифрлық қолтаңбасымен қол қойылған деректерді қамтиды: «Азаматтарға арналған үкімет» мемлекеттік корпорациясы» коммерциялық емес акционерлік қоғамының Маңғыстау облысы бойынша филиалының Қарақия ауданының тіркеу және жер кадастры бөлімі
*штрих-код содержит данные, полученные из ИС ЕГКН и подписанные электронно-цифровой подписью услугодателя: Отдел Каракиянского района по регистрации и земельному кадастру Филиала некоммерческого акционерного общества «Государственная корпорация «Правительство для граждан» по Мангистауской области

Опись землеустроительного проекта

№	Наименование документов	Количество	Номера страниц
	Текстовая часть		
1	Опись землеустроительного проекта	1	2
2	Перечень документов, принятых у заказчика	9	3 - 11
3	Регистрационный номер заказа	1	12
4	Заявление	1	13
	Техническая часть		
5	Пояснительная записка к землеустроительному проекту	1	15
6	Акт полевого обследования	3	16
7	Схема (план) земельного участка при проектировании земельного участка	2	19
8	Схема (план) согласования земельного участка	2	21
9	Акт сверки	5	23

Мусаев Данияр Таңатарұлы

(фамилия, имя, отчество (при его наличии), подпись исполнителя землеустроительного проекта)

Осы құжат «Электрондық құжат және электрондық цифрлық қолтаңба туралы» 2003 жылғы 7 қаңтардағы N 370-II ҚРЗ 1 бабына сәйкес қағаз жеткізгіштегі құжатпен бірдей.
Данный документ согласно пункту 1 статьи 370-II ЗРК от 7 января 2003 года «Об электронном документе и электронной цифровой подписи» равнозначен документу на бумажном носителе.

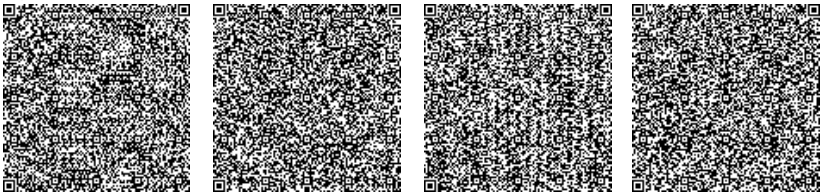

*штрих-код ЖМБМК АЖ-дан алынған және қызмет берушінің электрондық-цифрлық қолтаңбасымен қол қойылған деректерді қамтиды: «Азаматтарға арналған үкімет» мемлекеттік корпорациясы» коммерциялық емес акционерлік қоғамының Маңғыстау облысы бойынша филиалының Қарақия ауданының тіркеу және жер кадастры бөлімі
*штрих-код содержит данные, полученные из ИС ЕГКН и подписанные электронно-цифровой подписью услугодателя: Отдел Каракиянского района по регистрации и земельному кадастру Филиала некоммерческого акционерного общества «Государственная корпорация «Правительство для граждан» по Мангистауской области

Перечень документов, принятых у заказчика

№ п/п	Наименование документа	Количество листов	Примечание (копии, оригиналы, формат)
1	хат.pdf	2	Копия
2	Сенек фитнес.pdf	4	Копия
3	ЭЦП Документ	1	Оригинал
4	Заявление	1	Оригинал

Мусаев Данияр Таңатарұлы

(фамилия, имя, отчество (при его наличии), подпись лица, принявшего документы)

Государственное учреждение "Каракиянский районный отдел земельных отношений, архитектуры и градостроительства"

От имени которого действует БЕКМУРЗАЕВ БОЛАТ ИЛЬЯСОВИЧ

(фамилия, имя, отчество (при его наличии), подпись лица, сдавшего документы)

13.07.2026

(подпись, дата)

Осы құжат «Электрондық құжат және электрондық цифрлық қолтаңба туралы» 2003 жылғы 7 қаңтардағы N 370-II ҚРЗ 1 бабына сәйкес қағаз жеткізгіштегі құжатпен бірдей.
Данный документ согласно пункту 1 статьи 370-II ЗРК от 7 января 2003 года «Об электронном документе и электронной цифровой подписи» равнозначен документу на бумажном носителе.

*штрих-код ЖМБМК АЖ-дан алынған және қызмет берушінің электрондық-цифрлық қолтаңбасымен қол қойылған деректерді қамтиды: «Азаматтарға арналған үкімет» мемлекеттік корпорациясы» коммерциялық емес акционерлік қоғамының Маңғыстау облысы бойынша филиалының Қарақия ауданының тіркеу және жер кадастры бөлімі
*штрих-код содержит данные, полученные из ИС ЕГКН и подписанные электронно-цифровой подписью услугодателя: Отдел Каракиянского района по регистрации и земельному кадастру Филиала некоммерческого акционерного общества «Государственная корпорация «Правительство для граждан» по Мангистауской области

№ 01-40-159 от 04.03.2026

ҚАРАҚИЯ АУДАНЫНЫҢ ӘКІМДІГІ ҚАРАҚИЯ АУДАНДЫҚ ЖЕР ҚАТЫНАСТАРЫ, СӘУЛЕТ ЖӘНЕ ҚАЛА ҚҰРЫЛЫСЫ БӨЛІМІ

АКИМАТ КАРАКИЯНСКОГО РАЙОНА КАРАКИЯНСКИЙ РАЙОННЫЙ ОТДЕЛ ЗЕМЕЛЬНЫХ ОТНОШЕНИЙ, АРХИТЕКТУРЫ И ГРАДОСТРОИТЕЛЬСТВА

130300. Қазақстан Республикасы. Маңғыстау облысы. Қарақия ауданы. Құрық селосы. Досан батыр көшесі. 6 гимарат тел/факс 8/72937/ 21800

130300. Республика Казахстан. Мангистауская область. Каракиянский район, село Курык, улица Досан батыра. здание 6,тел/факс 8/72937/ 21800

_____№_____

_____

«Азаматтарға арналған үкімет» мемлекеттік корпорациясы» коммерциялық емес АҚ МОФ «Жер кадастры және жылжымайтын мүлікті техникалық тексеру» департаменті Қарақия аудандық бөлімшесінің басшысы И.Шаудирбаевқа

«Қарақия аудандық жер қатынастары, сәулет және қала құрылысы бөлімі» ММ-сі, ҚР Жер кодексінің 150 бабының 2 тармағына сәйкес, «Жерге орналастыру жұмыстарын азаматтар мен заңды тұлғалар орындайды» делінген.

Осыған орай, Сізден қосымшада жалғанған жер учаскелерінің *(сызбасын, обьект салу үшін жер учаскесін таңдау актісі)* смета және жерге орналастыру жобасын жасақтап беруіңізді сұрайды.

Қосыша: 25 (жиырма екі) – бетте сызба және жер учаскесін таңдау актісі

Төлем ақысын төлеуге кепілдік береміз.

Басшы **Б.Бекмурзаев**

Дата: 04.03.2026 12:42. Копия электронного документа. Версия СЭД: Documentolog 7.22.2. Положительный результат проверки ЭЦП

Тип документа	Исходящий документ
Номер и дата документа	№ 01-40-159 от 04.03.2026 г.
Организация/отправитель	ГУ «КАРАКИЯНСКИЙ РАЙОННЫЙ ОТДЕЛ ЗЕМЕЛЬНЫХ ОТНОШЕНИЙ»
Получатель (-и)	ДРУГИЕ
Электронные цифровые подписи документа	Государственное учреждение "Каракиянский районный отдел земельных отношений; архитектуры и градостроительства" Подписано: БЕКМУРЗАЕВ БОЛАТ MIISHwYJ...Z8fO4p0o= Время подписи: 04.03.2026 12:39
	Государственное учреждение "Каракиянский районный отдел земельных отношений; архитектуры и градостроительства" ЭЦП канцелярии: ЕСҚАЛИЕВА БАХТЫГУЛ MIISXQYJ...ox58hPA== Время подписи: 04.03.2026 12:41

Данный документ согласно пункту 1 статьи 7 ЗРК от 7 января 2003 года N370-II «Об электронном документе и электронной цифровой подписи», удостоверенный посредством электронной цифровой подписи лица, имеющего полномочия на его подписание, равнозначен подписанному документу на бумажном носителе.

Дата: 04.03.2026 12:40. Копия электронного документа. Версия СЭД: Documentolog 7.22.2. Положительный результат проверки ЭЦП

Жер учаскесінің ситуациялық сызбасы

Жер учаскесінің орналасқан жері: Қарақия ауданы, Сенек ауылы жері

Жер учаскесінің ауданы: 0,1 га

Нысаналы мақсаты: Спорт (фитнес) кешені құрылысын салу үшін



Жер учаскесінің жобаға сәйкес шартты белгісі:

- жер учаскесінің өлшемдері және шекарасы

Инженерлік желілердің қорғау аймағы сақталған жағдай

Жер учаскесі арқылы инженерлік желілер және инженерлік желі тораптарының жөндеу жұмыстарына пайдалану және жер учаскесі арқылы жаяу немесе көлікпен өтуге мүмкіндік беру.

Орындаған: А.Ақболат_____

(аты-жөні, қолы)

Қазақстан Республикасы
Ұлттық Экономика министрінің
2014 жылғы «5» қараша
№67 бұйрығына 3-қосымша
нысан

БЕКІТЕМІН:
«Қарақия аудандық жер қатынастары, сәулет және қала құрылысы бөлімі» ММ-нің басшысы
Б.Бекмұрзаев
(басшының аты-жөні)
_____ 2026 жыл «___» «_____»
қолы

Обьект салу үшін жер учаскесін таңдау актісі

2026 жылғы «_____» _____ №_____

Қарақия ауданы, Сенек ауылы
(елді мекеннің атауы)
«Қарақия аудандық жер қатынастары, сәулет және қала құрылысы бөлімі» ММ
(өтініш беруші жеке тұлғаның аты-жөні немесе заңды тұлғаның атауы)
Спорт (фитнес) кешені құрылысын салу үшін
(жоспарланған обьект құрылысының атауы)
Қарақия ауданы, Сенек ауылы
(жер учаскесінің мекен жайы (орналасқан орны), МТК коды)
мекен жайдағы жер учаскесі сұралып отыр.

Кварталдың кадастрлық нөмірі 13-197-00_____
Жергілікті жерге орналасуы бойынша жер учаскесінің шекарасы:
солтүстік_____
оңтүстік_____
шығыс_____
батыс_____
Жер учаскесінің нысаналы мақсаты:
Спорт (фитнес) кешені құрылысын салу үшін
Жер учаскесінің алаңы (гектар): 0,1 га
Бөлінетіндігі_____бөлінеді_____
(бөлінеді, бөлінбейді)
Жеке меншік құқығымен
Учаске және құрылыс обьектісі туралы қосымша мәліметтер_____
_____
_____
(обьектінің қабаттылығы, жоспарланған обьектінің алаңы және т.с.с)
Жер учаскесін пайдаланудағы шектеулер мен ауыртпалықтар

(сервитуттар)

_____

_____

Жер учаскесін зерттеу материалдарын қарап, жер учаскесін беру бойынша келісімдеуші мемлекеттік органдар (ұйымдар, кәсіпорындар) келесі мүмкіндіктерді белгілейді:

Шаудирбаев- «Азаматтарға арналған үкімет» МК КЕ АҚ Маңғыстау облысы бойынша филиалы – «Жер кадастры және жылжымайтын мүлік бойынша Қарақия ауданының бөлімі» басшысы;

Г.Оңайбаева – Қарақия желіжол техникалық учаскесі басшысы;

Е.Б.Джумагалиевке - «ҚазТрансГазАймақ» АҚ Маңғыстау өндірістік филиалы деректоры;

М.Кульчиков - «Тұрмыс – Сервис» МКК директорының у.м.а;

А.Тастановқа – «МӨЭК» АҚ басқарма төрағасының пайдалану жөніндегі орынбасары, бас – инженері;

С.Шапағат – Қарақия аудандық тұрғын үй-коммуналдық шаруашылығы жолаушы көлігі және автомобиль жолдары бөлімінің басшысы

Жер учаскесін зерттеу материалдары және келісімдеуші мемлекеттік органдардың (ұйымдардың, кәсіпорынның) қорытындысы негізінде:

«Қарақия аудандық жер қатынастары, сәулет және қала құрылысы бөлімі» ММ

(өтініш беруші жеке тұлғаның аты-жөні немесе заңды тұлғаның атауы) өтініші бойынша:

Спорт (фитнес) кешені құрылысын салу үшін

(жоспарланған обьект құрылысының атауы)

Қарақия ауданы, Сенек ауылы

мекен жайындағы сұралып отырған жер учаскесін беру мүмкін деп саналсын.

2. Сұралып отырған жер учаскесі қала құрылысы нормалары мен талаптарына_____сәйкес келеді/сәйкес келмейді_____

(сәйкес келеді, сәйкес келмейді)

3. Жер учаскесін пайдалануда келесілерді орындау (сақтау) қажет.

1)_____

2)_____

3)_____

Таңдау актісіне төмендегілер қоса беріледі:

1.Келісімдеуші органдардың қорытындылары;

2.Инженерлік коммуникацияларға қосудың техникалық талаптары;

3.Обьектінің орналастыру схемасы және жер учаскесі шекарасының жобасы.

Обьект құрылысы үшін жер учаскесін таңдау актісі 3 бетте 2 дана жасалады.

Орындаушы Бас маман: А.Ақболат

(жауапты орындаушы маманның аты-жөні, лауазымы)

Байланыс деректері: +7 (7937)-2-18-00

Ескертпе:

Сұралып отырған жер учаскесінің конфигурациясы мен көлемі өзгерген жағдайда, өзгертудің түсіндірілген негіздемесі көрсетіледі.

Өтініш берушімен келісімделмеген жер учаскесін таңдау актісінің әрекет ету мерзімі он жұмыс күнін құрайды.

Жер учаскесін таңдау актісі құрылыс жұмыстарын жүргізу, аумақтарды пайдалану және онда шаруашылық қызметін жүргізу құқығын бермейді.

КЕЛІСІЛДІ:

«Қарақия аудандық жер қатынастары, сәулет және қала құрылысы бөлімі» ММ

жеке тұлғаның аты-жөні немесе заңды тұлғаның атауы

_____2026 жыл «___» «_____»

қолы

ЭЦП Документ

БИН - 150840019871
Наименование Юридического лица - ГУ "Каракиянский районный отдел земельных отношений, архитектуры и градостроительства"

Доверенное лицо:
ИИН доверенного лица - 820727301190
ФИО доверенного лица - БЕКМУРЗАЕВ БОЛАТ ИЛЬЯСОВИЧ

Осы құжат «Электрондық құжат және электрондық цифрлық қолтаңба туралы» 2003 жылғы 7 қаңтардағы N 370-II ҚРЗ 1 бабына сәйкес қағаз жеткізгіштегі құжатпен бірдей.
Данный документ согласно пункту 1 статьи 370-II ЗРК от 7 января 2003 года «Об электронном документе и электронной цифровой подписи» равнозначен документу на бумажном носителе.



*штрих-код ЖМТ МДҚ-дан алынған және «Азаматтарға арналған үкімет» ИС ЕГКН электрондық-цифрлық қолтаңбасымен қол қойылған деректерді қамтиды
*штрих-код содержит данные, полученные из ИС ЕГКН и подписанные электронно-цифровой подписью соответствующего НАО «ГК «Правительство для граждан»

Отдел Каракиянского района по регистрации и земельному кадастру Филиала некоммерческого акционерного общества «Государственная корпорация «Правительство для граждан» по Мангистауской области

от ГУ "Каракиянский районный отдел земельных отношений, архитектуры и градостроительства", 150840019871, 130300, Мангистауская область, Каракиянский район, сельский округ Курык, село Курык, ул. ДОСАН БАТЫР, зд. 6, тел. 87475109313

(фамилия, имя, отчество физического лица либо полное наименование юридического лица ИИН/БИН реквизиты документа, удостоверяющего личность физического или юридического лица контактный телефон)

Заявление

Прошу Вас разработать землеустроительный проект по образованию земельного участка, расположенного по адресу:: обл. Мангистауская, р-н Каракиянский

Дата 01 июля 2026 года

Заявитель ГУ "Каракиянский районный отдел земельных отношений, архитектуры и градостроительства"

(фамилия, имя, отчество физического или наименование юридического лица уполномоченного лица)

Согласен(на) на использование сведений, составляющих охраняемую законом тайну, содержащихся в информационных системах.

Осы құжат «Электрондық құжат және электрондық цифрлық қолтаңба туралы» 2003 жылғы 7 қаңтардағы N 370-II ҚРЗ 1 бабына сәйкес қағаз жеткізгіштегі құжатпен бірдей.
Данный документ согласно пункту 1 статьи 370-II ЗРК от 7 января 2003 года «Об электронном документе и электронной цифровой подписи» равнозначен документу на бумажном носителе.



*штрих-код ЖМБМК АЖ-дан алынған және қызмет берушінің электрондық-цифрлық қолтаңбасымен қол қойылған деректерді қамтиды: «Азаматтарға арналған үкімет» мемлекеттік корпорациясы» коммерциялық емес акционерлік қоғамының Маңғыстау облысы бойынша филиалының Қарақия ауданының тіркеу және жер кадастры бөлімі
*штрих-код содержит данные, полученные из ИС ЕГКН и подписанные электронно-цифровой подписью услугодателя: Отдел Каракиянского района по регистрации и земельному кадастру Филиала некоммерческого акционерного общества «Государственная корпорация «Правительство для граждан» по Мангистауской области

Регистрационный лист заказа

Реестровый № заказа: 26-1303-2940

Заявитель: Государственное учреждение "Каракиянский районный отдел земельных отношений, архитектуры и градостроительства" От имени которого действует БЕКМУРЗАЕВ БОЛАТ ИЛЬЯСОВИЧ

Основание выполнения работ: Заявление от 01.07.2026

Осы құжат «Электрондық құжат және электрондық цифрлық қолтаңба туралы» 2003 жылғы 7 қаңтардағы N 370-II ҚРЗ 1 бабына сәйкес қағаз жеткізгіштегі құжатпен бірдей.
Данный документ согласно пункту 1 статьи 370-II ЗРК от 7 января 2003 года «Об электронном документе и электронной цифровой подписи» равнозначен документу на бумажном носителе.

*штрих-код ЖМБМК АЖ-дан алынған және қызмет берушінің электрондық-цифрлық қолтаңбасымен қол қойылған деректерді қамтиды: «Азаматтарға арналған үкімет» мемлекеттік корпорациясы» коммерциялық емес акционерлік қоғамының Маңғыстау облысы бойынша филиалының Қарақия ауданының тіркеу және жер кадастры бөлімі
*штрих-код содержит данные, полученные из ИС ЕГКН и подписанные электронно-цифровой подписью услугодателя: Отдел Каракиянского района по регистрации и земельному кадастру Филиала некоммерческого акционерного общества «Государственная корпорация «Правительство для граждан» по Мангистауской области

Отдел Каракиянского района по регистрации и земельному кадастру Филиала некоммерческого акционерного общества «Государственная корпорация «Правительство для граждан» по Мангистауской области

(фамилия, имя, отчество (при его наличии) физического лица или полное наименование юридического лица, осуществляющего разработку землеустроительного проекта)

от Государственное учреждение "Каракиянский районный отдел земельных отношений, архитектуры и градостроительства"
От имени которого действует БЕКМУРЗАЕВ БОЛАТ ИЛЬЯСОВИЧ, 150840019871,130300, Мангистауская область, Каракиянский район, сельский округ Курык, село Курык, ул. ДОСАН БАТЫР, зд. 6, тел. 87475109313

(фамилия, имя, отчество (при его наличии) физического лица или наименование юридического лица, индивидуальный идентификационный номер/ бизнес-идентификационный номер и реквизиты) (номер и дата документа, удостоверяющего личность физического лица или представителя физического или юридического лица, контактный телефон)
адрес местонахождения (для юридических лиц) либо адрес места жительства (для физических лиц))

Заявление
на составление землеустроительного проекта

Прошу Вас разработать землеустроительный проект по образованию земельного участка

Месторасположение (адрес) земельного участка	обл. Мангистауская, р-н Каракиянский (Каракиянский район, село Сенек)
Целевое назначение, площадь земельного участка	для строительства спорт (фитнес) комплекса, 0.1000 га. (1000.0000 кв. м.)

К заявлению прилагаются следующие документы:

1) Заключение земельной комиссии
2) Ситуационная схема (схема расположения) / Схема отвода ПКК
3) ЭЦП Документ

Заявитель Государственное учреждение "Каракиянский районный отдел земельных отношений, архитектуры и градостроительства"
От имени которого действует БЕКМУРЗАЕВ БОЛАТ ИЛЬЯСОВИЧ

(фамилия, имя, отчество (при его наличии) физического лица или представителя физического или юридического лица, подпись)

Дата 01.07.2026

Согласен(на) на использование сведений, составляющих охраняемую законом тайну, содержащихся в информационных системах.

Осы құжат «Электрондық құжат және электрондық цифрлық қолтаңба туралы» 2003 жылғы 7 қаңтардағы N 370-II ҚРЗ 1 бабына сәйкес қағаз жеткізгіштегі құжатпен бірдей.
Данный документ согласно пункту 1 статьи 370-II ЗРК от 7 января 2003 года «Об электронном документе и электронной цифровой подписи» равнозначен документу на бумажном носителе.

*штрих-код ЖМБМК АЖ-дан алынған және қызмет берушінің электрондық-цифрлық қолтаңбасымен қол қойылған деректерді қамтиды: «Азаматтарға арналған үкімет» мемлекеттік корпорациясы» коммерциялық емес акционерлік қоғамының Маңғыстау облысы бойынша филиалының Қарақия ауданының тіркеу және жер кадастры бөлімі
*штрих-код содержит данные, полученные из ИС ЕГКН и подписанные электронно-цифровой подписью услугодателя: Отдел Каракиянского района по регистрации и земельному кадастру Филиала некоммерческого акционерного общества «Государственная корпорация «Правительство для граждан» по Мангистауской области

Отдел Каракиянского района по регистрации и земельному кадастру Филиала некоммерческого акционерного общества «Государственная корпорация «Правительство для граждан» по Мангистауской области

Техническая часть

по первичному оформлению земельного участка

Государственное учреждение "Каракиянский районный отдел земельных отношений, архитектуры и градостроительства"

Наименование заказчика: От имени которого действует БЕКМУРЗАЕВ БОЛАТ ИЛЬЯСОВИЧ

(фамилия, имя, отчество физического лица или наименование юридического лица)

Местоположение земельного участка: обл. Мангистауская, р-н Каракиянский (Каракиянский район, село Сенек)

Осы құжат «Электрондық құжат және электрондық цифрлық қолтаңба туралы» 2003 жылғы 7 қаңтардағы N 370-II ҚРЗ 1 бабына сәйкес қағаз жеткізгіштегі құжатпен бірдей.
Данный документ согласно пункту 1 статьи 370-II ЗРК от 7 января 2003 года «Об электронном документе и электронной цифровой подписи» равнозначен документу на бумажном носителе.

*штрих-код ЖМБМК АЖ-дан алынған және қызмет берушінің электрондық-цифрлық қолтаңбасымен қол қойылған деректерді қамтиды: «Азаматтарға арналған үкімет» мемлекеттік корпорациясы» коммерциялық емес акционерлік қоғамының Маңғыстау облысы бойынша филиалының Қарақия ауданының тіркеу және жер кадастры бөлімі
*штрих-код содержит данные, полученные из ИС ЕГКН и подписанные электронно-цифровой подписью услугодателя: Отдел Каракиянского района по регистрации и земельному кадастру Филиала некоммерческого акционерного общества «Государственная корпорация «Правительство для граждан» по Мангистауской области

Пояснительная записка к землеустроительному проекту

Землеустроительный проект разработан на основании заявления на составление землеустроительного проекта от 01.07.2026 года №26-1303-2940

Землепользователь (собственник):
Государственное учреждение "Каракиянский районный отдел земельных отношений, архитектуры и градостроительства"
От имени которого действует БЕКМУРЗАЕВ БОЛАТ ИЛЬЯСОВИЧ
(фамилия , имя, отчество физического лица или полное наименование юридического лица)

Месторасположение земельного участка :

обл. Мангистауская, р-н Каракиянский (Каракиянский район, село Сенек)

Кадастровый номер (при наличии)/ Идентификатор: 13197720260701000011

Обоснования составления землеустроительного проекта:

Вид прав на земельный участок: частная собственность

Площадь земельного участка: 0.1000 га. (1000.0000 кв. м.)

Целевое назначение земельного участка: для строительства спорт (фитнес) комплекса

Категория земель земельного участка (при упорядочении существующих земельных участков):

Земли населенных пунктов (городов, поселков и сельских населенных пунктов)

Возмещение потерь сельскохозяйственного производства (при их наличии) ---

Ограничения, обременения, сервитуты (при наличии) ---

Дополнительное пояснение (изменение границ проектируемого земельного участка, выявление посторонних собственников и (или) землепользователей и иные сведения обнаруженные в ходе работы):

Исполнитель: Мусаев Данияр Таңатарұлы
(фамилия, имя, отчество исполнителя землеустроительного проекта)

13.07.2026
(дата подписи)

Осы құжат «Электрондық құжат және электрондық цифрлық қолтаңба туралы» 2003 жылғы 7 қаңтардағы N 370-II ҚРЗ 1 бабына сәйкес қағаз жеткізгіштегі құжатпен бірдей.
Данный документ согласно пункту 1 статьи 370-II ЗРК от 7 января 2003 года «Об электронном документе и электронной цифровой подписи» равнозначен документу на бумажном носителе.

*штрих-код ЖМБМК АЖ-дан алынған және қызмет берушінің электрондық-цифрлық қолтаңбасымен қол қойылған деректерді қамтиды: «Азаматтарға арналған үкімет» мемлекеттік корпорациясы» коммерциялық емес акционерлік қоғамының Маңғыстау облысы бойынша филиалының Қарақия ауданының тіркеу және жер кадастры бөлімі
*штрих-код содержит данные, полученные из ИС ЕГКН и подписанные электронно-цифровой подписью услугодателя: Отдел Каракиянского района по регистрации и земельному кадастру Филиала некоммерческого акционерного общества «Государственная корпорация «Правительство для граждан» по Мангистауской области

Акт полевого обследования земельного участка

10.07.2026 года

Отдел Каракиянского района по регистрации и земельному кадастру Филиала некоммерческого акционерного общества «Государственная корпорация «Правительство для граждан» по Мангистауской области

(фамилия, имя, отчество (при наличии) физического лица или наименование юридического лица, осуществляющего разработку землеустроительного проекта)

на основании заявления на составление землеустроительного проекта от 10.07.2026 года проведено полевое обследование земельного участка, предоставляемого/ принадлежащего

Государственное учреждение "Каракиянский районный отдел земельных отношений, архитектуры и градостроительства"

От имени которого действует БЕКМУРЗАЕВ БОЛАТ ИЛЬЯСОВИЧ

(фамилия, имя, отчество (при наличии) физического лица или наименование юридического лица)

частная собственность, для строительства спорт (фитнес) комплекса,

(вид права, целевое назначение, кадастровый номер (при его наличии) земельного участка)

В присутствии заказчика/представителя Государственное учреждение "Каракиянский районный отдел земельных отношений, архитектуры и градостроительства"
От имени которого действует БЕКМУРЗАЕВ БОЛАТ ИЛЬЯСОВИЧ

(фамилия, имя, отчество (при наличии))

С участием третьих лиц (при необходимости) -

(фамилия, имя, отчество (при наличии))

В результате полевого обследования установлено следующее: -

Земельный участок расположен обл. Мангистауская, р-н Каракиянский (Каракиянский район, село Сенек)

Площадь земельного участка составляет 0.1000 га. (1000.0000 кв. м.)

Геодезические приборы, примененные при полевом обследовании земельного участка:

Stonex

(тип прибора, точность)

Состояние земельного участка (сведения о физическом состоянии земельного участка, наличие строений/сооружений, инженерных коммуникаций, дорог, в том числе автодорог, полевых, железнодорожных путей, мостов, ограждений и другие сведения обнаруженные на земельном участке)

-

Описание границ (при возможности определения смежных землепользователей описать по каждому смежеству прохождение границы по местным признакам и ориентирам, (к примеру: суходольная граница, по реке, ручью, оврагу, дороге и другое)

-

Описание земель постороннего пользования (линии электропередач и связи, колодцы, постройки, каналы и другие коммуникации

-

Исполнитель проекта Мусаев Данияр Таңатарұлы 13.07.2026

Осы құжат «Электрондық құжат және электрондық цифрлық қолтаңба туралы» 2003 жылғы 7 қаңтардағы N 370-II ҚРЗ 1 бабына сәйкес қағаз жеткізгіштегі құжатпен бірдей.
Данный документ согласно пункту 1 статьи 370-II ЗРК от 7 января 2003 года «Об электронном документе и электронной цифровой подписи» равнозначен документу на бумажном носителе.

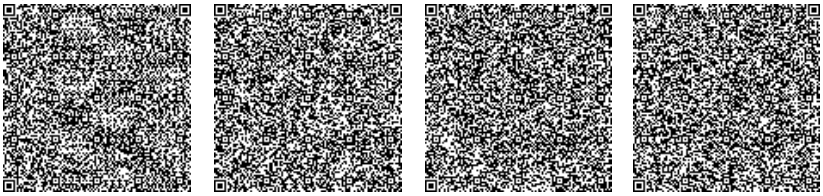

*штрих-код ЖМБМК АЖ-дан алынған және қызмет берушінің электрондық-цифрлық қолтаңбасымен қол қойылған деректерді қамтиды: «Азаматтарға арналған үкімет» мемлекеттік корпорациясы» коммерциялық емес акционерлік қоғамының Маңғыстау облысы бойынша филиалының Қарақия ауданының тіркеу және жер кадастры бөлімі
*штрих-код содержит данные, полученные из ИС ЕГКН и подписанные электронно-цифровой подписью услугодателя: Отдел Каракиянского района по регистрации и земельному кадастру Филиала некоммерческого акционерного общества «Государственная корпорация «Правительство для граждан» по Мангистауской области

(фамилия, имя, отчество (при наличии)) (дата)

Государственное учреждение "Каракиянский районный отдел земельных отношений, архитектуры и градостроительства"

От имени которого действует БЕКМУРЗАЕВ БОЛАТ ИЛЬЯСОВИЧ

Заказчик/представитель — 13.07.2026

(фамилия, имя, отчество (при наличии)) (дата)

Третье лицо — - — 13.07.2026

(фамилия, имя, отчество (при наличии)) (дата)

Осы құжат «Электрондық құжат және электрондық цифрлық қолтаңба туралы» 2003 жылғы 7 қаңтардағы N 370-II ҚРЗ 1 бабына сәйкес қағаз жеткізгіштегі құжатпен бірдей.
Данный документ согласно пункту 1 статьи 370-II ЗРК от 7 января 2003 года «Об электронном документе и электронной цифровой подписи» равнозначен документу на бумажном носителе.

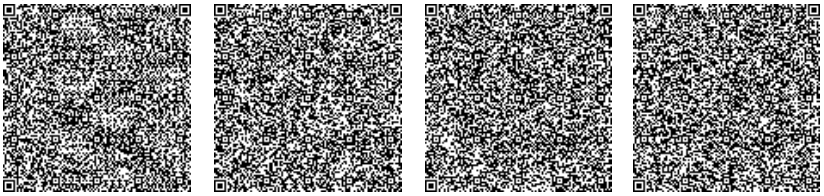

*штрих-код ЖМБМК АЖ-дан алынған және қызмет берушінің электрондық-цифрлық қолтаңбасымен қол қойылған деректерді қамтиды: «Азаматтарға арналған үкімет» мемлекеттік корпорациясы» коммерциялық емес акционерлік қоғамының Маңғыстау облысы бойынша филиалының Қарақия ауданының тіркеу және жер кадастры бөлімі
*штрих-код содержит данные, полученные из ИС ЕГКН и подписанные электронно-цифровой подписью услугодателя: Отдел Каракиянского района по регистрации и земельному кадастру Филиала некоммерческого акционерного общества «Государственная корпорация «Правительство для граждан» по Мангистауской области

Нобайлар
Жер учаскесінің орналасқан жері: Қарақия ауданы, Сенек ауылы жері
Нысаналы мақсаты: Спорт (фитнес) кешені құрылысын салу үшін
Жер учаскесінің ауданы: 0,1000 га

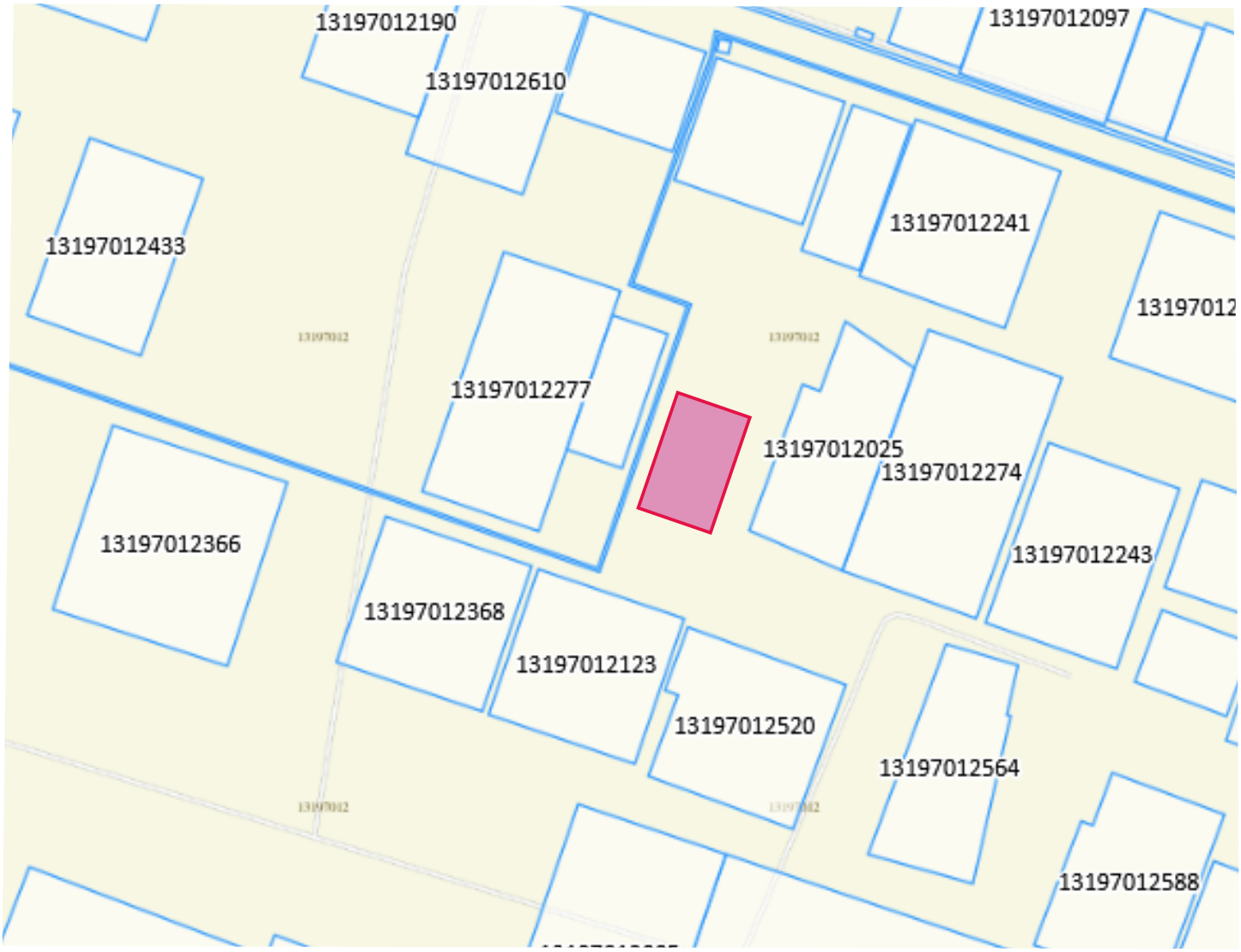

Орындаған: жерге орналастырушы
(лауазымы)

Мусаев Д.Т.
(аты-жөні)

Схема (план) земельного участка при проектировании земельного участка, расположенного в черте населенных пунктов (городов, поселков и сельских населенных пунктов)

Собственник/землепользователь:	Государственное учреждение "Каракиянский районный отдел земельных отношений, архитектуры и градостроительства" От имени которого действует БЕКМУРЗАЕВ БОЛАТ ИЛЬЯСОВИЧ
Целевое назначение:	для строительства спорт (фитнес) комплекса
Вид права:	частная собственность
Местоположение:	обл. Мангистауская, р-н Каракиянский (Каракиянский район, село Сенек)
Площадь:	0.1000 га. (1000.0000 кв. м.)

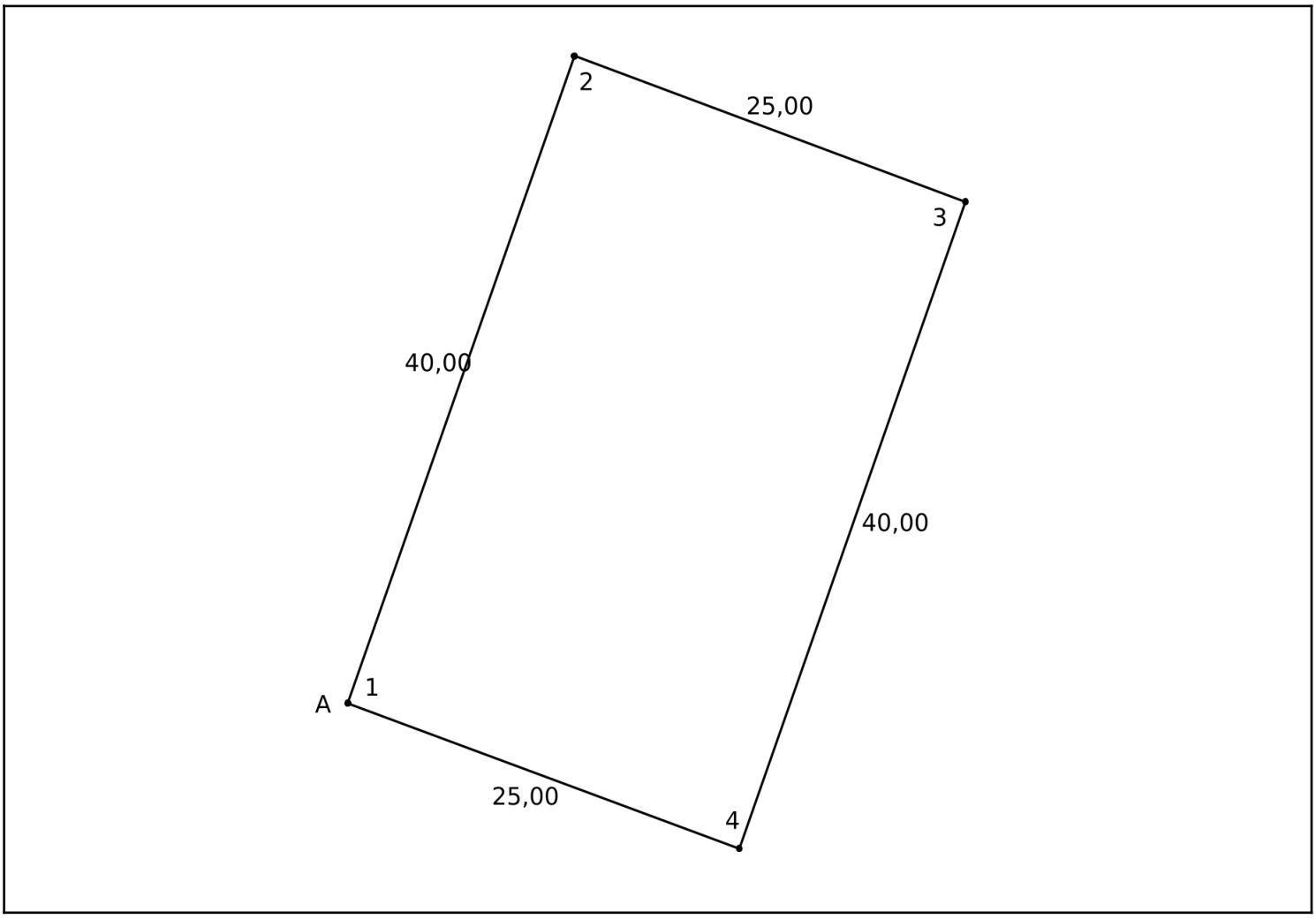

Описание смежеств:
От А до А: Земли р-н Каракиянский

Осы құжат «Электрондық құжат және электрондық цифрлық қолтаңба туралы» 2003 жылғы 7 қаңтардағы N 370-II ҚРЗ 1 бабына сәйкес қағаз жеткізгіштегі құжатпен бірдей.
Данный документ согласно пункту 1 статьи 370-II ЗРК от 7 января 2003 года «Об электронном документе и электронной цифровой подписи» равнозначен документу на бумажном носителе.

*штрих-код ЖМБМК АЖ-дан алынған және қызмет берушінің электрондық-цифрлық қолтаңбасымен қол қойылған деректерді қамтиды: «Азаматтарға арналған үкімет» мемлекеттік корпорациясы» коммерциялық емес акционерлік қоғамының Маңғыстау облысы бойынша филиалының Қарақия ауданының тіркеу және жер кадастры бөлімі
*штрих-код содержит данные, полученные из ИС ЕГКН и подписанные электронно-цифровой подписью услугодателя: Отдел Каракиянского района по регистрации и земельному кадастру Филиала некоммерческого акционерного общества «Государственная корпорация «Правительство для граждан» по Мангистауской области

Государственное учреждение "Каракиянский районный отдел земельных отношений, архитектуры и градостроительства"

Заказчик От имени которого действует БЕКМУРЗАЕВ БОЛАТ ИЛЬЯСОВИЧ

(фамилия, имя, отчество (при его наличии) физического лица или наименование юридического лица, подпись)

Осы құжат «Электрондық құжат және электрондық цифрлық қолтаңба туралы» 2003 жылғы 7 қаңтардағы N 370-II ҚРЗ 1 бабына сәйкес қағаз жеткізгіштегі құжатпен бірдей.
Данный документ согласно пункту 1 статьи 370-II ЗРК от 7 января 2003 года «Об электронном документе и электронной цифровой подписи» равнозначен документу на бумажном носителе.

*штрих-код ЖМБМК АЖ-дан алынған және қызмет берушінің электрондық-цифрлық қолтаңбасымен қол қойылған деректерді қамтиды: «Азаматтарға арналған үкімет» мемлекеттік корпорациясы» коммерциялық емес акционерлік қоғамының Маңғыстау облысы бойынша филиалының Қарақия ауданының тіркеу және жер кадастры бөлімі
*штрих-код содержит данные, полученные из ИС ЕГКН и подписанные электронно-цифровой подписью услугодателя: Отдел Каракиянского района по регистрации и земельному кадастру Филиала некоммерческого акционерного общества «Государственная корпорация «Правительство для граждан» по Мангистауской области

Схема (план) согласования земельного участка участниками землеустроительного процесса

Схема (план) согласования земельного участка государственными органами, третьими лицами (собственники и землепользователи смежных и (или) посторонних земельных участков), расположенного по адресу: обл. Мангистауская, р-н Каракиянский (Каракиянский район, село Сенек)

Государственное учреждение "Каракиянский районный отдел земельных отношений, архитектуры и градостроительства"

От имени которого действует БЕКМУРЗАЕВ БОЛАТ ИЛЬЯСОВИЧ

(наименование юридического лица или фамилия, имя, отчество (при его наличии) физического лица)

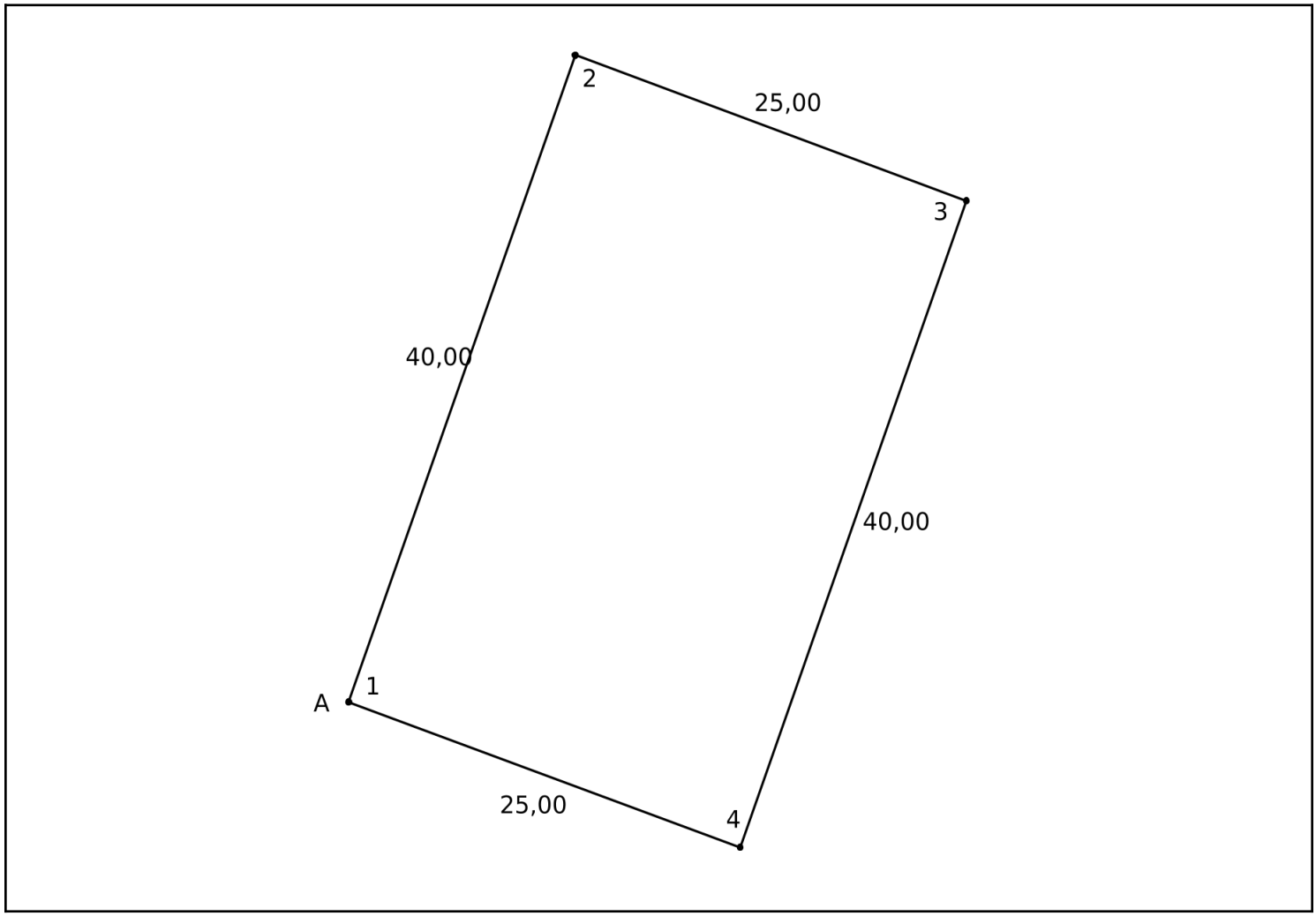

Описание смежеств:

От А до А : Земли р-н Каракиянский

Осы құжат «Электрондық құжат және электрондық цифрлық қолтаңба туралы» 2003 жылғы 7 қаңтардағы N 370-II ҚРЗ 1 бабына сәйкес қағаз жеткізгіштегі құжатпен бірдей.
Данный документ согласно пункту 1 статьи 370-II ЗРК от 7 января 2003 года «Об электронном документе и электронной цифровой подписи» равнозначен документу на бумажном носителе.

*штрих-код ЖМБМК АЖ-дан алынған және қызмет берушінің электрондық-цифрлық қолтаңбасымен қол қойылған деректерді қамтиды: «Азаматтарға арналған үкімет» мемлекеттік корпорациясы» коммерциялық емес акционерлік қоғамының Маңғыстау облысы бойынша филиалының Қарақия ауданының тіркеу және жер кадастры бөлімі
*штрих-код содержит данные, полученные из ИС ЕГКН и подписанные электронно-цифровой подписью услугодателя: Отдел Каракиянского района по регистрации и земельному кадастру Филиала некоммерческого акционерного общества «Государственная корпорация «Правительство для граждан» по Мангистауской области

Схема (план) согласования земельного участка участниками землеустроительного процесса согласована:

Государственными органами:

№	Наименование государственного органа	Должность согласующего лица	Фамилия, имя, отчество (при его наличии) согласующих должностных лиц	Подпись и печать	Дата

Третьими лицами (собственники и землепользователи смежных и (или) посторонних земельных участков)

№	Описание смежеств	Фамилия, имя, отчество (при наличии) физического лица или наименование юридического лица	Кадастровый номер (при его наличии)/ Идентификатор	Подпись	Дата	Согласен или не согласен	Причина не согласия(в случае не согласия)	Пояснение
1	от А до А		Земли р-н Каракиянский					

Примечание: третьи лица согласовывают схему (план) согласования земельного участка участниками землеустроительного процесса в части местоположения и границ земельного участка (отсутствия наложений).

При образовании новых земельных участков в результате раздела или объединения земельного участка согласование схемы (плана) согласования земельного участка участниками землеустроительного процесса третьими лицами не требуется.

Составил(а): Мусаев Данияр Таңатарұлы (фамилия, имя, отчество (при его наличии)) 13.07.2026 (дата)

Осы құжат «Электрондық құжат және электрондық цифрлық қолтаңба туралы» 2003 жылғы 7 қаңтардағы N 370-II ҚРЗ 1 бабына сәйкес қағаз жеткізгіштегі құжатпен бірдей.
Данный документ согласно пункту 1 статьи 370-II ЗРК от 7 января 2003 года «Об электронном документе и электронной цифровой подписи» равнозначен документу на бумажном носителе.

*штрих-код ЖМБМК АЖ-дан алынған және қызмет берушінің электрондық-цифрлық қолтаңбасымен қол қойылған деректерді қамтиды: «Азаматтарға арналған үкімет» мемлекеттік корпорациясы» коммерциялық емес акционерлік қоғамының Маңғыстау облысы бойынша филиалының Қарақия ауданының тіркеу және жер кадастры бөлімі
*штрих-код содержит данные, полученные из ИС ЕГКН и подписанные электронно-цифровой подписью услугодателя: Отдел Каракиянского района по регистрации и земельному кадастру Филиала некоммерческого акционерного общества «Государственная корпорация «Правительство для граждан» по Мангистауской области

Кімге/Кому ГУ "Каракиянский районный отдел земельных отношений, архитектуры и градостроительства"
(жеке тұлғаның аты, әкесінің аты (бар болса), тегі/заңды тұлғаның атауы/фамилия, имя, отчество (при его наличии) физического лица/наименование юридического лица)

Акт сверки ведомости координат проектируемого земельного участка № 2026-10985550

Ұсынылған жобаланып отырған жер учаскесі координаттарының ведомосін мынадай деректермен салыстырып тексеру нәтижелері бойынша:

По результатам сверки представленной ведомости координат проектируемого земельного участка со следующими данными:

Жер учаскесінің сәйкестендіру нөмірі/ Идентификационный номер земельного участка: 13197720260701000011
(қолданыстағы учаскенің шекаралары өзгерген кезде көрсетіледі/ указывается при изменении границ существующего участка)

Жер учаскесінің алаңы: 0.1000 га. (1000.0000 кв. м.)

Площадь земельного участка:

Жер учаскесінің нысаналы мақсаты: спорт (фитнес) кешені құрылысын салу үшін

Целевое назначение земельного участка: для строительства спорт (фитнес) комплекса

Жер учаскесінің орналасқан жері: Маңғыстау обл., Қарақия ауд. Қарақия ауданы, Сенек ауылы

Местоположение земельного участка: обл. Мангистауская, р-н Каракиянский Каракиянский район, село Сенек

Жер учаскесінің санаты: Елді мекендердің (қалалардың, кенттер мен ауылдық елді мекендердің) жері

Категория земель: Земли населенных пунктов (городов, поселков и сельских населенных пунктов)

Жерге орналастыру жобасын әзірлеуші туралы ақпарат:

«Азаматтарға арналған үкімет» мемлекеттік корпорациясы» коммерциялық емес акционерлік қоғамының Маңғыстау облысы бойынша филиалының Қарақия ауданының тіркеу және жер кадастры бөлімі,
(ұйымның атауы, бизнес-сәйкестендіру нөмірі/жеке тұлғаның аты, әкесінің аты тегі, жеке сәйкестендіру нөмірі)

Информация о разработчике землеустроительного проекта:

Отдел Каракиянского района по регистрации и земельному кадастру Филиала некоммерческого акционерного общества «Государственная корпорация «Правительство для граждан» по Мангистауской области,
(наименование организации, БИН/фамилия, имя, отчество (при его наличии) физического лица, ИИН)

Осы құжат «Электрондық құжат және электрондық цифрлық қолтаңба туралы» 2003 жылғы 7 қаңтардағы N 370-II ҚРЗ 1 бабына сәйкес қағаз жеткізгіштегі құжатпен бірдей.
Данный документ согласно пункту 1 статьи 370-II ЗРК от 7 января 2003 года «Об электронном документе и электронной цифровой подписи» равнозначен документу на бумажном носителе.

*штрих-код ЖМБМК АЖ-дан алынған және қызмет берушінің электрондық-цифрлық қолтаңбасымен қол қойылған деректерді қамтиды: «Азаматтарға арналған үкімет» мемлекеттік корпорациясы» коммерциялық емес акционерлік қоғамының Маңғыстау облысы бойынша филиалының Қарақия ауданының тіркеу және жер кадастры бөлімі
*штрих-код содержит данные, полученные из ИС ЕГКН и подписанные электронно-цифровой подписью услугодателя: Отдел Каракиянского района по регистрации и земельному кадастру Филиала некоммерческого акционерного общества «Государственная корпорация «Правительство для граждан» по Мангистауской области

Әзірленген күні: 2026 жылғы «13» шілде

Дата разработки: «13» июля 2026 года

Жобаланып отырған жер учаскесінің шекарасын ұсынылған жер учаскесінің координаттары бойынша «Бірыңғай мемлекеттік жылжымайтын мүлік кадастрының ақпараттық жүйесінің» графикалық деректерімен (шекараларға қабаттасудың жоқтығы, алаңның, желілер өлшемдерінің) келісеміз.
Қосымша: Жобаланып отырған жер учаскесінің жоспары және координаттардың жиынтық ведомосі және жобаланып отырған жер учаскесі шекараларының ұзындығы.

Согласовываем границы проектируемого земельного участка графическим данным «Информационной системы единого государственного кадастра недвижимости» (отсутствие наложений границ, соответствие площади, меры линий) по представленным координатам земельного участка.
Приложение: План проектируемого земельного участка и сводная ведомость координат и длин сторон границ проектируемого земельного участка.

Салыстырып тексеруді жүргізді: Мусаев Данияр Таңатарұлы
(маманның аты, әкесінің аты тегі (бар болса)

Ерекше белгілер: -
(бұрын жобаланып отырған жер учаскесіне қабаттасу бар; жобаланып отырған жер учаскесі екі және одан да көп есепті орамдар шегінде орналасқан және басқалар)

Сверку произвел(а): Мусаев Данияр Таңатарұлы
(фамилия, имя, отчество (при его наличии) специалиста)

Особые отметки: -
(имеется наложение на ранее проектируемый земельный участок; проектируемый земельный участок находится в границах двух и более учетных кварталов и другие)

Салыстырып тексерілген күні: 2026 жылғы «13» шілде

Дата сверки: «13» июля 2026 года

Осы құжат «Электрондық құжат және электрондық цифрлық қолтаңба туралы» 2003 жылғы 7 қаңтардағы N 370-II ҚРЗ 1 бабына сәйкес қағаз жеткізгіштегі құжатпен бірдей.
Данный документ согласно пункту 1 статьи 370-II ЗРК от 7 января 2003 года «Об электронном документе и электронной цифровой подписи» равнозначен документу на бумажном носителе.

*штрих-код ЖМБМК АЖ-дан алынған және қызмет берушінің электрондық-цифрлық қолтаңбасымен қол қойылған деректерді қамтиды: «Азаматтарға арналған үкімет» мемлекеттік корпорациясы» коммерциялық емес акционерлік қоғамының Маңғыстау облысы бойынша филиалының Қарақия ауданының тіркеу және жер кадастры бөлімі
*штрих-код содержит данные, полученные из ИС ЕГКН и подписанные электронно-цифровой подписью услугодателя: Отдел Каракиянского района по регистрации и земельному кадастру Филиала некоммерческого акционерного общества «Государственная корпорация «Правительство для граждан» по Мангистауской области

План проектируемого земельного участка

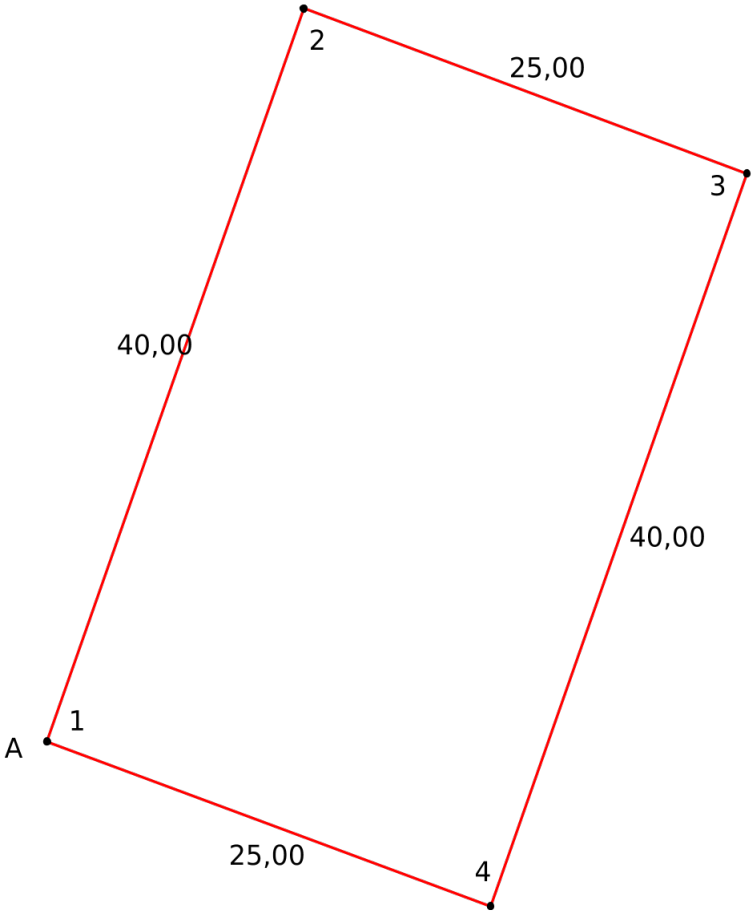

Масштаб: 1:500

Условные обозначения:

проектируемый земельный

смежный земельный участок

Осы құжат «Электрондық құжат және электрондық цифрлық қолтаңба туралы» 2003 жылғы 7 қаңтардағы N 370-II ҚРЗ 1 бабына сәйкес қағаз жеткізгіштегі құжатпен бірдей.
Данный документ согласно пункту 1 статьи 370-II ЗРК от 7 января 2003 года «Об электронном документе и электронной цифровой подписи» равнозначен документу на бумажном носителе.

*штрих-код ЖМБМК АЖ-дан алынған және қызмет берушінің электрондық-цифрлық қолтаңбасымен қол қойылған деректерді қамтиды: «Азаматтарға арналған үкімет» мемлекеттік корпорациясы» коммерциялық емес акционерлік қоғамының Маңғыстау облысы бойынша филиалының Қарақия ауданының тіркеу және жер кадастры бөлімі
*штрих-код содержит данные, полученные из ИС ЕГКН и подписанные электронно-цифровой подписью услугодателя: Отдел Каракиянского района по регистрации и земельному кадастру Филиала некоммерческого акционерного общества «Государственная корпорация «Правительство для граждан» по Мангистауской области

Площадь земельного участка: 0.1000 га. (1000.0000 кв. м.)

Целевое назначение земельного участка: для строительства спорт (фитнес) комплекса

Местоположение земельного участка: обл. Мангистауская, р-н Каракиянский Каракиянский район, село Сенек

Категория земельного участка (при наличии): Земли населенных пунктов (городов, поселков и сельских населенных пунктов)

План составлен:

Отдел Каракиянского района по регистрации и земельному кадастру Филиала некоммерческого акционерного общества «Государственная корпорация «Правительство для граждан» по Мангистауской области,

(наименование организации, бизнес-идентификационный номер/фамилия, имя, отчество физического лица, индивидуальный идентификационной номер)

Дата составления плана: «13» июля 2026 года

Осы құжат «Электрондық құжат және электрондық цифрлық қолтаңба туралы» 2003 жылғы 7 қаңтардағы N 370-II ҚРЗ 1 бабына сәйкес қағаз жеткізгіштегі құжатпен бірдей.
Данный документ согласно пункту 1 статьи 370-II ЗРК от 7 января 2003 года «Об электронном документе и электронной цифровой подписи» равнозначен документу на бумажном носителе.

*штрих-код ЖМБМК АЖ-дан алынған және қызмет берушінің электрондық-цифрлық қолтаңбасымен қол қойылған деректерді қамтиды: «Азаматтарға арналған үкімет» мемлекеттік корпорациясы» коммерциялық емес акционерлік қоғамының Маңғыстау облысы бойынша филиалының Қарақия ауданының тіркеу және жер кадастры бөлімі
*штрих-код содержит данные, полученные из ИС ЕГКН и подписанные электронно-цифровой подписью услугодателя: Отдел Каракиянского района по регистрации и земельному кадастру Филиала некоммерческого акционерного общества «Государственная корпорация «Правительство для граждан» по Мангистауской области

Сводная ведомость координат и длин сторон границ

Номер точки	Координаты		Длина (метр)
	X	Y	
1	694308.79	4803643.29	
			40
2	694322.37	4803680.89	
			25
3	694345.87	4803672.40	
			40
4	694332.29	4803634.80	
			25
1	694308.79	4803643.29	

Периметр, метр: 129.95

Площадь: 0.1000 га. (1000.0000 кв. м.)

Ведомость составлена: Отдел Каракиянского района по регистрации и земельному кадастру Филиала некоммерческого акционерного общества «Государственная корпорация «Правительство для граждан» по Мангистауской области,

Дата составления ведомости: «13» июля 2026 года

Осы құжат «Электрондық құжат және электрондық цифрлық қолтаңба туралы» 2003 жылғы 7 қаңтардағы N 370-II ҚРЗ 1 бабына сәйкес қағаз жеткізгіштегі құжатпен бірдей.
Данный документ согласно пункту 1 статьи 370-II ЗРК от 7 января 2003 года «Об электронном документе и электронной цифровой подписи» равнозначен документу на бумажном носителе.

*штрих-код ЖМБМК АЖ-дан алынған және қызмет берушінің электрондық-цифрлық қолтаңбасымен қол қойылған деректерді қамтиды: «Азаматтарға арналған үкімет» мемлекеттік корпорациясы» коммерциялық емес акционерлік қоғамының Маңғыстау облысы бойынша филиалының Қарақия ауданының тіркеу және жер кадастры бөлімі
*штрих-код содержит данные, полученные из ИС ЕГКН и подписанные электронно-цифровой подписью услугодателя: Отдел Каракиянского района по регистрации и земельному кадастру Филиала некоммерческого акционерного общества «Государственная корпорация «Правительство для граждан» по Мангистауской области