«АЗАМАТТАРҒА АРНАЛҒАН ҮКІМЕТ»
МЕМЛЕКЕТТІК КОРПОРАЦИЯСЫ»
КОММЕРЦИЯЛЫҚ ЕМЕС
АКЦИОНЕРЛІК ҚОҒАМЫНЫҢ
МАҢҒЫСТАУ ОБЛЫСЫ БОЙЫНША
ФИЛИАЛЫ

ФИЛИАЛ НЕКОММЕРЧЕСКОГО
АКЦИОНЕРНОГО ОБЩЕСТВА
«ГОСУДАРСТВЕННАЯ КОРПОРАЦИЯ
«ПРАВИТЕЛЬСТВО ДЛЯ ГРАЖДАН»
ПОМАНГИСТАУСКОЙ ОБЛАСТИ

Қазақстан Республикасы, Маңғыстау облысы
130000, Ақтау қаласы, 15 шағын ауданы, 67Б ғимарат

Республика Казахстан, Мангистауская область, 130000,
город Актау, микрорайон 15, здание 67Б
тел. _____

19.09.2025 № 244

«Түпқараған аудандық жер қатынастары, сәулет және қала құрылысы бөлімі» ММ-нің басшысы
К. Махмутқа

Сіздің 17.09.2025 жылғы №225 санды кіріс арызына сәйкес: «Азаматтарға арналған үкімет» Мемлекеттік корпорациясы» коммерциялық емес акционерлік қоғамының Маңғыстау облысы бойынша филиалы «Тіркеу және жер кадастры» Түпқараған аудандық бөлімі, Сізге төмендегі жер учаскесіне құқық табыстау бойынша, жерге орналастыру жобасын жолдайды. Жер телімінің орналасқан жері: Маңғыстау облысы, Түпқараған ауданы, Таушық ауылы, нысаналы мақсаты: **Өрт сөндіру бекеті құрылысын салу үшін**.

Қазақстан Республикасы Ауыл шаруашылығы министрінің 2022 жылғы 03 маусымдағы №180 бұйрығымен бекітілген ‹‹Жер учаскелерін құру бойынша жерге орналастыру жобасын бекіту›› Мемлекеттік қызмет стандартына сәйкес аталған Жобаны бекіту үшін, Сіз ‹‹Түпқараған аудандық жер қатынастары, сәулет және қала құрылысы бөлімі›› ММ –не хабарласуыңыз қажет.

Екінші мекен-жайға мәлімет үшін жолданды.

Бөлім басшысы. **Макенов Е.К.**

Орындаған: Туржанов Г.
8/72938/22399

Жер учаскесінің схемасы (жоспары)
“Түпқараған аудандық жер қатынастары, сәулет және қала құрылысы бөлімі” ММ-сі
Жер учаскесінің орналасқан жері: Түпқараған ауданы, Таушық ауылы
Жер учаскенің нысаналы мақсаты: Өрт сөндіру бекеті құрылысын салу үшін
Жер учаскенің бастапқы ауданы -0,2500 га
Кадастрлық нөмірі: 13-199-004-1321

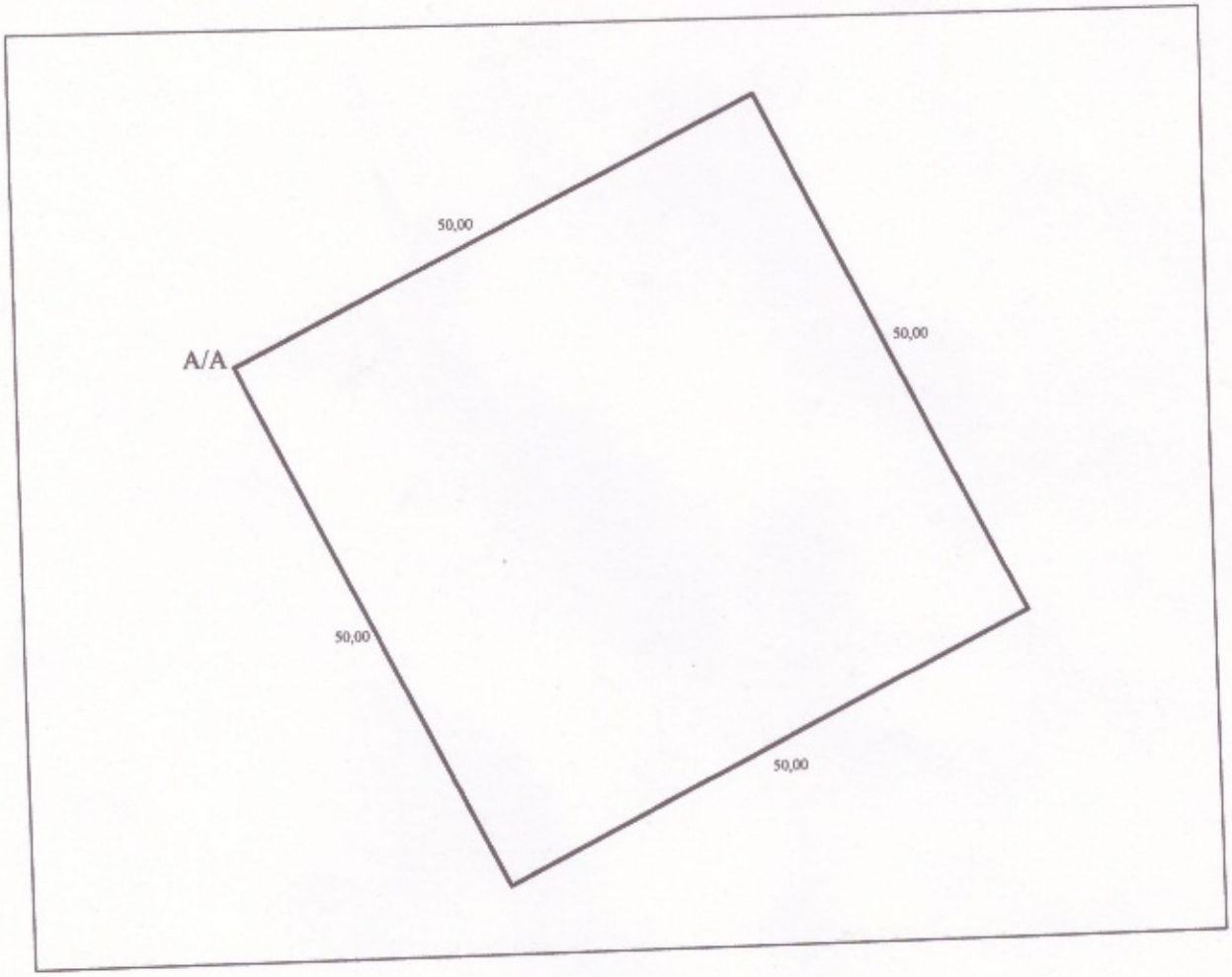

Шартты белгілері:

50,00 - жер учаскесінің өлшемдері және шекарасы

Шектес жер пайдаланушылар:
А-дан А-ға дейін: елді мекен жері

КЕЛІСІЛДІ:

“Түпқараған аудандық жер қатынастары, сәулет және қала құрылысы бөлімі” ММ-сі. _____
қолы күні

Лауазымы	аты-жөні	қолы	күні	Жерге орналастыруды жобалау	
Бөлім басшысы	Е. Макенов		18.09.25		
Орындаған	Г.Туржанов		18.09.25	“Түпқараған аудандық жер қатынастары, сәулет және қала құрылысы бөлімі” ММ-сі	
				Жоба сызбасы	парақтар: 1 / парақ: 1 / масштаб: 1:1 000
				Өрт сөндіру бекеті құрылысын салу үшін	«Азаматтарға арналған үкімет» Мемлекеттік корпорациясы» коммерциялық емес акционерлік қоғамының Маңғыстау облысы бойынша филиалы Түпқараған аудандық бөлімі

Келісілді, тапсырыс беруші:

_____

«Түпқараған аудандық жер қатынастар,сәулет және қала құрылысы бөлімі» ММ-сі

(аты-жөні/заңды тұлға)

№_____«____»____2025ж.

Бұйрығымен бекітілді:

_____

"Түпқараған аудандық жер қатынастар,сәулет және қала құрылысы бөлімі" ММ-нің басшысы

_____

(уәкілетті органның атауы)

№_____ 2025 ж «____»_____

«Азаматтарға арналған үкімет» Мемлекеттік корпорациясы» коммерциялық емес акционерлік қоғамының Маңғыстау облысы бойынша филиалы Түпқараған аудандық бөлімі

және заңды тұлғаның атауы

Жерге орналастыру жобасы

Қолданыстағы жер учаскелерін ретке келтіру бойынша

(жерге орналастыру жобасының атауы)

Жер учаскесінің орналасқан жері: Түпқараған ауданы, Таушық ауылы

Жер учаскесінің ауданы: 0,2500га

Жер пайдаланушы (меншік иесі): «Түпқараған аудандық жер қатынастар,сәулет және қала құрылысы бөлімі» ММ-сі

(жеке тұлғаның атын-жөні немесе заңды тұлғаның атауы)

Берілген күні «18» 09 2025ж.

М.О.

Бөлім басшысы Макенов Е.

Орындаушы Туржанов Г.

Жерге орналастыру жобасының тізімдемесі

№ р/с	Құжаттың атауы	Беттер саны	Беттер №
	Мәтіндік бөлім	1	1
1	Жерге орналастыру жобасының тізімдемесі	1	2
2	Тапсырыс берушінің құжаттар тізімдемесі	1	3
3	Жерге орналастыру жобасын әзірлеу үшін өтініш	1	4
4	Тапсырыс берушінің қосымша құжаттары	13	5-17
	Техникалық бөлім	1	18
1	Түсіндірме жазба	1	19
2	Жер учаскесін танаптық зерттеп-қарау актісі және сызбасы	1	20-21
3	Жер учаскесінің схемасы (жоспары)	1	22
4	Жобаланып отырған жер учаскесі координаттарының ведомосін салыстырып тексеру актісі	1	23
5	Жер учаскесінің жоспары	1	24
6	Жер учаскесі шекараларының координаттары мен тараптар ұзындығының жиынтық ведомосі	1	25
7	Жер учаскесінің шекараларын нақтылы қалпына келтіру АКТІ	1	25-26
8	Межелік белгілерді сақтауға тапсыру АКТІ	1	27
	Жиынтығы:		27

Туржанов Г. «17»09 . 2025ж.

жерге орналастыру жобасын орындаушының аты-жөні (қолы, күні)

Тапсырыс берушінің құжаттар тізімдемесі

№ п/п	Құжаттар тізімі	Беттер саны	Ескерту (көшірме, түпнұсқа, формат және басқалары)
1	Жерге орналастыру жұмыстарын әзірлеуге арыз	1	Түпнұсқа, А4
2	Жолдама	1	Көшірме, А4
3	Жеке куәлік	1	Көшірме, А4
4	Сенім хат	1	Көшірме, А4
5	Тағайындалу туралы бұйрық	1	Көшірме, А4

Туржанов Г. 17.09.2025

жобаның құжаттар топтамасын қабылдаған тұлғаның аты-жөні (қолы, күні)

«Түпқараған аудандық жер қатынастар,
сәулет және қала құрылысы бөлімі» ММ-сі . _____

құжаттар топтамасын тапсырған тапсырыс берушінің (өкілінің) атауы (қолы, мөрі, күні)

244
18.09.2025

Г. Туркалановаға
М. Сәтті

«Азаматтарға арналған үкімет» мемлекеттік корпорациясы» коммерциялық емес акционерлік қоғамының Маңғыстау облысы бойынша филиалы бойынша Түпқараған аудандық бөлім басшысы Е. Мәкеновке

Арыз иесі: Түпқараған аудандық жер қатынастар
(жеке тұлғаның тегі,аты,әкесінің аты)

сәулет және қала құрылысы бөлімі "ММ
(не заңды тұлғаның толық атауы)

Мекен - жайы: Форт-Шевченко қаласы

Тел:

ӨТІНІШ

Сізден Өрт сөндіру бекеті құрылысын салу үшін
(жер учаскесінің нысаналы мақсаты)

(жер учаскесінің орналасқан жері , мекен жайы)

Таушық ауылы мекен – жайы бойынша

Орналасқан жер учаскесінің жалғанған сызбаға сәйкес, жер учаскесінің шегінде жер пайдалануды жасақтау бойынша, шекарасын қалпына келтіру және жоба әзірлеп беруіңізді сұраймын.

Ақпараттық жүйелерде қамтылған, заңмен қорғалатын құпияны құрайтын мәліметтерді пайдалануға келісім беремін.

Арыз иесі: Махмут К.Ғ Қолы

Күні: «17» 09 20 25 жыл

Кіріс № 225
Вхід
«17» 09 2025

«ТҮПҚАРАҒАН АУДАНДЫҚ ЖЕР ҚАТЫНАСТАРЫ, СӘУЛЕТ ЖӘНЕ ҚАЛА ҚҰРЫЛЫСЫ БӨЛІМІ» МЕМЛЕКЕТТІК МЕКЕМЕСІ

130500 Форт-Шевченко қаласы,
Онғалбайұлы көшесі, №2 ғимарат
тел.: 8 (72938) 22588,
Tupkaragan_zher@mangystau.gov.kz

_____ № _____

_____

ТУПКАРАГАНСКИЙ РАЙОННЫЙ ОТДЕЛ ЗЕМЕЛЬНЫХ ОТНОШЕНИЙ, АРХИТЕКТУРЫ И ГРАДОСТРОИТЕЛЬСТВА

130500 г. Форт-Шевченко,
ул. Онгалбайулы №2
тел.: 8 (72938) 22588
Tupkaragan_zher@mangystau.gov.kz

«Азаматтарға арналған үкімет» мемлекеттік корпорациясы» коммерциялық емес акционерлік қоғамының Маңғыстау облысы бойынша филиалы – «Тіркеу және Жер кадастры» департаментінің Түпқараған аудандық бөлімі басшысының орынбасары Е. Макеновке

«Түпқараған аудандық жер қатынастары, сәулет және қала құрылысы бөлімі» ММ-сі, Сізге осы хатты жолдай отырып, төмендегіні сұрайды.

Қазақстан Республикасы Жер кодексінің 48 және 150 баптарын басшылыққа ала отырып, Түпқараған ауданы және ауданға қарасты елді мекен жерлерінен жалғанған тізімге сәйкес сауда-саттыққа (аукционға, конкурстарға) шағарылатын жер учаскелерін қалыптастыру жөнінде жерге орналастыру жобаларын жасақтап беруіңіз сұралады.

Жалғанды құжаттар: Жер учаскелерінің тізімі, сызбалары.

Бөлім басшысы **К.Ғ.Махмут**

ТҰПҚАРАҒАН АУДАНЫНЫҢ ӘКІМІ

АКИМ ТУЩКАРАГАНСКОГО РАЙОНА

ӨКІМ

РАСПОРЯЖЕНИЕ

25 маусым 2024 ж
Форт-Шевченко қаласы

№ 24
город Форт-Шевченко

Жалпы конкурс нәтижесінде жұмысқа қабылдау туралы

«Қазақстан Республикасының мемлекеттік қызметі туралы» Қазақстан Республикасы Заңының 28-бабының 1-тармағына, 30-бабының 1-тармағына сәйкес,

Керім Ғалымұлы Махмут 2024 жылғы 25 маусымнан бастап Тұпқараған аудандық жер қатынастары, сәулет және қала құрылысы бөлімінің басшысы лауазымына, арнайы тексерудің нәтижелерін алған күнге дейін қабылдансын.

Негіздеме: К.Ғ.Махмуттың 2024 жылғы 25 маусымдағы өтініші, конкурстық комиссия отырысының 2024 жылғы 17 маусымдағы №43/2хаттамасы.

Р. Елтизаров

000885

Орындаушы: А.Жадрасинова; Айы-күні: 25.06.2024ж.; Құжат «Е-кызмет» жүйесінде дайындалған

«Азаматтарға арналған үкімет» Мемлекеттік корпорациясы» коммерциялық емес акционерлік қоғамының Маңғыстау облысы бойынша филиалы
Түпқараған аудандық бөлімі

жерге орналастыру жобасын әзірлеген жеке және заңды тұлғаның атауы

Жерге орналастыру жобасының техникалық бөлімі

Қолданыстағы жер учаскелерін ретке келтіру бойынша

(жерге орналастыру жобасының атауы)

Тапсырыс берушінің атауы: «Түпқараған аудандық жер қатынастар,сәулет және қала құрылысы бөлімі» ММ-сі

(жеке тұлғаның аты-жөні немесе заңды тұлғаның атауы)

Жер учаскесінің орналасқан орны: Түпқараған ауданы, Таушық ауылы

Орындаушы: Туржанов Г. «17»09. 2025ж.

аты-жөні (қолы, күні)

Жерге орналастыру жобасына түсіндірме жазба

Жер учаскесіне қолданыстағы жер учаскелерін ретке келтіру бойынша «Түпқараған аудандық жер қатынастар,сәулет және қала құрылысы бөлімі» ММ-сі тің жерге орналастыру жұмысын жүргізуге берілген өтініші негізінде жүргізілді.

Жер пайдаланушы (меншік иесі): «Түпқараған аудандық жер қатынастар,сәулет және қала құрылысы бөлімі» ММ-сі

Жер учаскесінің орналасқан жері: Түпқараған ауданы, Таушық ауылы

Жер учаскесінің меншік құқығының түрі:

Жер учаскенің нысаналы мақсаты: Ветеринариялық пункт ғимараты құрылысын салу үшін

Кадастрлық нөмірі: 13-199-004 - 1321

Барлық ауданы – 0,2500га;

Аталған жер учаскесіне ауыртпашылықтармен шектеулер және сервитут орнатылмады.

Қосымша: Жер телімін өлшеу жұмыстары барысында аталған жер телімі 13-199-004 кадастрлық аймағында орналасқандығы анықталды. Жер телімінің нақты ауданы және шекарасы 12.08.2025 жылғы №01-05/618 «Түпқараған аудандық жер қатынастары, сәулет және қала құрылысы бөлімі» ММ-нің обьект салу үшін жер учаскесін таңдау актісіне және жалғанған ситуациялық сызбасына сәйкес берілген. Жерге орналастыру нәтижесінде жобалық план дайындалып, жер пайдаланушы «Түпқараған аудандық жер қатынастар,сәулет және қала құрылысы бөлімі» ММ-сі мен келісімделсін.

Жер учаскесінің бұрылыс айналма нүктелері (координаталары) «Азаматтарға арналған үкімет» Мемлекеттік корпорациясы» коммерциялық емес акционерлік қоғамының Маңғыстау облысы бойынша филиалы Түпқараған аудандық бөлімінде сақталады.

(кәсіпорынның атауы)

Ауыл шаруашылығы өндірісі шығындарының (болған жағдайда) орнын толтыру

_____

_____

Орындаушы: Туржанов Г.

аты-жөні

«17»09. 2025ж.

(қолы, күні)

Жер учаскесін танаптық зерттеп-қарау АКТІ

«17» 09. 2025 ж.
(күні) (айы) (жылы)

«Азаматтарға арналған үкімет» Мемлекеттік корпорациясы» коммерциялық емес акционерлік қоғамының Маңғыстау облысы бойынша филиалы Түпқараған аудандық бөлімі

мекеме атауы және оның бөлімшесі

2025 жылғы 17 қыркүйек айындағы № жерге орналастыру жобасын жасауға арналған өтініш негізінде «Түпқараған аудандық жер қатынастар,сәулет және қала құрылысы бөлімі» ММ-сі нің жер учаскесіне танаптық зерттеп-қарау жүргізді.
Жер учаскесіне құқық түрі:
нысаналы мақсаты: Ветеринариялық пункт ғимараты құрылысын салу үшін
кадастрлық нөмірі: 13-199-004 – 1321
Тапсырыс берушінің/өкілдің «Түпқараған аудандық жер қатынастар,сәулет және қала құрылысы бөлімі» ММ-сі
(аты, әкесінің аты (бар болса), тегі)
Үшінші тұлғалардың қатысуымен (қажет болғанда): жоқ
(аты, әкесінің аты (бар болса), тегі)
Танаптық зерттеп-қарау нәтижесінде мыналар анықталды:
Жер учаскесі Түпқараған ауданы, Таушық ауылы
(мекенжайы, орналасқан жері)
Жер учаскесінің алаңы 0,2500 гектарды құрайды
Жер учаскесін танаптық зерттеп-қарау өткізгенде пайдаланылған геодезиялық аспабы: GPS SOUTH GNSS ROVER
(аспаптар түрі, дәлдігі)

Жер учаскесінің жай-күйі (жер учаскесінің физикалық жай-күйі, объектілер/құрылыстардың/ құрылыс жайлардың, инженерлік коммуникациялардың, жолдардың, оның ішінде автожолдардың, далалық жолдардың, теміржолдардың, көпірлердің, қоршаулардың бар-жоғы туралы мәліметтер) жоқ;
Шекаралардың (аралас жер пайдаланушыларды анықтау, әр шектес бойынша шекараның жергілікті белгілері мен бағдарлары бойынша өтуін сипаттау) сипаттамасы А-дан А-ға дейін елді мекен жерлері. Бөгде пайдаланудағы жерлердің сипаттамасы (электр және байланыс желісі, құдықтар, құрылыстар, каналдар және басқа коммуникациялар) жоқ;

Туржанов Г. _____
орындаушы қолы

«Түпқараған аудандық жер қатынастар,
сәулет және қала құрылысы бөлімі» ММ-сі . _____
жер пайдаланушының атауы немесе өкілі қолы, мөрі

Жер учаскесін танаптық зерттеп-қарау сызбасы

Түпқараған ауданы, Таушық ауылы

Жер учаскесінің алаңы: 0,2500 га.

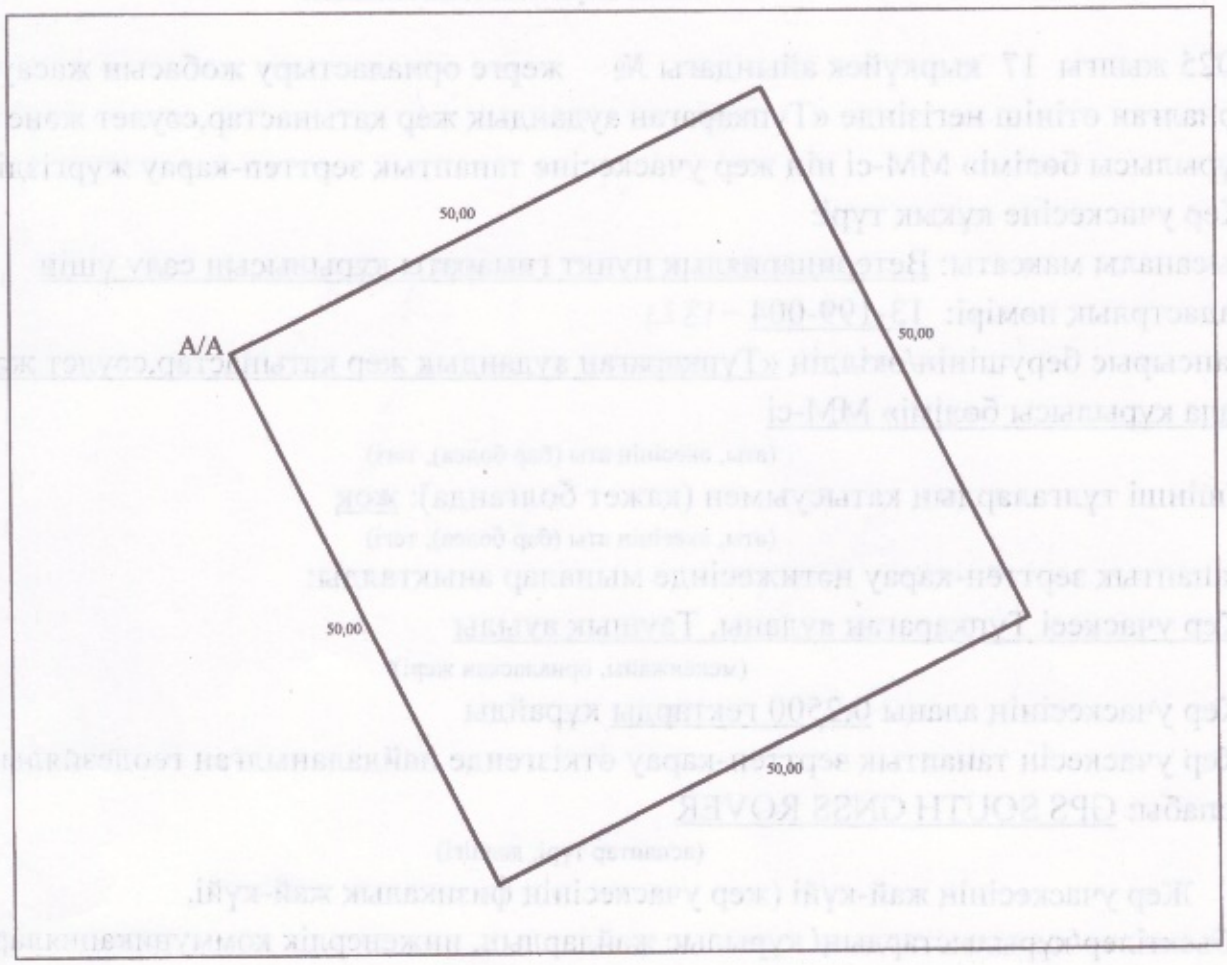

Шартты белгілері:

- Өрт сөндіру бекеті құрылысын салу үшін

Шектес жер пайдаланушылар:

А-дан А-ға дейін: елді мекен жері

Орындаған Г.Туржанов. _____ 17.08.21
аты-жөні қолы күні

Тапсырыс беруші "Түпқараған аудандық жер қатынастары,
сәулет және қала құрылысы бөлімі" ММ-сі. _____
мекеме атауы қолы, мөрі күні

«Азаматтарға арналған үкімет» Мемлекеттік корпорациясы» коммерциялық емес акционерлік қоғамының Маңғыстау облысы бойынша филиалы Түпқараған аудандық бөліміне

(заңды тұлғаның атауы)

Жобаланып отырған жер учаскесі координаттарының ведомосін №__ салыстырып тексеру актісі

Ұсынылған жобаланып отырған жер учаскесі координаттарының ведомосін мынадай деректермен салыстырып тексеру нәтижелері бойынша:

Жер учаскесінің кадастрлық нөмірі: 13-199-004

(қолданыстағы учаскесінің шекаралары өзгерген кезде көрсетіледі)

Жер учаскесінің алаңы: 0,2500га

Жер учаскесінің нысаналы мақсаты: Ветеринариялық пункт ғимараты құрылысын салу үшін

Жер учаскесінің орналасқан жері: Түпқараған ауданы, Таушық ауылы

Жер учаскесінің санаты: елді мекен жерлері

Жерге орналастыру жобасын әзірлеуші туралы ақпарат:

«Азаматтарға арналған үкімет» Мемлекеттік корпорациясы» коммерциялық емес акционерлік қоғамының Маңғыстау облысы бойынша филиалы Түпқараған аудандық бөлімі (БСН 160440007161)

(заңды тұлғаның атауы, бизнес-сәйкестендіру нөмірі/жеке тұлғаның аты, әкесінің аты (бар болса), тегі, жеке сәйкестендіру нөмірі)

Әзірленген күні: « » . 2025 ж.

Жобаланып отырған жер учаскесінің шекарасын ұсынылған жер учаскесінің координаттары бойынша мемлекеттік жер кадастрының автоматтандырылған ақпараттық жүйесінің графикалық деректерімен (шекараларға қабаттасудың жоқтығы, алаңның, желілер өлшемдерінің сәйкестігі) келісеміз.

Қосымша: жобаланып отырған жер учаскенің жоспары және координаттардың жиынтық ведомосі мен тараптар ұзындығының жиынтық ведомосі.

Салыстырып тексеруді жүргізді: Базарбаева М. «17» 08. 2025 ж.

(маманның аты, әкесінің аты (бар болса), тегі)

Ерекше белгілер: _____

(бұрын жобаланып отырған жер учаскесіне қабаттасу бар; жобаланып отырған жер учаскесі екі және одан да көп есепті орамдар шегінде орналасқан және басқалар)

Салыстырып тексерілген күні: « » . 2025 ж.

Бөлім басшысы: _____ Макенов Е.К. «25»08.2025 ж.

басшының қолы ("Азаматтарға арналған үкімет" мемлекеттік корпорациясы арқылы жүгінген кезде) /басшының электрондық цифрлық қолтаңбасы "электрондық үкіметтің" веб-порталы арқылы жүгінген кезде)

Жобаланып отырған жер учаскесінің жоспары

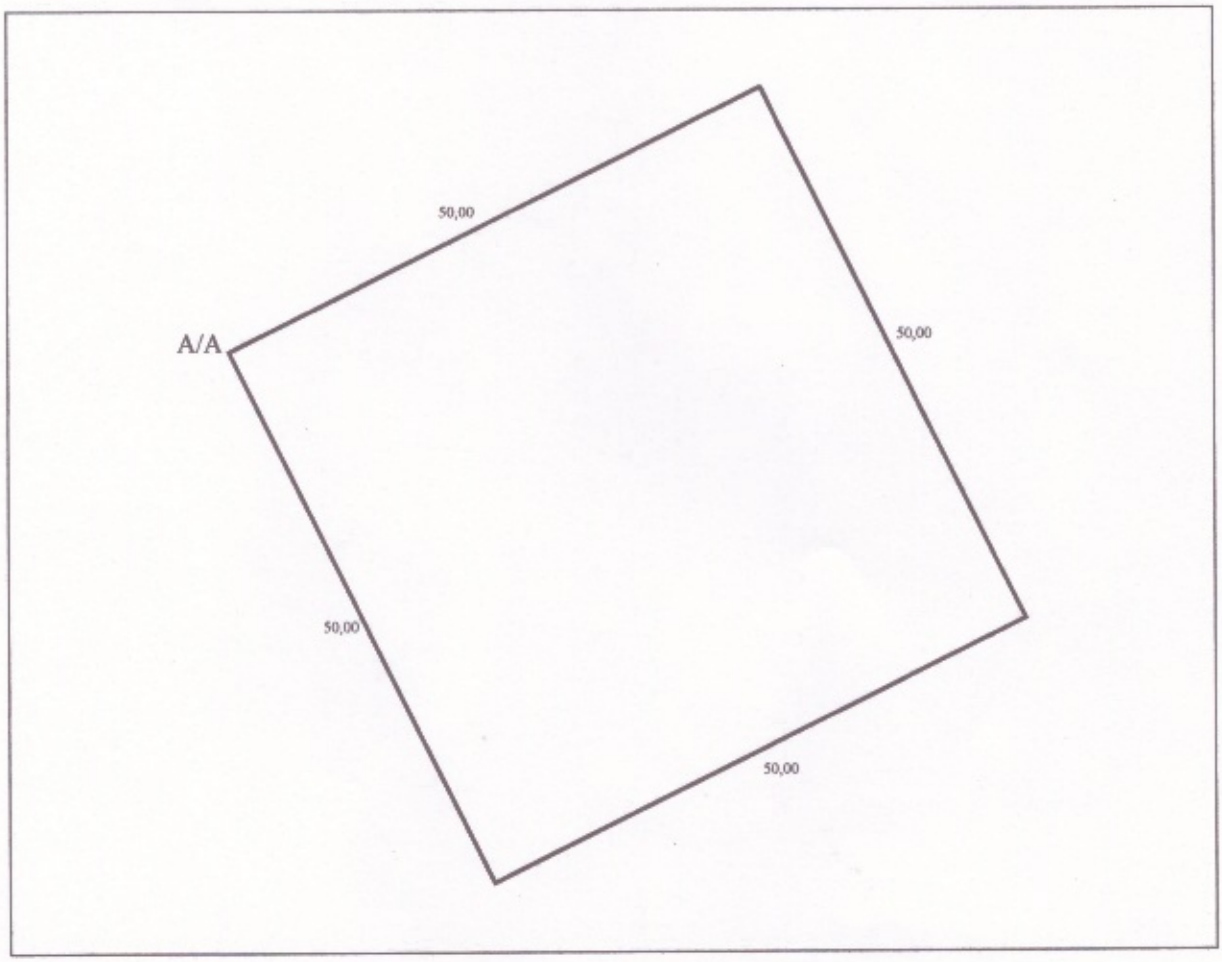

Масштаб - 1:10 000

Жер учаскесінің алаңы: 0,2500 га

Жер учаскесінің нысаналы мақсаты: Өрт сөндіру бекеті құрылысын салу үшін

Жер учаскесінің орналасқан жері: Түпқараған ауданы, Таушық ауылы

Жер санаты (бар болса): елді мекендегі жерлер

Жоспар жасалды: «Азаматтарға арналған үкімет» Мемлекеттік корпорациясы» коммерциялық емес акционерлік қоғамының Маңғыстау облысы бойынша филиалы Түпқараған аудандық бөлімі

(заңды тұлғаның атауы, бизнес-сәйкестендіру нөмірі/жеке тұлғаның аты, әкесінің аты (бар болса), тегі, жеке сәйкестендіру нөмірі)

Мөр қою орны: _____ Е. Макенов

(қолы)

Жоспардың жасалған күні: "18" 09. 2025 жылы

Ескертпе: басшының қолы ("Азаматтарға арналған үкімет" мемлекеттік корпорациясы арқылы жүгінген кезде) /басшының электрондық цифрлық қолтаңбасы ("электрондық үкіметтің" веб-порталы арқылы жүгінген кезде)

Жер учаскесі шекараларының координаттары мен тараптар ұзындығының жиынтық ведомосі

Нүкте нөмірлері	Координаталар		Ұзындығы (м)
	X	Y	
1	108244,2988	150708,8331	
2	108266,4744	150664,0196	
3	108311,2878	150686,1952	
4	108289,1123	150731,0086	

Периметрі: 200,0(м2)
Алаңы:0,2500га

Ведомості жасаған: _____ Туржанов Г. «17»09. 2025 ж.
(қолы) (аты-жөні) (күні)

Ведомості тексерген: _____ Макенов Е. «18»09.2025 ж.
(қолы, мөрі) (аты-жөні) (күні)

Жобаланатын жер учаскесі шекараларының жақтарының ұзындықтары мен координаталарын салыстырып тексеруді «Азаматтарға арналған үкімет» Мемлекеттік корпорациясы» коммерциялық емес акционерлік қоғамының Маңғыстау облысы бойынша филиалы Түпқараған аудандық бөлімі ЖК ААЖ жүргізді.

Салыстырып тексеурді жүргізген _____ Базарбаева М. «18»09.2025 ж.
(қолы) (аты-жөні) (күні)