Жерге орналастыру жобасын
әзірлеу бойынша жерге
орналастыру жұмыстарын
орындау қағидасына
2-қосымша

Келісілді, тапсырыс беруші:

"Атырау облысы Индер ауданы жер қатынастары, сәулет және қала құрылыс бөлімі"ММ

Бұйрығымен бекітілді:

"Индер аудандық жер қатынастары, сәулет және қала құрылысы бөлімі" ММ-нің бөлім басшысы

_____А.Үсенқызы

"____"_____2025 ж.

№____ "____" _____2025 ж.

Есбол ауылы, кірме жол бойында орналасқан жылыжай үшін берілген жер учаскесіне уақытша өтеулі жер пайдалану құқығын 3 жыл мерзімге беру жөніндегі

ЖЕРГЕ ОРНАЛАСТЫРУ ЖОБАСЫ

Жер телімінің орналасқан жері (мекен-жайы): Есбол ауылы, кірме жол бойы

Жобаны әзірлеуші: : «Азаматтарға арналған үкімет» мемлекеттік корпорациясы" КЕАҚ Атырау облысы бойынша филиалының - Индер аудандық бөлімі.

Бөлім басшысының м.а.: **Б.Ускалиева**

Орындаушы: **Г.Ғалымжанова**

Жерге орналастыру жобасын
әзірлеу бойынша жерге
орналастыру жұмыстарын
орындау қағидасына
3-қосымша

Жерге орналастыру жобасының тізімдемесі

Құжаттың атауы	Беттер саны	Беттер №
[illegible]лық парағы	1	1
[illegible]н қабылданған құжаттардың тізбесі	3	2-4
Техникалық бөлім	1	5
[illegible]басына түсіндірме жазба	1	6
[illegible]	1	7
[illegible]ру бойынша жоспары	1	8
	1	9
	1	10
[illegible]анғанда)	1	11
[illegible]	1	12
Жиынтығы:		**12**

[illegible] _____ Г. Ғалымжанова
(қолы)

АТЫРАУ ОБЛЫСЫ ИНДЕР АУДАНЫ ЖЕР ҚАТЫНАСТАРЫ, СӘУЛЕТ ЖӘНЕ ҚАЛА ҚҰРЫЛЫС БӨЛІМІ МЕМЛЕКЕТТІК МЕКЕМЕСІ

Атырау облысы,
Индер кенті, Мендіғалиев к-сі,30-12,
тел.: 8-712 (34) 2-17-86, 2-17-96,

АТЫРАУСКАЯ ОБЛАСТЬ ИНДЕРСКИЙ РАЙОННЫЙ ОТДЕЛ ЗЕМЕЛЬНЫХ ОТНОШЕНИЙ, АРХИТЕКТУРЫ И ГРАДОСТРОИТЕЛЬСТВА ГОСУДАРСТВЕННОЕ УЧРЕЖДЕНИЕ

060200, Атырауская область,
пос. Индербор, ул.Мендигалиева,30-12,
тел/факс:8-712(34) 2-17-86, 2-17-96

№ KE-04-07-01-27/834
12.12.2025 жыл

«Азаматтарға арналған үкімет» мемлекеттік корпорациясы» КЕ АҚ Атырау облысы бойынша филиалының Индер аудандық бөлімінің басшысы А.Мусағалиевке

Өзден, ауыл шаруашылығы мақсатында конкурсқа және кәсіпкерлік мақсатта аукционға шығарылатын жер телімдерінің жерге орналастыру жобасын жасақтап беруіңізді сұраймын. Жұмыстың сметасы жасақталып, келісімшарт жасақталды.

Қосымша: жер таңдау актілері, комиссия қорытындысынан үзінді-парақ;

Басшысы **А.Үсенқызы**

АТЫРАУ ОБЛЫСЫ ИНДЕР АУДАНЫ ЖЕР ҚАТЫНАСТАРЫ, СӘУЛЕТ ЖӘНЕ ҚАЛА ҚҰРЫЛЫС БӨЛІМІ МЕМЛЕКЕТТІК МЕКЕМЕСІ

. Атырау облысы,
р кенті, Мендіғалиев к-сі,30-12,
: 8-712 (34) 2-17-86, 2-17-96,

АТЫРАУСКАЯ ОБЛАСТЬ ИНДЕРСКИЙ РАЙОННЫЙ ОТДЕЛ ЗЕМЕЛЬНЫХ ОТНОШЕНИЙ, АРХИТЕКТУРЫ И ГРАДОСТРОИТЕЛЬСТВА ГОСУДАРСТВЕННОЕ УЧРЕЖДЕНИЕ

060200, Атырауская область,
пос. Индербор, ул.Мендигалиева,30-12,
тел/факс:8-712(34) 2-17-86, 2-17-96

№ _____
желтоқсан 2025 жыл

Аудандық жер комиссиясының 2025 жылдың 11 желтоқсандағы №33 хаттамасынан үзінді

Индер аудандық жер қатынастары, сәулет және қала құрылысы ММ-нің жылыжай, өндірістік база, жеміс ағашын өсіру және кәсіпкерлік ғы обьект үшін жер сауда-саттығына (аукционға) шығаруға ұсынылған імдерінің жер таңдау актілерін қарап, төмендегідей **ШЕШІМ ЛАНДЫ:**

ндер ауданы, Есбол ауылы, кірме жол бойынан көлемі 3,0 га жер телімін үшін жер телімін уақытша өтеулі жер пайдалану құқығымен 3 жыл жер сауда-саттығына (аукционға) шығаруға **келісім берілсін;**

ндер ауданы, Жарсуат ауылдық округінен көлемі 2,0 га жер телімін база үшін жер телімін уақытша өтеулі жер пайдалану құқығымен 3 жыл жер сауда-саттығына (аукционға) шығаруға **келісім берілсін;**

ндер ауданы, Жарсуат ауылдық округі, Қызылжар ауылы, Қызылжар көлемі 1,0 га жер телімін уақытша өтеулі жер пайдалану құқығымен зімге кәсіпкерлік мақсаттағы обьект үшін жер телімін жер сауда-аукционға) шығаруға **келісім берілсін;**

ер ауданы, Жарсуат ауылдық округі, Ақтан ауылынан көлемі 1,0 га уақытша өтеулі жер пайдалану құқығымен 3 жыл мерзімге жеміс ру үшін жер телімін жер сауда-саттығына (аукционға) шығаруға ілсін;

ысы **А.Үсенқызы**

Жер учаскелеріне алдын-ала жер таңдау
АКТІСІ

ндербор кенті «20» қараша 2025 ж.

апсырысшы: Индер аудандық жер қатынастары,сәулет және қала құрылысы бөлімі ММ.
ралып отырған жер учаскесінің нысаналы мақсаты: жылыжай үшін.
наласқан орыны: Есбол ауылы, кірме жол бойы.
лемі: 3,0 га.
аскенің бедері: тегіс жер.
р санаты: Есбол ауылдық округі жерлері.

анды: кескіндеме;

ндық жер қатынастары, сәулет және
ұрылысы бөлімінің басшысы: А.Үсенқызы

ндық құрылыс бөлімінің басшысы: Д.Ілиясов

ау-Жарық» АҚ Индер аудандық
ің басшысы: Е.Мусагалиев

азАймақ» АҚ Атырау өндірістік
Индер газ учаскесінің басшысы: Е.Құлғалиев

келілік техникалық
ін бастығы: Р.Мухамбеткалиев

тұрғын үй, коммуналдық-
ығы,жолаушылар көлігі, автомобиль
әне тұрғын үй инспекциясы
асшысы: Ш.Ғаббасов

ШЖҚ КМК директоры: Т.Ерғазиев

ық округі әкімінің м.а.: Е.Сабиров

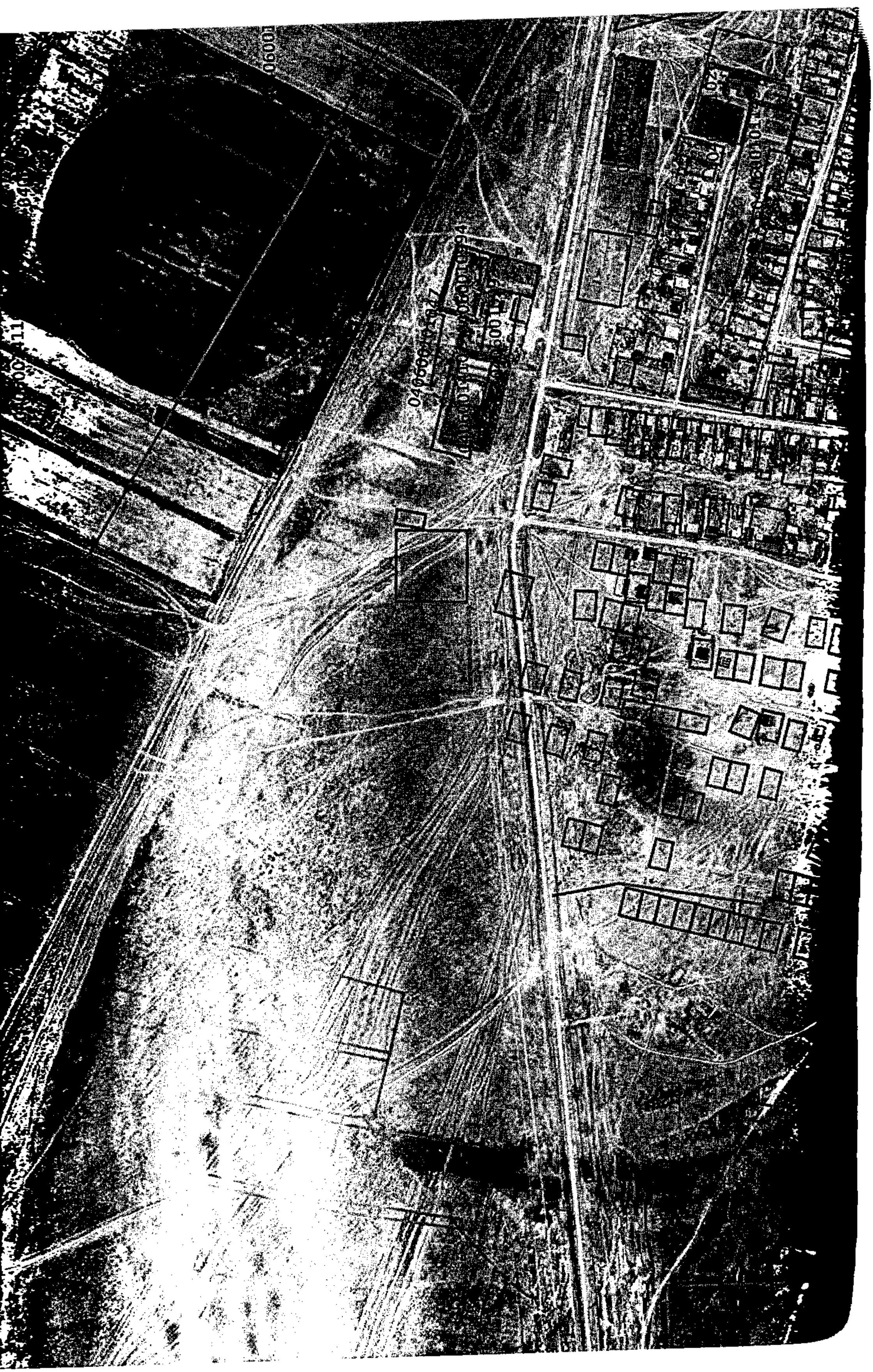

...л ауылы,
уақытш

...рыс беру

...ер телім

Op

Жерге орналастыру жобасын
әзірлеу бойынша жерге
орналастыру жұмыстарын
орындау қағидасына
7-қосымша

ылы, кірме жол бойында орналасқан жылыжай үшін берілген жер учаскесіне
кытша өтеулі жер пайдалану құқығын 3 жыл мерзімге беру жөніндегі

ЖЕРГЕ ОРНАЛАСТЫРУ ЖОБАСЫНЫҢ ТЕХНИКАЛЫҚ БӨЛІМІ

берушінің атауы: "Атырау облысы Индер ауданы жер қатынастары, сәулет және қала құрылыс бөлімі"ММ

лімінің орналасқан жері (мекенжайы): Есбол ауылы, кірме жол бойы

Орындаушы: **Г. Ғалымжанова**

(Жерге орналастыру жобасын орындаушының аты -жөні)

Жерге орналастыру жобасын
әзірлеу бойынша жерге
орналастыру жұмыстарын
орындау қағидасына
8-қосымша

Жерге орналастыру жобасына түсіндірме жазба

Жерге орналастыру жобасы жерге орналастыру жұмысын жүргізуге
ген Аудандық жер комиссиясының 2025 жылдың 11 желтоқсанындағы №33
тамасы, 2025 жылғы 20 қарашадағы жер учаскелеріне алдын-ала жер таңдау
і жүргізілді

айдаланушы: "Атырау облысы Индер ауданы жер қатынастары, сәулет
қала құрылыс бөлімі"ММ

елімінің орналасқан жері: Есбол ауылы, кірме жол бойы

ге орналастыру жобасын жасаудың негіздемесі: Аудандық жер
ясының 2025 жылдың 11 желтоқсанындағы №33 хаттамасы, 2025 жылғы
шадағы жер учаскелеріне алдын-ала жер таңдау актісі жасақталды.

імінің меншік құқығының түрі: уақытша өтеулі жер пайдалану құқығ
кесінің мемлекеттік актісі бойынша.

імінің ауданы 3 га

імінің нысаналы мақсаты: жылыжай үшін

ша түсініктеме: Жер телімінің бұрылыс айналма нүктелері
малары) «Азаматтарға арналған үкімет» мемлекеттік корпорациясы"
рау облысы бойынша филиалының - Индер аудандық бөлімшесінде

ашылығы өндірісі шығындарының (болған жағдайда) орнын толтыру:

Орындаушы : ***Г. Ғалымжанова***

Жерге орналастыру жобасын
әзірлеу бойынша жерге
орналастыру жұмыстарын
орындау қағидасына
9-қосымша

ЖОБАНЫҢ СХЕМАЛЫҚ СЫЗБАСЫ - СИТУАЦИЯЛЫҚ СХЕМА

іш білдірушінің аты-жөні/атауы: "Атырау облысы Индер ауданы жер қатынастары, сәулет
учаскесінің орналасқан жері: Есбол ауылы, кірме жол бойы
учаскесінің нысаналы мақсаты: жылыжай үшін

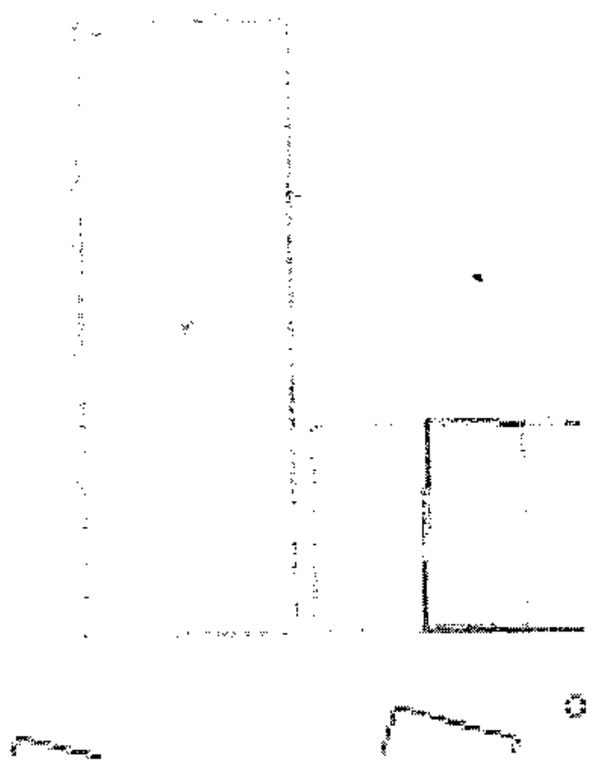

Атауы	А.Ә.Т	Ауданы,га	1	1	1
		3 га			
ындаушы	Г. Ғалымжанова		**Күні**	**22 Желтоқсан 2025 ж.**	

Жерге орналастыру жобасын
әзірлеу бойынша жерге
орналастыру жұмыстарын
орындау қағидасына
11-қосымша

Есбол ауылы, кірме жол бойы орналасқан жер учаскелеріне құқығын беру жөніндегі жерге орналастыру схемасы"

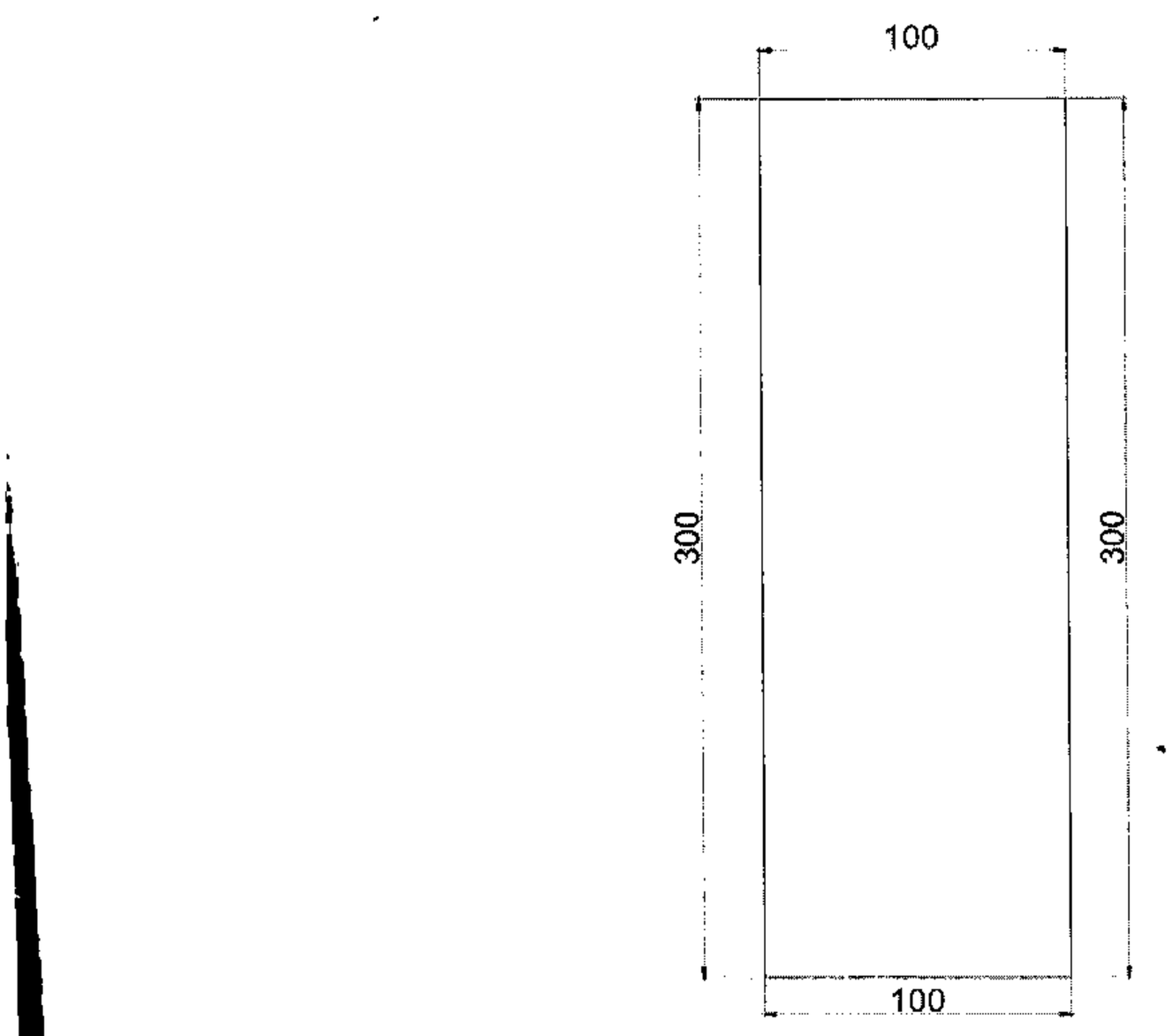

Аты-жөні	Қолы	Күні	Шаруашылықаралық жерге орналастыру			
Галымжанова		22.12.2025	"Атырау облысы Индер ауданы жер қатынастары, сәулет және қала құрылыс бөлімі"ММ			
Атырау облысы Индер ауданы жер		22.12.2025	Жоба сызбасы	парақтар	парақ	масштабы
				1	1	1:2000

Жерге орналастыру жобасын
әзірлеу бойынша жерге
орналастыру жұмыстарын
орындау қағидасына
15-қосымша

Абрис

М 1: 500

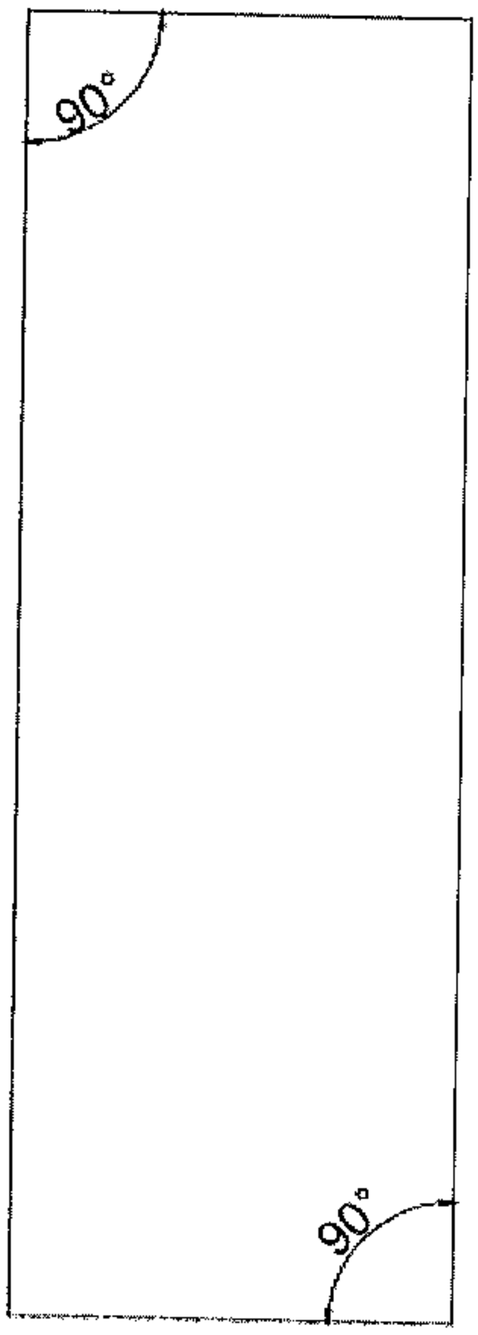

Орындаушы : _____Г. Ғалымжанова

Жерге орналастыру [illegible]
әзірлеу бойынша жерге
орналастыру жұмыстарын
орындау қағидасына
17-қосымша

Жер учаскесінің шекаралары жақтарының ұзындықтары мен координаталарының жиынтық ведомосі

Ескерту. 18-қосымша жаңа редакцияда - ҚР Ұлттық экономика министрінің 22.12.2015 № 782 (01.03.2016 бастап қолданысқа енгізіледі) бұйрығымен.

"Атырау облысы Индер ауданы жер қатынастары, сәулет және қала құрылыс бөлімі"ММ

Есбол ауылы, кірме жол бойы

(жер пайдаланушының атауы, жер учаскесінің орналасқан жері)

Нүкте мірлері	Координаталар	Координаталар
	X	У
1	-17196,9654	155191,0908
2	-17196,9654	155491,0908
3	-17096,9654	155491,0908
4	-17096,9654	155191,0908

метрі: 800,0 м. (30000 ш.м)

: 3 га

сті жасаған: _____ Г. Ғалымжанова
(қолы)

аланатын жер учаскесі шекараларының жақтарының ұзындықтары мен координаталарын тырып тексеруді «Азаматтарға арналған үкімет» мемлекеттік корпорациясы" КЕАҚ Атырау облысы бойынша филиалының - Индер аудандық бөлімі жүргізді.

рып тексеруді жүргізген: _____Г.Ғалымжанова. «22» желтоқсан 2025 ж.

(Т.А.Ә) (күні)