Схема привязки и согласования земельного участка , планируемого д
Аулиек

Ген.план Ситуационная схема М 1: 9 000

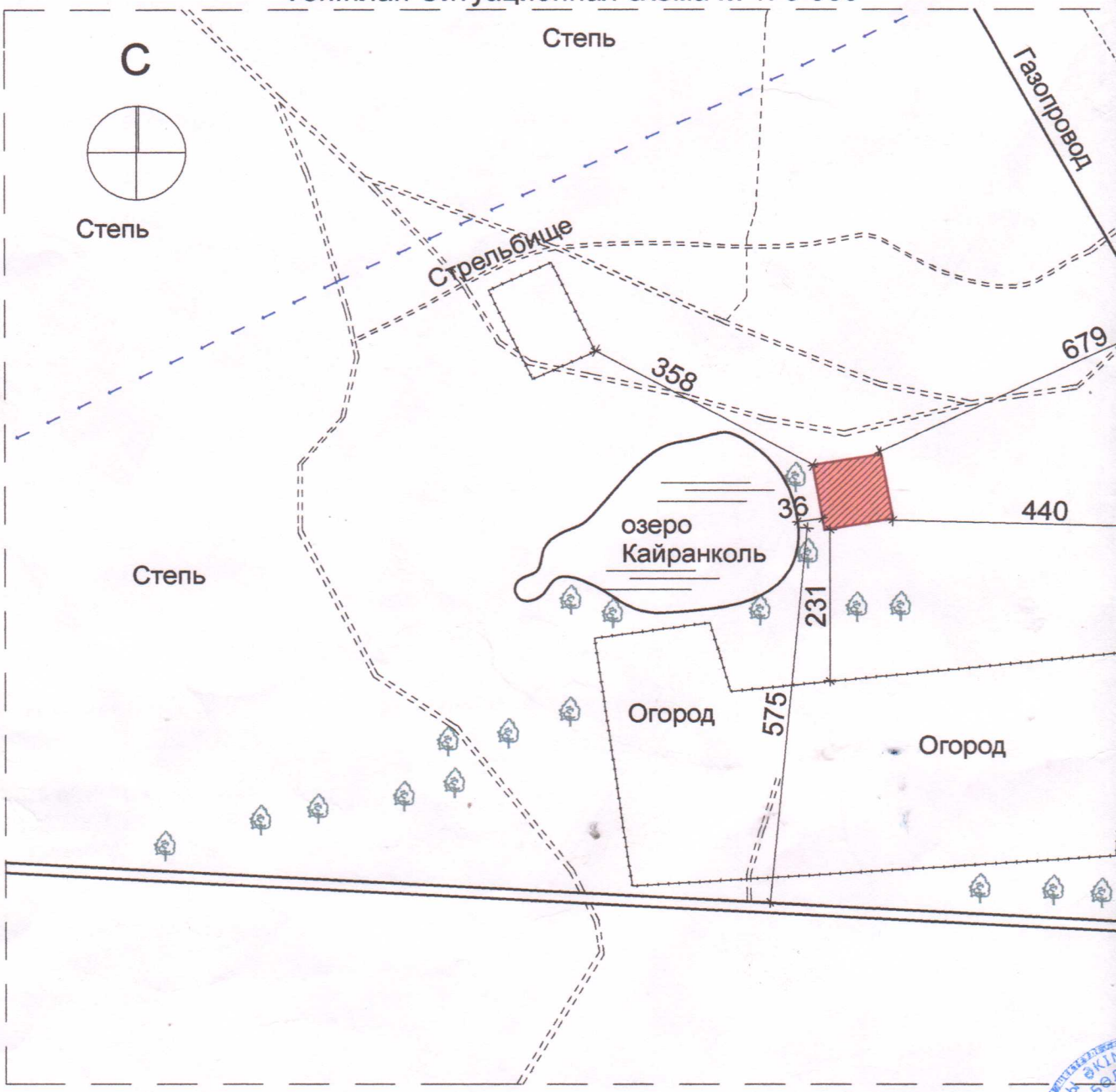

Согласовано:

ГУ "Отдел архитектуры,градостроительства и строительства акимата Аулиекольского района ":

ГУ "Отдел сельского хозяйства и земельных отношений акимата Аулиекольского района "

ГУ " Отдел ЖКХ пассажирского транспорта и автомобильных дорог Аулиекольского района":

Кушмурунская ГКП ТЭК :

Аким села Аулиеколь

Директор РУТ согласовано 25.05.2025г. Абишов М.М.

Аулиекольский РЭС согласовано Карменов

Организация газоснабжения согласовано, в данном районе отсутствует газо

ия размещения зоны отдыха на территории Аулиекольского сельского округа ,
льского района

Бибигуль Айдарбековна

26.05.26

ТОО "AQUAZAR"

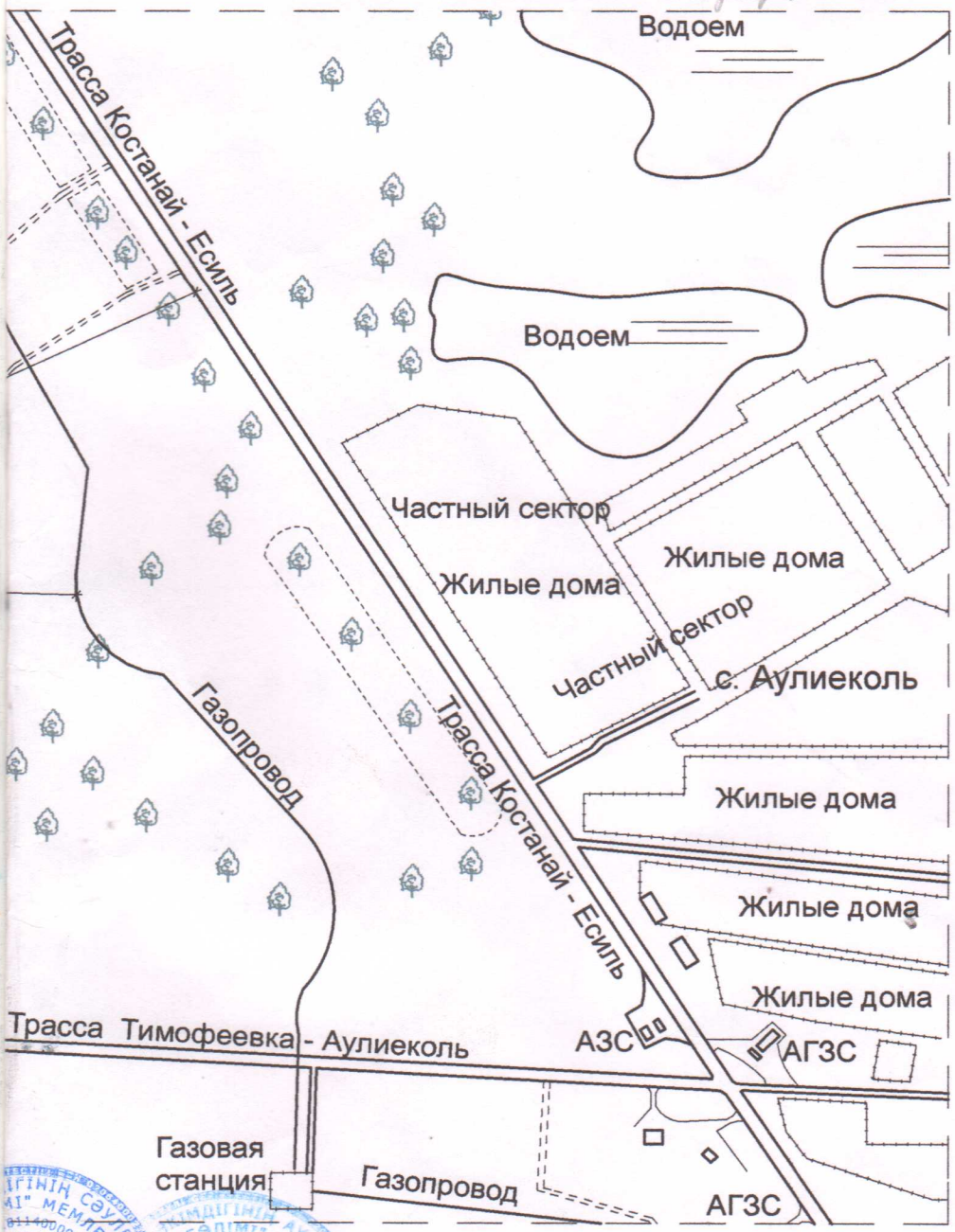

План участка М 1 : 3 000

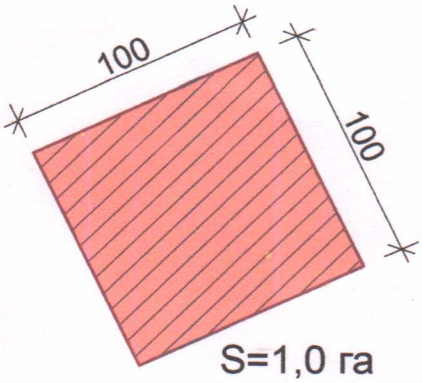

Условные обозначения:

- Планируемый объект
- ЛЭП
- Линия связи
- Ограждение
- Деревья

Схема выполнена по результатам обмеров на местности на 20.05.2026 г

Все размеры даны в метрах

ЖЖТКЖО Өулиекөл ауданы ЦТО МС Аулиекольского района

КҰЖАТТАР ҮШІН ДЛЯ ДОКУМЕНТОВ

...обление, Кунаркун Г.В.