жеке кәсіпкер
"MB-GeoService"

GeoService

индивидуальный
предприниматель
"MB-GeoService"

Индер ауданы, Жарсуат ауылы,
Наурыз көшесі, №12 үй.
тел: 8(775) 787-13-73
e-mail: medet.zem@gmail.com

Индерский район, село Жарсуат,
улица Наурыз, дом №12.
тел: 8(775) 787-13-73
e-mail: medet.zem@gmail.com

Келісілді, тапсырыс беруші

"Индер аудандық жер қатынастары, сәулет және қала құрылысы бөлімі"ММ

_____

2022 ж. "___" _____

Бекітемін

"Индер аудандық жер қатынастары, сәулет және қала құрылысы бөлімі" ММ басшысы

_____**Үсенқызы А.**

2022 ж. «___» _____

Индер ауданы, Өрлік ауылы мекен - жайында орналасқан жылыжай үшін жер учаскесін уақытша өтеулі жер пайдалану 5 жыл мерзімге құқығымен табыстау жөніндегі

ЖЕРГЕ ОРНАЛАСТЫРУ ЖОБАСЫ

Жер телімінің орналасқан жері (мекенжайы): Индер ауданы, Өрлік ауылы

Жобаны әзірлеуші: "MB-GeoService" ЖК

Орындаушы **М. Б. Утеманов**

Жерге орналастыру жобасына түсіндірме жазба

Жерге орналастыру жобасы, "Индер аудандық жер қатынастары, сәулет және қала құрылысы бөлімі" ММ-нің 2022 жылғы 07 маусымда өткізілген жер учаскелерін табыстау бойынша Индер аудандық комиссия отырысының №16 санды хаттамасынан үзінді негізінде жүргізілді

Жер пайдаланушы: "Индер аудандық жер қатынастары, сәулет және қала құрылысы бөлімі"ММ

Жер телімінің орналасқан жері: Индер ауданы, Өрлік ауылы

Жерге орналастыру жобасын жасаудың негіздемесі: "Индер аудандық жер қатынастары, сәулет және қала құрылысы бөлімі" ММ-нің 2022 жылғы 07 маусымда өткізілген жер учаскелерін табыстау бойынша Индер аудандық комиссия отырысының №16 санды хаттамасынан үзінді негізінде жасақталды.

Меншік құқығының түрі: уақытша өтеулі жер пайдалану 5 жыл мерзімге
Жалпы ауданы -0,5000 га

Жер телімінің нысаналы мақсаты: жылыжай үшін

Қосымша түсініктеме: жер телімінің бұрылыс айналма нүктелері (координаталары) «Азаматтарға арналған үкімет» мемлекеттік корпорациясы коммерциялық емес акционерлік қоғамы Атырау облысы бойынша филиалының Индер аудандық тіркеу және Жер кадастры бөлімінде сақталады.

Ауыл шаруашылығы өндірісі шығындарының (болған жағдайда) орнын толтыру:

Орындаушы : **Утеманов М.**

ЖОБАНЫҢ СХЕМАЛЫҚ СЫЗБАСЫ - СИТУАЦИЯЛЫҚ СХЕМА

Өтініш білдірушінің аты-жөні/атауы: "Индер аудандық жер қатынастары, сәулет және қала құрылысы бөлімі"ММ

Жер учаскесінің орналасқан жері: Индер ауданы, Өрлік ауылы

Жер учаскесінің нысаналы мақсаты: жылыжай үшін



		Жер телімінің ауданы	Беттер	Масштаб
			1	1:5000
		0,5 га	Күні	
Орындаушы	Утеманов М.			

Нобайлар

GPS қолдану кезінде толтырылады (серіктік жүйе)
(ресімдеу үлгісі)
М 1:2000

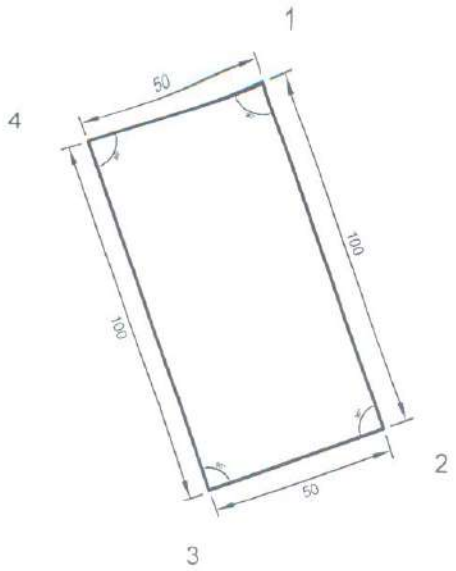

Орындаушы : _____ **Утеманов М.**