Схема (план) земельного участка при проектировании земельного участка, расположенного в черте населенных пунктов (городов, поселков и сельских населенных пунктов)

Собственник/землепользователь: Государственное учреждение "Бейнеуский районный отдел земельных отношений, архитектуры и градостроительства" От имени которого действует КУКШЕЕВ САКЕН САГИЗБАЕВИЧ

Целевое назначение: для строительства и обслуживания зданиий (сооружений и

Вид права: постоянное землепользование

Местоположение: обл. Мангистауская, р-н Бейнеуский (село Ногайты, №1 зона №31)

Площадь: 0.25 гектар.

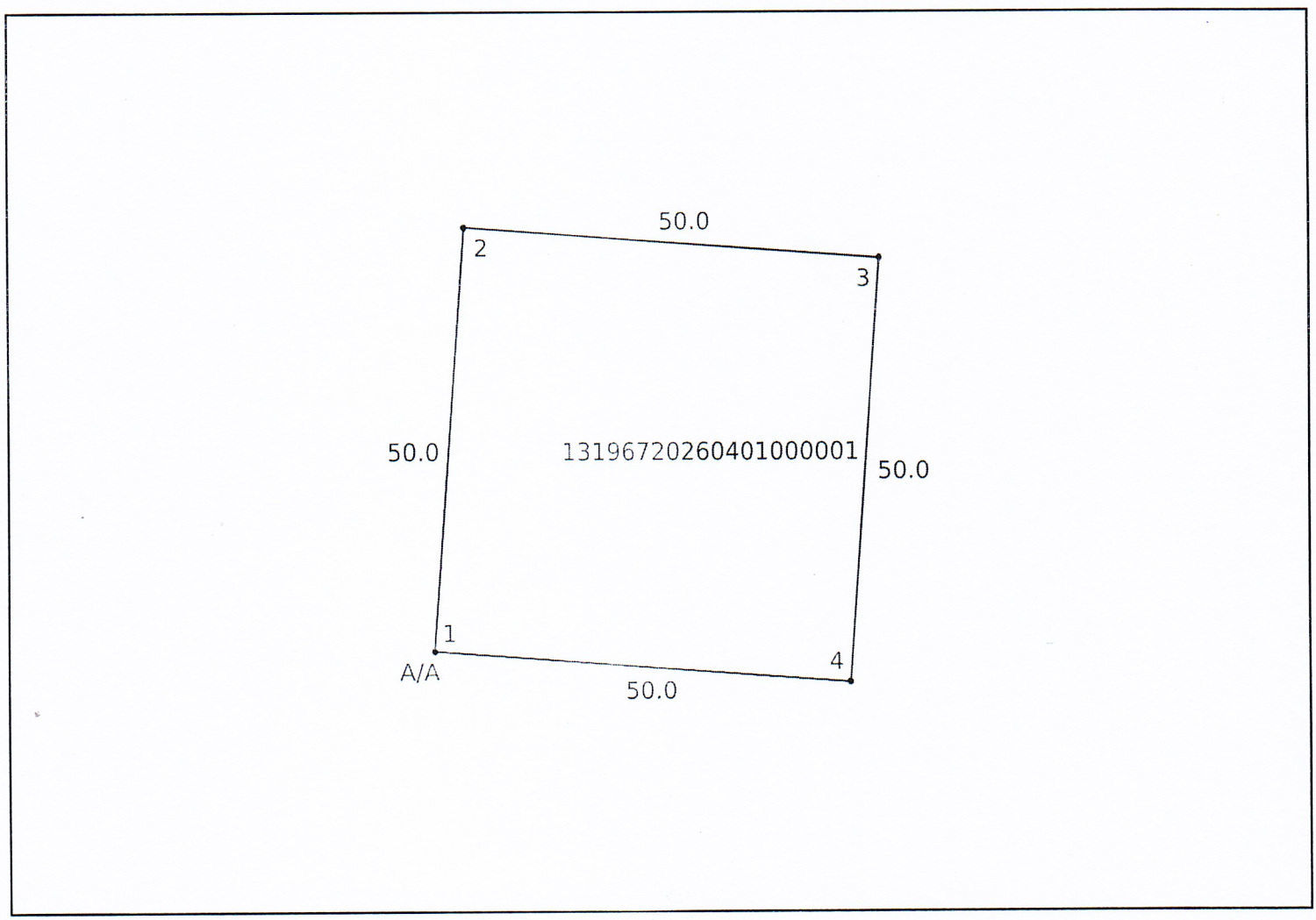

Описание смежеств:

От А до А: Земли: населенногопункта

Осы құжат «Электрондық құжат және электрондық цифрлық қолтаңба туралы» 2003 жылғы 7 қаңтардағы N 370-II ҚРЗ 1 бабына сәйкес қағаз жеткізгіштегі құжатпен бірдей.
Данный документ согласно пункту 1 статьи 370-II ЗРК от 7 января 2003 года «Об электронном документе и электронной цифровой подписи» равнозначен документу на бумажном носителе.

*штрих-код ЖМБМК АЖ-дан алынған және қызмет берушінің электрондық-цифрлық қолтаңбасымен қол қойылған деректерді қамтиды: «Азаматтарға арналған үкімет» мемлекеттік корпорациясы» коммерциялық емес акционерлік қоғамның Маңғыстау облысы бойынша филиалының Бейнеу ауданының тіркеу және жер кадастры бөлімі
*штрих-код содержит данные, полученные из ИС ЕГКН и подписанные электронно-цифровой подписью услугодателя: Отдел Бейнеуского района по регистрации и земельному кадастру Филиала некоммерческого акционерного общества «Государственная корпорация «Правительство для граждан» по Мангистауской области